ClassicPhono by Lenco

Model No: TT-120 (V2)



USER MANUAL- Turntable with Bluetooth reception, Built-in speakers and rechargeable battery

	For more information about the product and /or battery, scan the QR-code.

Index:

EN……3
NL……16
DE……29
FR……44
ES……58
DK……72
SV……85
FI……98
PT……112
CS……126
EL……139
ET……153
HU……166
IT……180
LT……194
LV……208
NO……221
PL……234
PT……247
RO……262
SK……275
TR……289

Version : 14.0

English

CAUTION:
Usage of controls or adjustments or performance of procedures other than those specified herein may result in hazardous radiation exposure.

PRECAUTIONS BEFORE USE

KEEP THESE INSTRUCTIONS IN MIND:

1. Do not cover or block any ventilation openings. When placing the device on a shelf, leave 5 cm (2”) free space around the whole device.
2. Install in accordance with the supplied user manual.
3. Keep the device away from heat sources such as radiators, heaters, stoves, candles and other heat-generating products or naked flame. The device can only be used in moderate climates. Extremely cold or warm environments should be avoided. Working temperature between 0° and 35°C.
4. Avoid using the device near strong magnetic fields.
5. Electrostatic discharge can disturb normal usage of this device. If so, simply reset and restart the device following the instruction manual. During file transmission, please handle with care and operate in a static-free environment.
6. Warning! Never insert an object into the product through the vents or openings. High voltage flows through the product and inserting an object can cause electric shock and/or short circuit internal parts. For the same reason, do not spill water or liquid on the product.
7. Do not use in wet or moist areas such as bathrooms, steamy kitchens or near swimming pools.
8. The device shall not be exposed to dripping or splashing and make sure that no objects filled with liquids, such as vases, are placed on or near the apparatus.
9. Do not use this device when condensation may occur. When the unit is used in a warm wet room with damp, water droplets or condensation may occur inside the unit and the unit may not function properly; let the unit stand in power OFF for 1 or 2 hours before turning on the power: the unit should be dry before getting any power.
10. Although this device is manufactured with the utmost care and checked several times before leaving the factory, it is still possible that problems may occur, as with all electrical appliances. If you notice smoke, an excessive build-up of heat or any other unexpected phenomena, you should disconnect the plug from the main power socket immediately.
11. This device must operate on a power source as specified on the specification label. If you are not sure of the type of power supply used in your home, consult your dealer or local power company.
12. Keep away from animals. Some animals enjoy biting on power cords.
13. To clean the device, use a soft dry cloth. Do not use solvents or petrol based fluids. To remove severe stains, you may use a damp cloth with dilute detergent.
14. The supplier is not responsible for damage or lost data caused by malfunction, misuse, modification of the device or battery replacement.
15. Do not interrupt the connection when the device is formatting or transferring files. Otherwise, data may be corrupted or lost.
16. If the unit has USB playback function, the USB memory stick should be plugged into the unit directly. Don’t use an USB extension cable because it can cause interference resulting in failing of data.
17. The rating label has been marked on the bottom or back panel of the device.
18. This device is not intended for use by people (including children) with physical, sensory or mental disabilities, or a lack of experience and knowledge, unless they’re under supervision or have received instructions about the correct use of the device by the person who is responsible for their safety.
19. This product is intended for non-professional use only and not for commercial or industrial use.

20. Make sure the unit is adjusted to a stable position. Damage caused by using this product in an unstable position vibrations or shocks or by failure to follow any other warning or precaution contained within this user manual will not be covered by warranty.
21. Never remove the casing of this device.
22. Never place this device on other electrical equipment.
23. Do not allow children access to plastic bags.
24. Only use attachments/accessories specified by the manufacturer.
25. Refer all servicing to qualified service personnel. Servicing is required when the device has been damaged in any way, such as the power supply cord or the plug, when liquid has been spilled or objects have fallen into the device, when the device has been exposed to rain or moisture, does not operate normally, or has been dropped.
26. Long exposure to loud sounds from personal music players may lead to temporary or permanent hearing loss.
27. If the product is delivered with power cable or AC power adaptor:
    - If any trouble occurs, disconnect the AC power cord and refer servicing to qualified personnel.
    - Don't step on or pinch the power adaptor. Be very careful, particularly near the plugs and the cable's exit point. Do not place heavy items on the power adaptor, which may damage it. Keep the entire device out of children's reach! When playing with the power cable, they can seriously injure themselves.
    - Unplug this device during lightning storms or when unused for a long period.
    - The socket outlet must be installed near the equipment and must be easily accessible.
    - Do not overload ac outlets or extension cords. Overloading can cause fire or electric shock.
    - Devices with class 1 construction should be connected to a main socket outlet with a protective earthed connection.
    - Devices with class 2 construction do not require an earthed connection.
    - Always hold the plug when pulling it out of the main supply socket. Do not pull the power cord. This can cause a short circuit.
    - Do not use a damaged power cord or plug or a loose outlet. Doing so may result in fire or electric shock.
28. If the product contains or is delivered with a remote control containing coin/cell batteries:
    Warning:
    - "Do not ingest battery, Chemical Burn Hazard" or equivalent working.
    - [The remote control supplied with] This product contains a coin/button cell battery. If the battery is swallowed, it can cause severe internal burns in just 2 hours and can lead to death.
    - Keep new and used batteries away from children.
    - If the battery compartment does not close securely, stop using the product and keep it away from children.
    - If you think batteries might have been swallowed or placed inside any part of the body, seek immediate medical attention.
29. Caution about the use of Batteries:
    - Danger of explosion if battery is incorrectly replaced. Replace only with the same or equivalent type.
    - Battery cannot be subjected to high or low extreme temperatures, low air pressure at high altitude during use, storage or transportation.
    - Replacement of a battery with an incorrect type that can result in an explosion or the leakage of flammable liquid or gas.
    - Disposal of a battery into fire or a hot oven, or mechanically crushing or cutting of a battery, that can result in an explosion.
    - Leaving a battery in an extremely high temperature surrounding environment that can result in an explosion or that leakage of flammable liquid or gas.

- A battery subjected to extremely low air pressure that may result in an explosion or the leakage of flammable liquid or gas.
- Attention should be drawn to the environmental aspects of battery disposal.

INSTALLATION

- Unpack all parts and remove protective material.
- Do not connect the unit to the mains before checking the mains voltage and before all other connections have been made.

Accessories included:

User manual

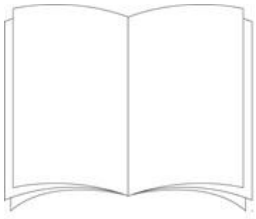

Power adaptor

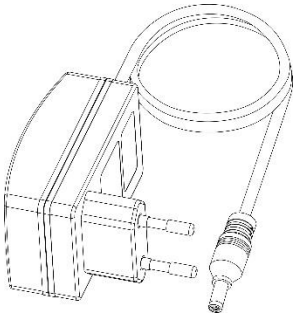

Location of Controls

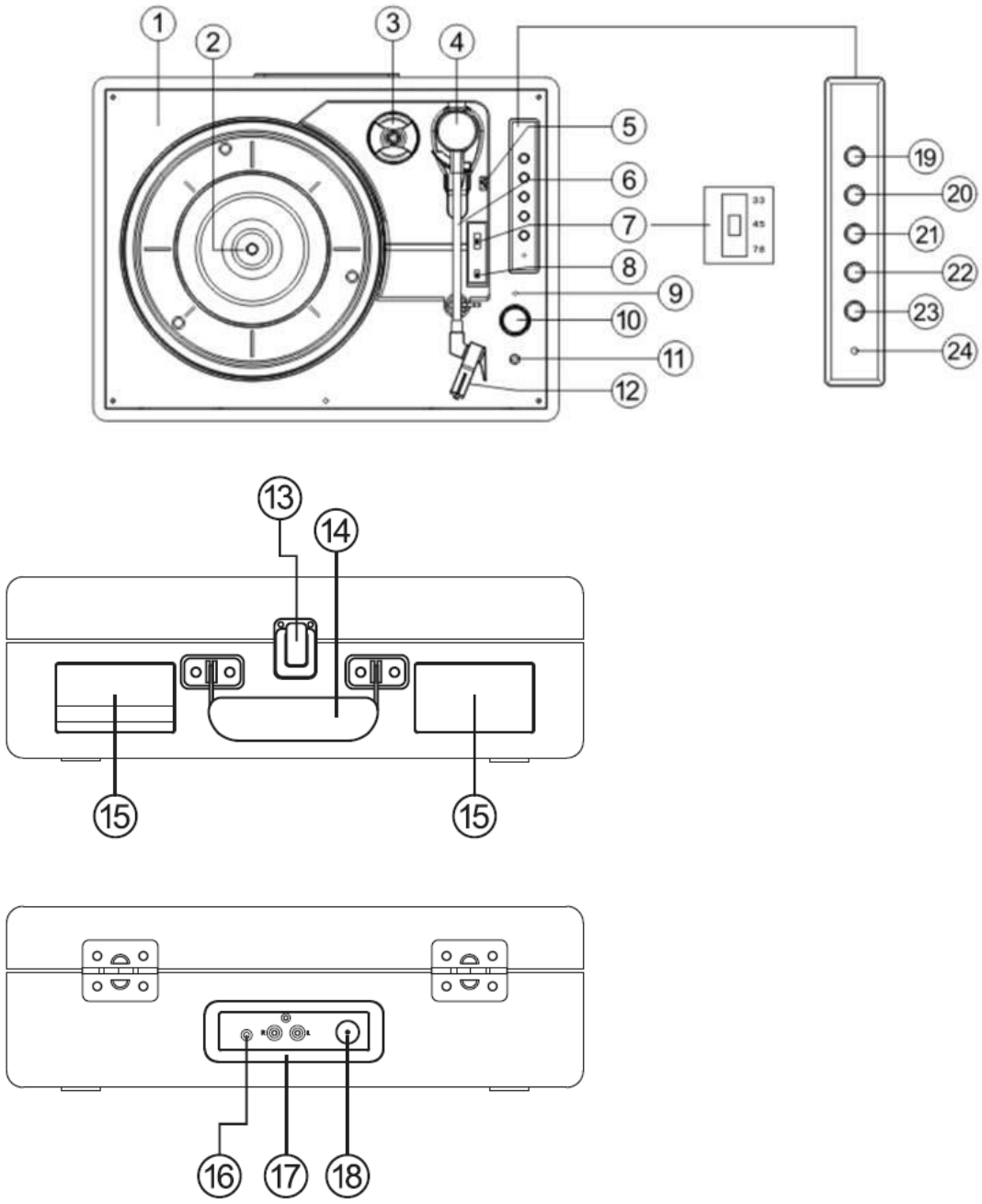

1. Turntable deck
2. Turntable shaft
3. Center hole adaptor
4. Tone arm
5. Cueing lever
6. Tone arm clip
7. Turntable speed selector

8. Auto stop control switch (if the record stops before the end of the last song, switch the auto-stop to OFF)
9. Charge indicator
10. Power switch/ Volume control
11. Headphone jack
12. Stylus
13. Lock catch
14. Carrying handle
15. Speaker
16. Aux in jack
17. Line out channel R/L
18. DC in jack
19. Pair
20. Previous track
21. Next track
22. Play/pause
23. Mode
24. Mode indicator, will blink when the battery is low

Mode

1. Short press “Mode” to select the playing mode.
2. Blue LED will be flashed when Bluetooth is pairing.
3. Blue LED will be illuminated when Bluetooth is connected
4. Red LED will be illuminated when it is turntable mode.
5. Green LED will be illuminated when it is Aux in mode.

Using the turntable

1. Place the turntable case on a flat level surface.
2. Insert the adaptor cord into the Dc jack at the rear of the case and plug the adaptor into the mains supply socket.
3. On first use, ensure that the cable tie is removed from the player arm.
4. Remove the stylus cover and keep in a safe place for future use

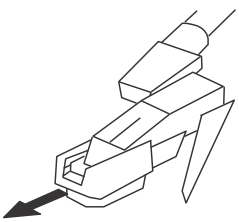

5. Move the speed selector to the speed (33, 45 or 78rpm) corresponding to the record to the played
6. Turn the Volume knob to turn the turntable on and the mode indicator will illuminate red
7. Place a record onto the turntable spindle and unclip the tone arm
8. Use the cuing lever to lift the tone arm and move the arm so that the stylus is positioned just inside the edge of the record or aligned with the start of the track to be played.
9. Slowly lower the arm and after a short interval the record will start to play
10. Adjust the volume to the desired level by rotating the volume control knob
11. When the end of the record has been reached the turntable will stop
12. Use the lever again to lift the tone arm (the deck will start to rotate again), move it back to the clip and lower into the cradle. The deck will stop.
13. Secure the tine arm using the clip and refit the stylus cover after use and always before moving the turntable
14. To turn off the turntable at any time, lift the tone arm on the record and turn the volume knob fully anticlockwise.

Note
Some records have larger center hole and it may be necessary to fit the center hole adaptor to the turntable shaft before placing the record on the turntable. Always refit the stylus cover and secure the turntable arm using the clip before moving the turntable.

WARNING: if the record stops rotating before the end of the last song (not all records are the same), then put the AUTO/ STOP selector (8) on OFF.

Using with auxiliary device

1. Auxiliary analogue audio equipment can be connected and amplified via the turntable
2. Connect the auxiliary equipment using a 3.5mm jack cable (cable not included) into the LINE IN jack.
3. Press the play button on the auxiliary equipment and use the track controls as usual on the auxiliary device
4. The volume can be adjusted using the volume knob on the turntable or the controls on the connected auxiliary device.
5. To turn off the unit at the anytime turn the volume knob fully anticlockwise

Using headphones (not included)

A stereo headphone jack has been provided so that the turntable can be used without disturbing others. Plug in the headphones at the point marked headphone near the volume knob and adjust the listening volume to your chosen level. Excessive sound pressure from earphones and headphones can cause hearing loss. The turntable speakers will not operate when earphones are fitted.

Connecting the turntable to external speaker

In connecting the turntable to external speakers (via a suitable amplifier)

Use a twin phono to twin phono lead (not included) to connect the RCA output jacks to the Audio in of the amplifier. Ensure red plugs are inserted into the red sockets and white into white.

Using with Bluetooth device

Check that your turntable is in Bluetooth mode. If you are not already in Bluetooth mode, short press the Mode button until you are in Bluetooth mode (Blue LED will be illuminated). It will begin to search for Bluetooth devices (Blue LED flashed during pairing).

In Bluetooth Mode:

1. Your device will search for Bluetooth.
2. On the device (e.g. iPhone/iPad/Android/other phone/Tablet/ Computer), turn on Bluetooth connectivity and ensure that it is 'discoverable'.

Note: If necessary, refer to the instructions for your device to add or set up Bluetooth.

3. Select to 'Add new device', if necessary.

Note: Some products will automatically search for a new device and so the 'Add new device' option is not available.

4. When found, your device will be displayed as 'Lenco TT-120'. Select and begin pairing.
5. When pairing is complete 'Bluetooth Connected' will be displayed.
6. Now that you have paired your device with the turntable, it will connect to it when it is within range, which is about 10 meter or less (33 feet or less), line of sight.
7. Your device will remain paired with the turntable unless you decide to disconnect or 'unpair' it.
8. You can short press "Pair" to reconnect.

Playing Bluetooth

1. Press "Back" for previous track of your Bluetooth device.
2. Press "Next" for next track of your Bluetooth device.
3. Press "Play/ pause" for play or pause of your Bluetooth device.

"This product has a bluetooth **reception** function, **you can not transmit any bluetooth sound with it**: this means that you can receive wirelessly a bluetooth sound signal from an external source like a smartphone."

Charging the TT-120

Insert a charging cable into the DC 5V socket at the back panel. The red led indicator will light. Charging can take up to 2 hours. When the battery is fully charged, the led indicator will go OFF. When battery is low, The mode LED(24) will blink.

HOW TO REPLACE THE NEEDLE

To replace the needle, please refer to the instructions below.

Removing the needle from the cartridge

1. Place a screwdriver at the tip of the stylus and push downward as shown in direction "A".
2. Remove the stylus by pulling the stylus forward and pushing downward.

Installing the Stylus

1. Hold the tip of the stylus and insert the stylus by pressing as shown in direction "B".
2. Push the stylus upward as in direction "C" until the stylus locks into the tip position.





Guide Pins (inside)

NOTES

We advise you to clean your records with an anti-static cloth to gain maximum enjoyment from them.

We would also point out that for the same reason your stylus should be replaced periodically (approximately every 250 playback hours)

TIPS FOR BETTER TURNTABLE PERFORMANCE

1. When opening or closing the turntable cover, handle it gently, gripping it either at the centre or at each side.
2. Do not touch the needle tip with your fingers; avoid bumping the needle against the turntable platter or record edge.

3. Frequently clean the needle tip-use a soft brush in a “back-to-front” motion only.
4. If you must use a needle cleaning fluid, use very sparingly.
5. Gently wipe the turntable player housing with a soft cloth. Use only a small amount of mild detergent to clean the turntable player.
6. Never apply harsh chemicals or solvents to any part of the turntable system.

Battery Replacement

1. Unscrew 4 screws on top of the wood control panel, Move the panel to right.

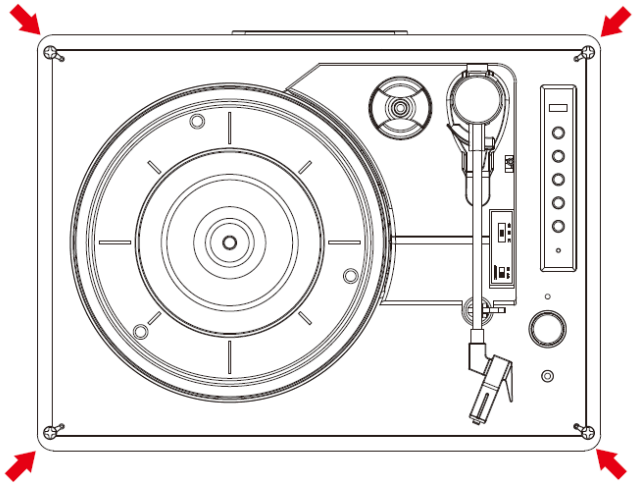

2. After Moving the panel, Unscrew the screw maintaining the battery.

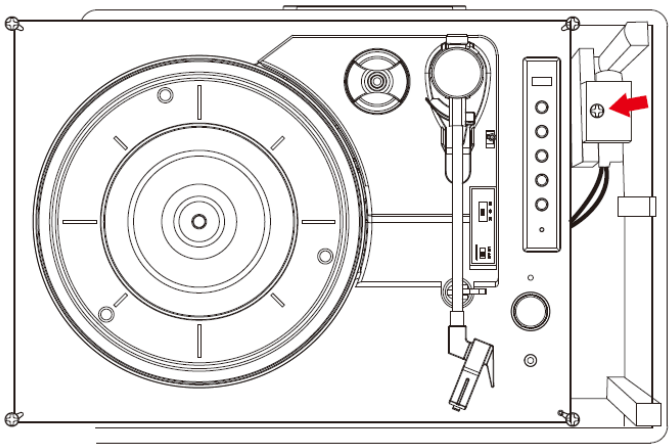

3. Get access to the battery.

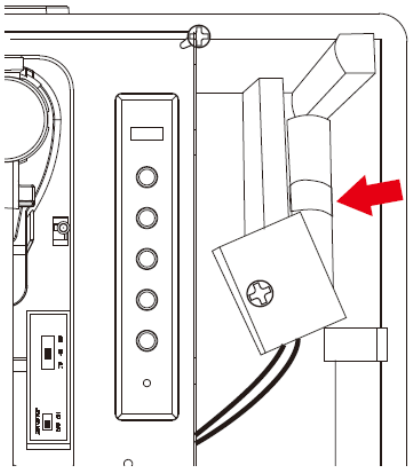

4. Disconnect the cable connector of the battery.

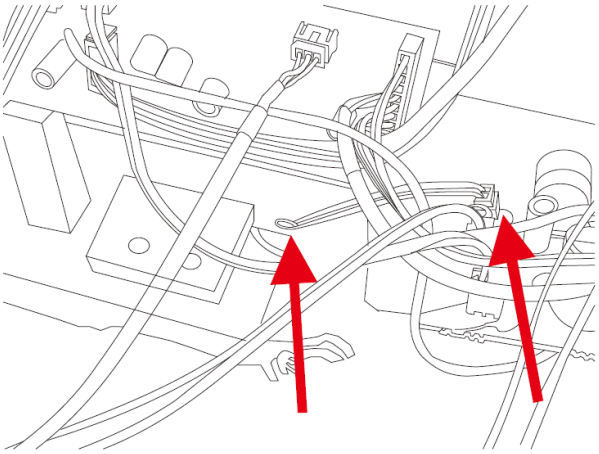

Type	Belt drive
drive motor	DC motor
speed	33 1/3 rpm, 45 rpm, 78 rpm
wow and flutter	<0.35%
turntable platter	200mm

cartridge	
Type	ceramic cartridge
Stylus	0.7 mil
optimum tracking force	6 gram
output	300-500mv
frequency response	,+/-20dB

crosstalk	10db
signal to noise ration (S/N)	18db

General	
Adaptor	Input AC 100-240V, 50/60Hz, 0.3A max. output DC5V 1A
product	DC5V 1A
audio output (line out)	300-500mv
power consumption	5W

Power adaptor:	Output DC 5V 1A Input AC 100-240V, 50/60Hz, 0.3A max.
Bluetooth pairing name:	Lenco TT-120
Headphone socket:	3.5mm
Operating Temperature:	0°C-40°C
Storage Temperature:	-20°C-70°C
Built-in Lithium battery:	18650/1200mAh/3.7V
Charge power:	DC 5.0V≥1500mA
Battery charge time	around 2 hours
Battery play time	up to 5 hours in turntable mode and 8 hours in Bluetooth mode at 1/3 volume

Due to continuing improvement, the features and the design are subject to change without notice

Power supply adaptor (For EU only)

Use only the power supply listed in the user instructions

Information	Value and precision
Manufacturers name or trade mark, commercial registration and address	DongGuan Obelieve Electronic Co.,Ltd Huazhaoxin Industrial park B-4/F, Golden phoenix industrial zone, Fenggan town, Dongguan city, Guangdong province, China
Model Identifier	0BL-0501000E

Input voltage	100-240V
Input AC frequency	50/60Hz
Output voltage	5V
Output current	1A
Output Power	5W
Average active efficiency	73.62
No load Power consumption	≤ 0.10

Guarantee

Commaxx B.V. offers service and warranty in accordance to European law, which means that in case of repairs (both during and after the warranty period) you should contact your local dealer.
Important note: It is not possible to send products that need repairs to Commaxx B.V. directly.
Important note: If this unit is opened or accessed by a non-official service center in any way, the warranty expires.
This device is not suitable for professional use. In case of professional use, all warranty obligations of the manufacturer will be voided.

Disclaimer

Updates to Firmware and/or hardware components are made regularly. Therefore some of the instruction, specifications and pictures in this documentation may differ slightly from your particular situation. All items described in this guide for illustration purposes only and may not apply to particular situation. No legal right or entitlements may be obtained from the description made in this manual.

Disposal of the Old Device

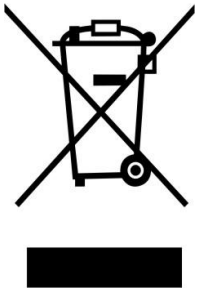

This symbol indicates that the relevant electrical product or battery should not be disposed of as general household waste in Europe. To ensure the correct waste treatment of the product and battery, please dispose them in accordance to any applicable local laws of requirement for disposal of electrical equipment or batteries. In so doing, you will help to conserve natural resources and improve standards of environmental protection in treatment and disposal of electrical waste (Waste Electrical and Electronic Equipment Directive).

DECLARATION OF CONFORMITY

Hereby, Commaxx declares that the radio equipment type [Classic Phono TT-120] is in compliance with directive 2014/53/EU. The full text of the EU declaration of conformity is available at the following internet address:
https://commaxx-certificates.com/doc/tt-120_doc.pdf

Type RF	Frequency range (MHz)	Power (dBm)
Bluetooth	2402-2480	<6



WARNING: To prevent possible hearing damage, do not listen at high volume levels for long periods.

Service

For more information and helpdesk support, please visit www.lenco.com

Commaxx B.V. Wiebachstraat 37, 6466 NG Kerkrade, The Netherlands.

Nederlands

LET OP:
Gebruik van bedieningen of afstellingen of uitvoer van procedures anders dan gespecificeerd in deze documentatie kan leiden tot blootstelling aan schadelijke straling.

VOORZORGSMAATREGELEN VOOR GEBRUIK

ONTHOUD DE VOLGENDE INSTRUCTIES:

1. Bedek of blokkeer de ventilatieopeningen niet. Wanneer u het apparaat op een schap plaatst, dient u 5 cm (2”) vrije ruimte rondom het gehele apparaat te behouden.
2. Installeer het product volgens de meegeleverde gebruikershandleiding.
3. Houd het apparaat uit de buurt van hittebronnen, zoals radiatoren, verwarmingen, kachels, kaarsen en andere hittegenererende producten of open vuur. Het apparaat kan alleen worden gebruikt in een gematigd klimaat. Extreem koude of warme omgevingen dienen te worden vermeden. Bedrijfstemperatuur tussen 0°C en 35°C.
4. Gebruik dit apparaat niet in de buurt van krachtige magnetische velden.
5. Elektrostatische ontlading kan normaal gebruik van dit apparaat verstoren. U hoeft het apparaat in dit geval slechts te resetten en opnieuw op te starten volgens de gebruikershandleiding. Wees voorzichtig tijdens bestandsoverdracht en gebruik het product in een omgeving zonder statische interferentie.
6. Waarschuwing! Steek nooit een voorwerp via de ventilatie- of andere openingen in het product. Er is hoogspanning in het product aanwezig en als u er een object insteekt, kan dat een elektrische schok veroorzaken en/of kortsluiting in de interne onderdelen. Mors om dezelfde reden geen water of vloeistof op het product.
7. Gebruik het toestel niet in vochtige ruimtes, zoals badkamers, stomende keukens of in de buurt van zwembaden.
8. Het apparaat mag niet worden blootgesteld aan druppels en spetters en zorg ervoor dat er geen met vloeistof gevulde voorwerpen, zoals vazen, op of in de buurt van het apparaat worden geplaatst.
9. Gebruik dit apparaat niet wanneer condensatie kan optreden. Wanneer het apparaat in een warme en vochtige kamer wordt gebruikt, dan kunnen er waterdruppels of condensatie binnenin het apparaat worden gevormd waardoor het apparaat mogelijk niet meer goed functioneert; houd het apparaat 1 of 2 uur op UIT staan voordat u de voeding weer inschakelt: het apparaat dient droog te zijn voordat deze stroom ontvangt.
10. Alhoewel dit apparaat met grote zorg gefabriceerd en verschillende keren geïnspecteerd is voordat het de fabriek verlaat, is het nog steeds mogelijk dat er problemen optreden, zoals met alle elektrische apparaten. Als u rook, een overmatige hitteontwikkeling of enig ander onverwacht verschijnsel opmerkt, moet u onmiddellijk de stekker van het netsnoer uit het stopcontact halen.
11. Dit apparaat moet werken op een voedingsbron, zoals aangegeven op het specificatieplaatje. Als u twijfelt over het type voeding dat gebruikt wordt in uw huis, raadpleeg dan uw dealer of plaatselijk energiebedrijf.
12. Buiten bereik van dieren houden. Sommige dieren bijten graag aan netsnoeren.
13. Gebruik een zacht, droog doekje om het apparaat te reinigen. Gebruik geen oplosmiddelen of op benzine gebaseerde vloeistoffen. U kunt een vochtig doekje met verdund schoonmaakmiddel gebruiken om hardnekkige vlekken te verwijderen.
14. De leverancier is niet verantwoordelijk voor schade of verloren gegevens veroorzaakt door storing, misbruik, modificatie van het apparaat of batterijvervanging.
15. Onderbreek nooit de verbinding wanneer het apparaat formatteert of bestanden overdraagt. De gegevens kunnen anders corrupt of verloren raken.
16. Indien het apparaat een USB-afspeelfunctie heeft, moet de USB-geheugenstick rechtstreeks op het apparaat worden aangesloten. Gebruik geen USB-verlengkabel, omdat die kan leiden tot storingen met foutieve gegevens als gevolg.
17. Het nominale specificatielabel is te vinden op het paneel aan de onder- of achterkant van het apparaat.

18. Dit apparaat is niet bestemd voor gebruik door mensen (inclusief kinderen) met fysieke, zintuiglijke of geestelijke gebreken of gebrek aan kennis en ervaring, tenzij zij onder toezicht staan of instructies hebben over het juiste gebruik van het apparaat hebben gekregen van de persoon die verantwoordelijk is voor hun veiligheid.
19. Dit product is alleen voor niet-professioneel gebruik bedoeld en niet voor commercieel of industrieel gebruik.
20. Verzeker u ervan dat het apparaat in een stabiele positie staat opgesteld. Beschadigingen veroorzaakt door het gebruik van dit apparaat in een onstabiele positie, trillingen of schokken of door het niet opvolgen van andere waarschuwingen of voorzorgsmaatregelen beschreven in deze gebruikshandleiding worden niet gedekt door de garantie.
21. Verwijder nooit de behuizing van dit apparaat.
22. Plaats dit apparaat nooit op andere elektrische apparatuur.
23. Geef kinderen geen gelegenheid in aanraking met plastic zakken te komen.
24. Gebruik uitsluitend uitbreidingen/accessoires gespecificeerd door de fabrikant.
25. Laat alle reparaties over aan gekwalificeerd onderhoudspersoneel. Onderhoud is nodig wanneer het toestel op enige wijze beschadigd is, zoals het netsnoer of de stekker, wanneer er vloeistof in het toestel is gemorst of voorwerpen in zijn terechtgekomen, wanneer het toestel aan regen of vocht is blootgesteld, niet normaal werkt of is gevallen.
26. Langdurige blootstelling aan harde geluiden van persoonlijke muziekspelers kan leiden tot tijdelijk of permanent gehoorverlies.
27. Als het product wordt geleverd met voedingskabel of AC-stroomadapter:
    - Als er problemen optreden, koppel de wisselstroomvoedingskaart dan los en laat reparaties over aan bevoegd personeel.
    - Nooit op de stroomadapter stappen of deze indrukken. Wees voornamelijk voorzichtig in de buurt van de stekkers en het punt waar de kabel uit het apparaat komt. Plaats geen zware voorwerpen op de stroomadapter, om beschadiging ervan te voorkomen. Houd het gehele apparaat buiten bereik van kinderen! Wanneer kinderen met de voedingskabel spelen, kunnen zij ernstig letsel oplopen.
    - Haal de stekker uit het stopcontact tijdens onweer of wanneer u deze langere tijd niet gebruikt.
    - Het stopcontact moet in de buurt van de apparatuur zijn geïnstalleerd en eenvoudig te bereiken zijn.
    - Overbelast stopcontacten of verlengsnoeren niet. Overbelasting kan brand of een elektrische schok veroorzaken.
    - Apparaten met een Klasse 1 structuur dienen te worden aangesloten op een stopcontact met een beschermende aardverbinding.
    - Apparaten met een Klasse 2 structuur vereisen geen aardverbinding.
    - Houd altijd de stekker vast wanneer u deze uit het stopcontact trekt. Trek nooit aan de voedingskabel. Dit kan tot een kortsluiting leiden.
    - Gebruik nooit een beschadigde voedingskabel of stekker of een los stopcontact. Dit vormt namelijk een risico op brand of elektrische schokken.
28. Indien het product knoopcelbatterijen bevat of wordt geleverd met een afstandsbediening die knoopcelbatterijen bevat:
    Waarschuwing:
    - "Batterij niet inslikken, chemisch brandgevaar” of gelijkwaardige werking.
    - (De afstandsbediening meegeleverd met) Dit product bevat een munt/knoopcelbatterij. Als de batterij wordt ingeslikt, kan deze in slechts 2 uur ernstige interne brandwonden veroorzaken en tot de dood leiden.
    - Houd nieuwe en gebruikte batterijen buiten bereik van kinderen.
    - Als de batterijhouder niet goed kan worden gesloten, dient u het product niet meer te gebruiken en buiten bereik van kinderen te houden.
    - Als u denkt dat batterijen zijn ingeslikt of binnenin een willekeurig lichaamsdeel terecht zijn gekomen, dient u onmiddellijk medische hulp te zoeken.
29. Waarschuwing m.b.t. het gebruik van batterijen:

- Als de batterij onjuist wordt geplaatst, bestaat er explosiegevaar. Vervang de batterij alleen door een zelfde of vergelijkbare soort batterij.
- Stel de batterij niet bloot aan extreem hoge of lage temperaturen of een lage luchtdruk op grote hoogte tijdens gebruik, opslag of transport.
- Vervanging van een batterij door een incorrect type kan leiden tot een ontploffing of de lekkage van ontvlambare vloeistoffen of gas.
- Verwijdering van een batterij in vuur of een hete oven of het mechanisch verpletteren of snijden van een batterij kan leiden tot een ontploffing.
- Laat een batterij nooit achter in omgevingen met extreem hoge temperaturen, anders kan dit leiden tot een ontploffing of de lekkage van ontvlambare vloeistoffen of gas.
- Stel een batterij nooit bloot aan een extreem lage luchtdruk, anders kan dit leiden tot een ontploffing of de lekkage van ontvlambare vloeistoffen of gas.
- Aandacht voor het milieu is nodig bij het verwijderen van de batterijen.

INSTALLATIE

- Pak alle onderdelen uit en verwijder de beschermende materialen.
- Sluit het apparaat niet aan op het stopcontact, voordat u de netspanning hebt gecontroleerd en voordat alle andere aansluitingen zijn gemaakt.

Inbegrepen toebehoren:

Handleiding

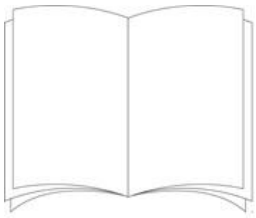

Voedingsadapter

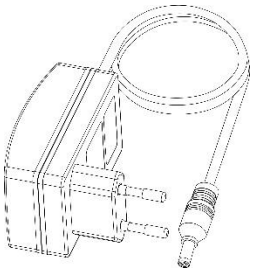

<u>Plaats van de bedieningen</u>

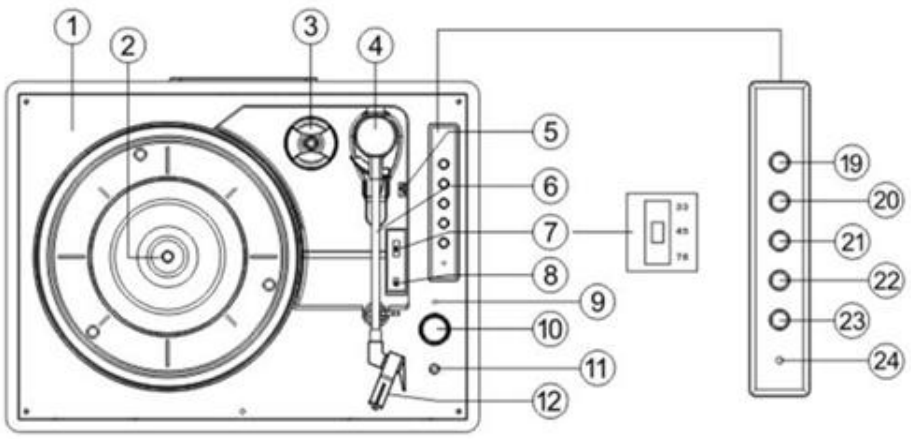

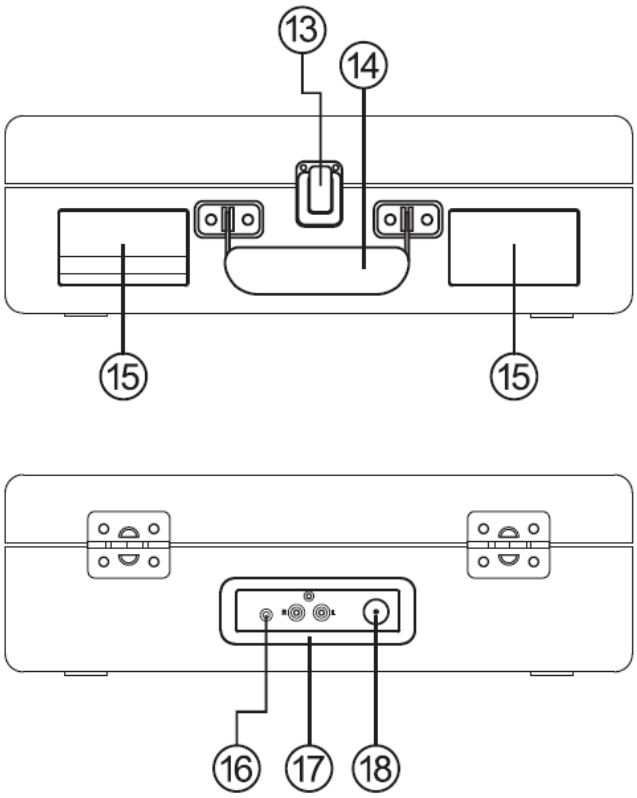

1. Dek platenspeler
2. Platenspeleras
3. Middengatadapter
4. Toonarm
5. Hendel
6. Toonarmclip
7. Toerenregelaar platenspeler
8. Bedieningsschakelaar automatische stop (als de plaat stopt voor het einde van het laatste nummer, zet dan de AUTO/STOP-keuzeschakelaar op UIT.)
9. Oplaadindicator
10. Aan/uit-knop/volumeknop
11. Koptelefoonaansluiting
12. Stylus
13. Slot
14. Handgreep om te dragen
15. Luidspreker
16. Aux in-aansluiting
17. Line-uitgang kanaal R/L
18. DC in-aansluiting
19. Koppelen

20. Vorige nummer
21. Volgende nummer
22. Afspelen/pauzeren
23. Modus
24. Modusindicator, zal knipperen wanneer batterij leeg loopt.

Modus

1. Druk kort op "Mode (Modus)" om de afspeelmodus te selecteren.
2. De blauwe led knippert als de bluetooth wordt gekoppeld.
3. De blauwe led licht op wanneer de bluetooth is verbonden.
4. De rode led licht op wanneer het in de platenspelermodus staat.
5. De groene led licht op als het in Aux in-modus staat.

De platenspeler gebruiken

1. Plaats de platenspeler op een vlak en waterpas oppervlak.
2. Steek de voedingskabel in de DC-ingang aan de achterkant van de behuizing en steek de stekker in een stopcontact.
3. Zorg ervoor dat bij eerste gebruik de , zorg ervoor dat de kabelbinder wordt verwijderd van de toonarm.
4. Verwijder de styluskap en bewaar deze op een veilige plaats voor toekomstig gebruik

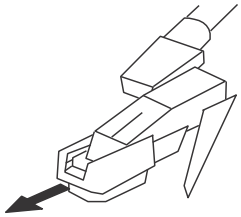

5. Stel de toerenregelaar in op het juiste aantal toeren (33,45 of 78 rpm) die overeenkomt met de af te spelen plaat.
6. Draai aan de volumeknop om de platenspeler in te schakelen. De modusindicator zal rood oplichten.
7. Plaats een plaat op de platenspeler en maak de toonarm los
8. Gebruik de hendel om de toonarm op te tillen en verplaats de toonarm, zodat de stylus net binnen de rand van de plaat is gepositioneerd of uitgelijnd is met het begin van het af te spelen nummer.
9. Laat de toonarm langzaam zaken. Na een korte pauze begint de plaat af te spelen
10. Stel het volume in op het gewenste niveau door aan de volumeknop te draaien
11. De platenspeler stopt wanneer het einde van de plaat is bereikt.

12. Gebruik de hendel opnieuw om de toonarm op te tillen (het dek begint weer te draaien), beweeg de toonarm terug naar de clip en laat de toonarm zakken in de houder. Het dek stopt.
13. Beveilig de toonarm met behulp van de clip en plaats de styluskap terug na gebruik en altijd bij het verplaatsen van de platenspeler.
14. Til de toonarm op van de plaat en draai de volumeknop linksom om de platenspeler uit te schakelen.

Opmerking
Sommige platen hebben een groter middengat en het kan nodig zijn om de middengatadapter op de platenspeleras te plaatsen voordat u de plaats op de platenspeler plaats. Plaats altijd de styluskap altijd terug en beveilig de toonarm met behulp van de clip voordat u de platenspeler verplaatst.

WAARSCHUWING: als de plaat stopt met draaien voor het einde van het laatste nummer (niet alle platen zijn hetzelfde), zet dan de AUTO/STOP-keuzeschakelaar (8) op UIT.

Gebruik met hulpapparaat

1. Analoge hulpapparatuur kan op de platenspeler worden aangesloten en versterkt
2. Sluit de hulpapparatuur met behulp van een 3,5 mm aansluitkabel (kabel niet Inbegrepen) aan op de LINE IN-aansluiting.
3. Druk op de afspeelknop van de hulpapparaat en selecteer een nummer zoals gebruikelijk op het hulpapparaat.
4. Het volume kan worden ingesteld met behulp van de volumeknop op de platenspeler of de bedieningen van het aangesloten hulpapparaat.
5. Draai de volumeknop helemaal naar links om de platenspeler uit te schakelen.

Gebruik van koptelefoon (niet inbegrepen)
Een stereo koptelefoonaansluiting is voorzien, zodat de platenspeler kan worden gebruikt zonder anderen te storen. Plug de koptelefoon nabij de gemarkeerde koptelefoon nabij de volumeknop en stel het luistervolume in op uw gekozen niveau. Overmatige geluidsdruk van oortelefoons en koptelefoons kan gehoorverlies veroorzaken. De luidsprekers van de platenspeler werken niet als een koptelefoon is aangesloten.

De platenspeler aansluiten op een externe luidspreker

Voor het aansluiten van de platenspeler op externe luidsprekers (via een geschikte versterker),
gebruik een dubbele tulpverloopkabel (niet inbegrepen) om de RCA-uitgangsaansluiting aan te sluiten op de Audio in van de versterker. Zorg ervoor dat rode stekkers in de rode aansluitingen worden gestoken en de witte stekkers in de witte aansluitingen.

Gebruik met bluetoothapparaat

Controleer of uw platenspeler in bluetoothmodus staat. Als u nog niet in bluetoothmodus bent, druk dan kort op de knop Mode (Modus) totdat u in bluetoothmodus bent (de blauwe led zal oplichten). Het zal beginnen te zoeken naar bluetoothapparaten (de blauwe led knippert tijdens het koppelen).

In bluetoothmodus:

1. De platenspeler zoekt naar bluetooth.
2. Schakel op het apparaat (bijvoorbeeld iPhone/iPad/Android/andere telefoon/tablet/computer) bluetoothconnectiviteit in zorg ervoor dat het zichtbaar is.

Opmerking: Raadpleeg indien nodig de instructies voor uw apparaat om bluetooth toe te voegen of in te stellen.

3. Selecteer indien nodig "Add new device (Nieuw apparaat toevoegen)".

Opmerking: Sommige producten zullen automatisch naar een nieuw apparaat zoeken en is daarom de optie 'Add new device (Nieuw apparaat toevoegen)' niet beschikbaar.

4. Wanneer gevonden wordt uw apparaat als "Lenco TT-120" weergegeven. Selecteer en begin met koppelen.
5. Wanneer het koppelen is voltooid, wordt 'Bluetooth Connected (Bluetooth verbonden)' weergegeven.
6. Nu u uw apparaat heeft gekoppeld met de platenspeler, zal het verbinden met de platenspeler wanneer het binnen bereik is, dat is ongeveer 10 meter of minder.
7. Uw apparaat blijft gekoppeld met de platenspeler tenzij u besluit de verbinding los te koppelen of te ontkoppelen.
8. U kunt kort op "Pair (Koppelen)" drukken om opnieuw verbinding te maken.

Bluetooth afspelen

1. Druk op "Back (Terug)" Voor het vorige nummer van uw bluetoothapparaat.
2. Druk op "Next (Volgende)" voor het volgende nummer van uw bluetoothapparaat.
3. Druk op "Play/pause (Afspelen/pauzeren)" om uw bluetoothapparaat af te spelen of te pauzeren.

“Dit product is voorzien van een Bluetooth-**ontvangstfunctie, u kunt er geen Bluetooth-audio mee sturen**: dit betekent dat u van een externe bron zoals een smartphone draadloos een Bluetooth-audiosignaal kunt ontvangen.”

De TT-120 opladen

Steek een oplaadkabel in de DC 5V-aansluiting op het achterpaneel. De rode ledindicator zal oplichten. Het opladen kan tot 2 uur duren. De ledindicator gaat uit wanneer de batterij volledig opgeladen is. De MODE LED (24) zal knipperen wanneer batterij leeg loopt.

HET VERVANGEN VAN DE NAALD

Om de naald te vervangen, verwijzen wij u naar de onderstaande instructies.

Het verwijderen van de naald uit het element

1. Plaats een schroevendraaier tegen de punt van de stylus en duw naar onderen zoals weergegeven in aanwijzing “A”.
2. Verwijder de stylus door de stylus naar voren te trekken en naar onderen te duwen.

De stylus installeren

1. Houd de punt van de stylus vast en steek de stylus in door te drukken zoals weergegeven in aanwijzing “B”.
2. Duw de stylus naar boven zoals in aanwijzing “C” totdat de stylus in de puntstand staat.





EN	NL
Guide Pins (inside)	**Geleidepennen (binnen)**

OPMERKINGEN

Wij adviseren u uw platen schoon te maken met een anti-statische doek om maximaal van ze te genieten.

Om dezelfde reden dient uw stylus periodiek te worden vervangen (circa elke 250 afspeeluren).

TIPS VOOR EEN GOED GEBRUIK VAN UW PLATENSPELER

1. Ga voorzichtig te werk bij het openen of sluiten van de stofkap door deze in het midden of aan beide zijden tegelijk vast te pakken.
2. Raak de naaldpunt niet met uw vingers aan. Vermijd het stoten van de naald tegen de draaitafel of tegen de rand van de plaat.
3. Reinig de naald regelmatig. Gebruik daarvoor een zachte borstel en beweeg alleen van achteren naar voren.
4. Als u een reinigingsvloeistof voor de naald moet gebruiken, gebruik deze dan zeer spaarzaam.
5. Veeg de behuizing van de platenspeler voorzichtig af met een zachte doek. Gebruik slechts een klein beetje mild reinigingsmiddel om de platenspeler af te nemen.
6. Gebruik nooit agressieve chemicaliën of oplosmiddelen om onderdelen van het draaitafelsysteem te reinigen.

Batterij vervangen

1. Draai de 4 schroeven aan de bovenkant van het houten bedieningspaneel los en schuif het paneel naar rechts.

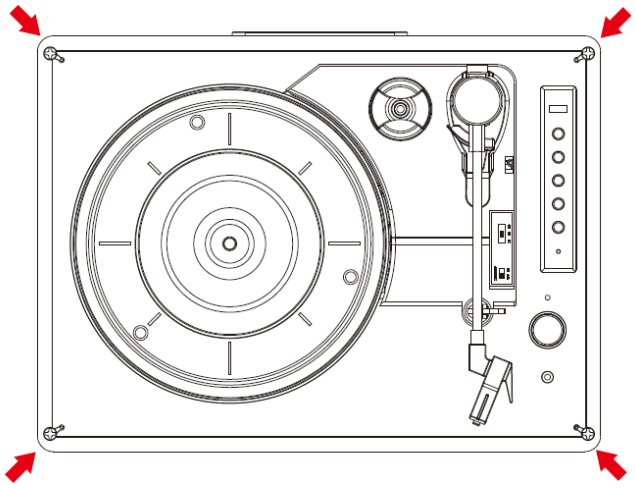

2. Nadat u het paneel hebt verschoven, draait u de schroef los waarmee de batterij vastzit.

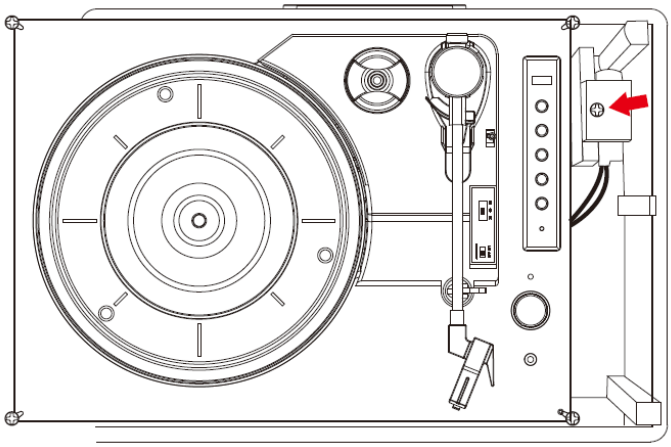

3. De batterij is nu toegankelijk.

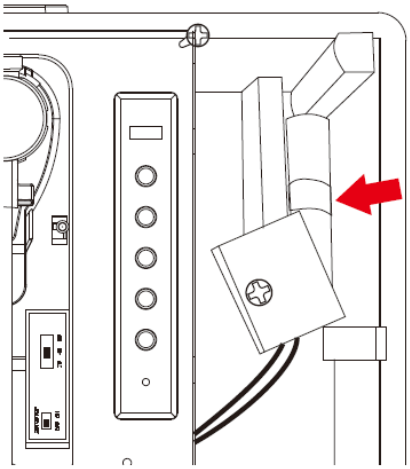

4. Koppel de kabelconnector van de batterij los.

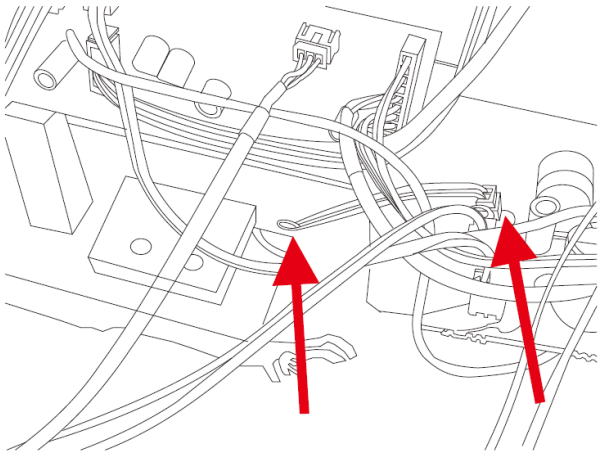

SPECIFICATIES

Type	Riemaandrijving
Aandrijfmotor	Gelijkstroommotor
snelheid	33 1/3 tpm, 45 tpm, 78 tpm
wow en flutter	<0,35%
Draaitafel	200 mm

cartridge	
Type	Keramisch
Naald	0,7 millimeter
Optimale naalddruk	6 gram
Uitgang	300-500 mv
Frequentiebereik	,+/-20 dB
overspraak	10 db
signaal-ruisverhouding (S/N)	18 db

Algemeen	
Adapter	Invoer AC 100-240 V, 50/60 Hz, max. 0,3 A uitvoer DC 5 V, 1 A
product	DC5V;1A
audio-uitvoer (lijnuitgang)	300-500 mv
Opgenomen vermogen	5 W

Voedingsadapter:	Uitvoer DC 5 V, 1 A Invoer AC 100-240 V, 50/60 Hz, 0,3 A max.
Koppelnaam bluetooth:	Lenco TT-120
Koptelefoonaansluiting:	3,5 mm
Bedrijfstemperatuur:	0 °C tot 40 °C
Opslagtemperatuur:	-20 °C tot 70 °C
Ingebouwde lithiumbatterij:	18650/1200 mAh/3,7 V
Oplaadvermogen:	DC 5,0 V≥1500 mA

Oplaadtijd batterij	ca. 2 uur
Afspeeltijd batterij	tot 5 uur in platenspelermodus en 8 uur in bluetoothmodus bij 1/3 volume

Vanwege doorlopende verbeteringen zijn de functies en het ontwerp zonder nadere aankondiging onderhevig aan wijzigingen
Voedingsadapter (alleen voor EU)
Gebruik uitsluitend de lichtnetdapter die in de gebruiksaanwijzing wordt vermeld

Informatie	Waarde en precisie
Naam of handelsmerk van de fabrikant, handelsregistratie en adres	DongGuan Obelieve Electronic Co.,Ltd Huazhaoxin Industrial park B-4 / F, Golden phoenix industrial zone, Fenggan town, Dongguan city, Guangdong province, China
Modelaanduiding	0BL-0501000E
Ingangsspanning	100-240 V
Ingangsfrequentie wisselstroom	50/60 Hz
Uitgangsspanning	5 V
Uitgangsstroom	1 A
Uitgang	5 W
Gemiddelde actieve efficiëntie	73,62
Verbruik onbelast vermogen	≤ 0,10

Garantie

Commaxx B.V. biedt service en garantie aan overeenkomstig met de Europese wetgeving. Dit houdt in dat u, in het geval van reparaties (zowel tijdens als na de garantieperiode), uw lokale handelaar moet contacteren.
Belangrijke opmerking: Het is niet mogelijk om producten die moeten worden gerepareerd rechtstreeks naar Commaxx B.V. te sturen.
Belangrijke opmerking: De garantie verloopt als een onofficieel servicecenter het apparaat op wat voor manier dan ook heeft geopend, of er toegang toe heeft gekregen.
Het apparaat is niet geschikt voor professioneel gebruik. In het geval van professioneel gebruik worden alle garantieverplichtingen van de fabrikant nietig verklaard.

Disclaimer

Er worden regelmatig updates in de firmware en/of hardwarecomponenten gemaakt. Daardoor kunnen gedeelten van de instructie, de specificaties en afbeeldingen in deze documentatie enigszins verschillen van uw eigen situatie. Alle onderwerpen die staan beschreven in deze handleiding zijn bedoeld als illustratie en zijn niet van toepassing op specifieke situaties. Aan de beschrijving in dit document kunnen geen rechten worden ontleend.

Afvoer van het oude apparaat

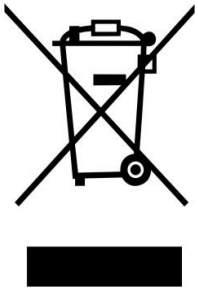

Dit symbool geeft aan dat het betreffende elektrische product of de accu/batterij niet mag worden verwijderd als algemeen huishoudelijk afval in Europa. Zorg voor een juiste afvalverwerking door het product en de accu/batterij in overeenstemming met alle van toepassing zijnde lokale wetten voor het verwijderen van elektrische apparatuur of accu's/batterijen te verwijderen. Als u dit doet, helpt u de natuurlijke bronnen te behouden en de standaard van milieubescherming te verbeteren bij de behandeling en verwijdering van elektrisch afval (Afgedankte Elektrische en Elektronische Apparatuur).

VERKLARING VAN CONFORMITEIT

Hierbij verklaar ik, Commaxx, dat het type radioapparatuur [Classic Phono TT-120] conform is met Richtlijn 2014/53/EU. De volledige tekst van de EU-conformiteitsverklaring kan worden geraadpleegd op het volgende internetadres: https://commaxx-certificates.com/doc/tt-120_doc.pdf

Type RF	Frequentiebereik (MHz)	Vermogen (dBm)
Bluetooth	2402-2480	<6



WAARSCHUWING: Luister nooit voor lange tijd op hoge volumeniveaus, om mogelijke gehoorbeschadiging te voorkomen.

Service

Bezoek voor meer informatie en helpdeskondersteuning www.lenco.com

Commaxx B.V. Wiebachstraat 37, 6466 NG Kerkrade, The Netherlands.

Deutsch

ACHTUNG:
Eine andere als die hier beschriebene Bedienung, Einstellung oder Verwendung der Funktionen kann zu gefährlicher Strahlenbelastung führen.

VORSICHTSMASSNAHMEN VOR DER BENUTZUNG

BEFOLGEN SIE IMMER FOLGENDE ANWEISUNGEN:

1. Blockieren oder bedecken Sie keine Lüftungsöffnungen. Wenn Sie das Gerät auf ein Regal stellen, lassen Sie um das gesamte Gerät 5 cm (2”) freien Platz.
2. Stellen Sie das Gerät entsprechend den Anweisungen der mitgelieferten Bedienungsanleitung auf.
3. Halten Sie das Gerät von Hitzequellen wie Radiatoren, Heizern, Öfen, Kerzen oder anderen hitzeerzeugenden Produkten oder offenen Flammen fern. Das Gerät darf nur bei gemäßigtem Klima verwendet werden. Sehr kalte oder heiße Umgebungen sind zu vermeiden. Die Betriebstemperatur liegt zwischen 0 °C und 35 °C.
4. Meiden Sie bei der Nutzung des Produkts die Nähe starker Magnetfelder.
5. Elektrostatische Entladungen können die normale Verwendung von diesem Gerät stören. Sollte dies geschehen, führen Sie einfach einen Reset aus und starten Sie dann das Gerät entsprechend den Anweisungen dieser Bedienungsanleitung neu. Gehen Sie besonders bei Datenübertragungen mit dem Gerät vorsichtig um und führen Sie diese nur in einer antielektrostatischen Umgebung aus.
6. Warnung! Niemals Gegenstände durch die Lüftungsschlitze oder Öffnungen in das Gerät stecken. In diesem Gerät fließt Hochspannung und das Hineinstecken von Gegenständen kann zu elektrischem Schock und/oder Kurzschluss interner elektrischer Bauteile führen. Aus dem gleichen Grund kein Wasser oder Flüssigkeiten in das Gerät geben.
7. Benutzen Sie das Gerät nicht in nasser oder feuchter Umgebung wie Bad, Dampfküche oder in der Nähe von Schwimmbecken.
8. Das Gerät darf weder Tropf- noch Spritzwasser ausgesetzt werden und es dürfen keine mit Flüssigkeit gefüllten Behälter wie z.B. Vasen auf das Gerät oder in der Nähe des Gerätes gestellt werden.
9. Benutzen Sie das Gerät nicht bei Kondensationsgefahr. Wenn Sie das Gerät in einem warmen feuchten Raum mit Dampf benutzen, dann können Wassertropfen oder Kondensation in das Gerät eindringen und u. U. zu Fehlfunktionen des Geräts führen. Schalten Sie in diesem Fall das Gerät für 1 – 2 Stunden aus, bevor Sie es erneut einschalten: Das Gerät sollte vollständig getrocknet sein, wenn Sie es wieder einschalten.
10. Obwohl dieses Gerät unter größter Sorgfalt und vor Auslieferung mehrmals überprüft wurde, können trotzdem wie bei jedem anderen elektrischen Gerät auch Probleme auftauchen. Trennen Sie das Gerät im Falle einer Rauchentwicklung, starker Hitzeentwicklung oder jeden anderen unnatürlichen Erscheinung sofort vom Netz.
11. Dieses Gerät ist durch eine Stromquelle wie auf dem Typenschild angegeben zu betreiben. Halten Sie bei Unsicherheiten über die Art Ihrer Stromversorgung in Ihrer Wohnung Rücksprache mit Ihrem Händler oder Ihrer Stromzuliefererfirma.
12. Halten Sie es von Haustieren fern. Einige Nagetiere lieben es, an Netzkabeln zu nagen.
13. Benutzen Sie für die Reinigung ein weiches und trockenes Tuch. Benutzen Sie niemals Lösungsmittel oder Flüssigkeiten auf Ölbasis. Benutzen Sie zum Entfernen hartnäckiger Flecken ein feuchtes Tuch mit mildem Reinigungsmittel.
14. Der Hersteller haftet nicht für Schäden oder Verluste durch Fehlfunktion, Zweckentfremdung oder Modifikation des Geräts oder durch Wechseln der Batterien.
15. Unterbrechen Sie die Verbindung nicht während einer Formatierung oder einer Datenübertragung. Bei Unterbrechung drohen Datenverlust und Datenbeschädigung.
16. Wenn das Gerät eine USB-Wiedergabefunktion besitzt, dann stecken Sie den USB-Stick direkt in das Gerät. Verwenden Sie kein USB-Verlängerungskabel, weil die erhöhte Störungsanfälligkeit zu Datenverlust führen könnte.
17. Das Typenschild befindet sich an der Unter- oder Rückseite des Gerätes.

18. Dieses Gerät ist nicht zur Benutzung durch Personen (auch Kinder) mit physischen, sensorischen oder mentalen Beeinträchtigungen oder ohne ausreichender Erfahrung vorgesehen, es sei denn, sie werden durch eine verantwortliche Person beaufsichtigt oder wurden in die ordnungsgemäße Bedienung des Gerätes durch eine für ihre Sicherheit verantwortlichen Person eingewiesen.
19. Dieses Produkt ist nur für den nicht-professionellen Gebrauch und nicht für gewerbliche oder industrielle Zwecke bestimmt.
20. Stellen Sie sicher, dass das Gerät in einer stabilen Position aufgestellt ist. Schäden, die durch Verwendung dieses Produkts in einer instabilen Position, durch Vibrationen, Stöße oder Nichtbeachtung der anderen in diesem Handbuch enthaltenen Warnungen und Vorwarnungen entstehen, werden nicht durch die Garantie abgedeckt.
21. Entfernen Sie niemals das Gehäuse dieses Produkts.
22. Stellen Sie das Produkt niemals auf andere elektrische Geräte.
23. Halten Sie Kinder von den Plastiktüten fern.
24. Benutzen Sie nur vom Hersteller spezifizierte Erweiterungen/Zubehörteile.
25. Lassen Sie alle Eingriffe von qualifiziertem Servicepersonal ausführen. Eingriffe werden notwendig, wenn das Gerät in irgendeiner Weise beschädigt wurde, beispielsweise am Netzkabel oder am Netzstecker oder wenn Flüssigkeit in das Gerät gelangt ist bzw. Gegenstände in das Gerät gefallen sind, das Gerät Regen oder Feuchtigkeit ausgesetzt war, es heruntergefallen ist oder nicht ordnungsgemäß funktioniert.
26. Langes Hören lauter Töne aus einem Musikgerät kann zum zeitweiligen oder permanenten Hörverlust führen.
27. Wenn zum Lieferumfang des Produkts ein Netzkabel oder ein Netzadapter gehört:
    - Wenn irgendwelche Probleme auftreten, dann trennen Sie das Gerät vom Stromnetz und setzen Sie sich anschließend mit einer qualifizierten Fachkraft in Verbindung.
    - Treten Sie nicht auf das Netzteil und klemmen Sie es auch nicht ein. Seien Sie im näheren Bereich des Steckers und der Herausführungen des Kabels besonders vorsichtig. Stellen Sie keine schweren Gegenstände auf das Netzteil, weil es dadurch beschädigt werden könnte. Halten Sie das gesamte Gerät außerhalb der Reichweite von Kindern! Durch Spielen mit dem Netzkabel können sie sich ernsthafte Verletzungen zuziehen.
    - Trennen Sie das Gerät während eines Gewitters oder bei längerer Nichtbenutzung vom Netz.
    - Die Wandsteckdose muss sich in der Nähe des Geräts befinden und einfach zu erreichen sein.
    - Steckdosen und Verlängerungsleitungen nicht überlasten. Eine Überlastung kann zu Brandgefahr bzw. Stromschlag führen.
    - Geräte der Schutzklasse 1 sind an eine Netzsteckdose mit Schutzleiter anzuschließen.
    - Geräte der Schutzklasse 2 benötigen keinen Schutzleiteranschluss.
    - Halten Sie den Netzstecker in der Hand, wenn Sie ihn aus der Netzsteckdose ziehen. Ziehen Sie ihn nicht durch Zerren am Kabel heraus. Das kann zu einem Kurzschluss führen.
    - Verwenden Sie weder ein beschädigtes Netzkabel noch einen beschädigten Stecker oder eine lockere Steckdose. Es besteht Brand- und Stromschlaggefahr.
28. Wenn das Produkt mit einer Fernbedienung mit Batterien/Knopfzellen geliefert wird oder das Produkt eine derartige Fernbedienung umfasst:
    Warnung:
    - „Die Batterie nicht einnehmen, er besteht Verätzungsgefahr".
    - [Die mit diesem Produkt mitgelieferte Fernbedienung] enthält eine Knopfbatterie. Das Verschlucken der Batterie kann innerhalb von nur 2 Stunden zu schwersten inneren Verbrennungen mit Todesfolge führen.
    - Halten Sie neue und gebrauchte Batterien von Kindern fern.
    - Verwenden Sie dieses Produkt nicht weiter und halten Sie es von Kindern fern, wenn das Batteriefach nicht sicher schließt.

- Suchen Sie umgehend ärztliche Hilfe auf, wenn Sie vermuten, dass Batterien verschluckt oder in Körperöffnungen eingeführt wurden.

29. Warnhinweise bzgl. der Verwendung von Batterien:
    - Es besteht Explosionsgefahr, wenn die Batterien nicht korrekt eingelegt werden. Nur mit Batterien des gleichen oder entsprechenden Typs ersetzen.
    - Die Batterie darf während der Benutzung, Aufbewahrung oder des Transports weder sehr hohen oder sehr niedrigen Temperaturen noch niedrigem Luftdruck in großen Höhenlagen ausgesetzt werden.
    - Die Ersetzung der Batterie mit einem falschen Batterietyp kann zum Explodieren der Batterie oder dem Auslaufen von entflammbarem Gas oder entflammbarer Flüssigkeit aus der Batterie führen.
    - Die Entsorgung der Batterie in Feuer oder einem heißen Ofen oder das mechanische Zerkleinern oder Zerteilen der Batterie kann zu Explosionen führen.
    - Das Verbleiben der Batterie in einer Umgebung mit sehr hohen Temperaturen kann zum Explodieren der Batterie oder dem Auslaufen von entflammbarem Gas oder entflammbarer Flüssigkeit führen.
    - Eine einem sehr niedrigen Luftdruck ausgesetzte Batterie kann explodieren oder es kann aus einer einem sehr niedrigen Luftdruck ausgesetzten Batterie entflammbares Gas oder entflammbare Flüssigkeit auslaufen.
    - Augenmerk ist auf den ökologischen Aspekt der Batterieentsorgung zu legen.

ANBRINGEN

- Packen Sie alle Teile aus und entfernen Sie danach die Schutzmaterialien.
- Schließen Sie das Gerät nicht eher an das Netz an, bevor Sie die Netzspannung überprüft haben und alle anderen notwendigen Verbindungen hergestellt sind.

Im Lieferumfang enthaltene Zubehörteile:

Bedienungsanleitung

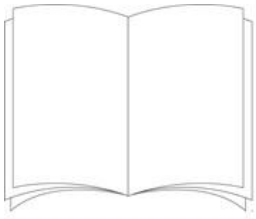

Netzadapter

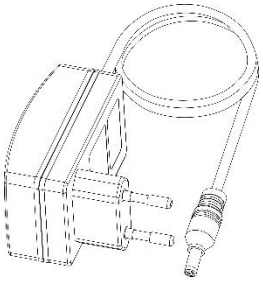

Bedienelemente

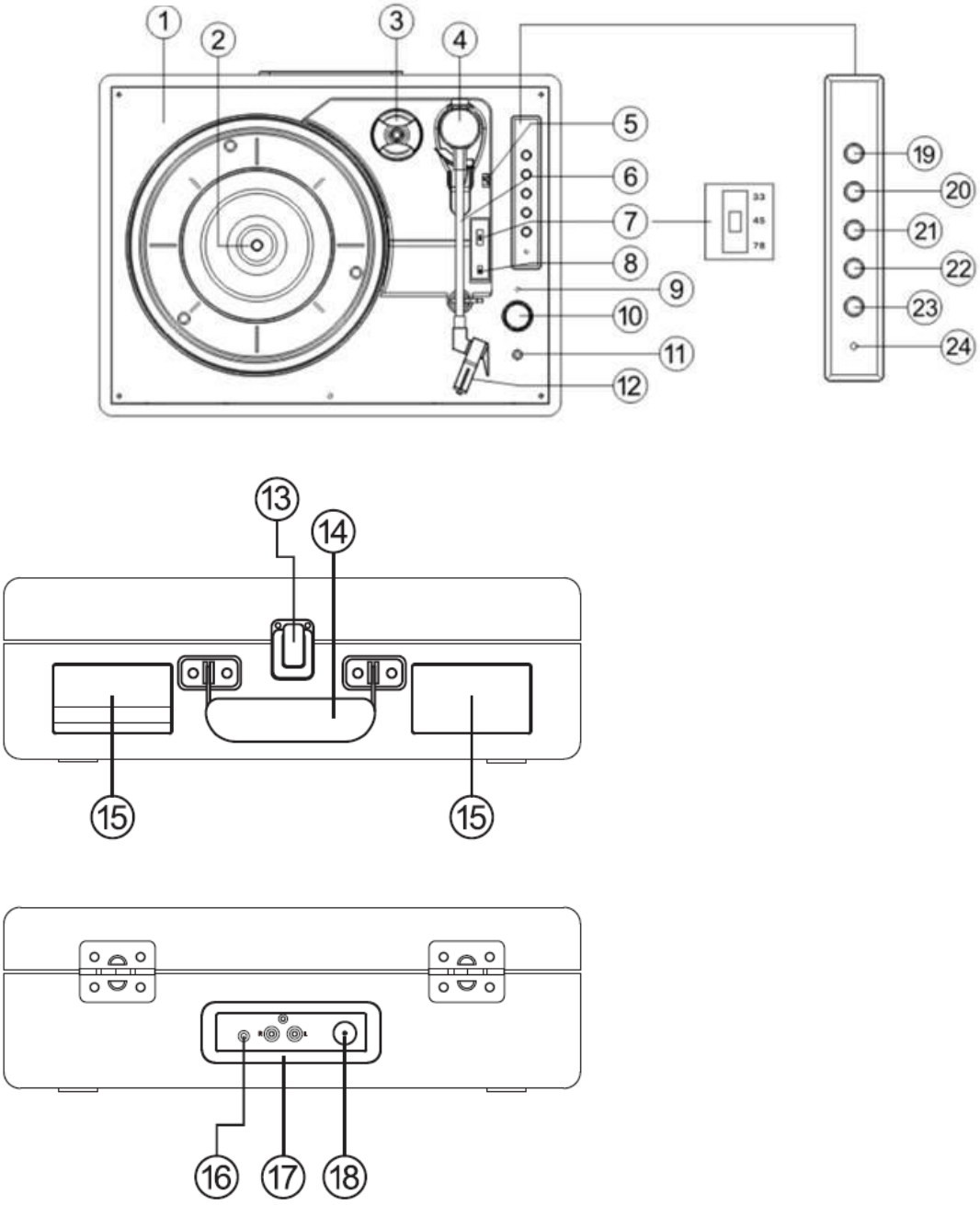

1. Plattenspielerdeck
2. Plattentellerspindel
3. Mittellochadapter
4. Tonarm
5. Tonarm-Lifthebel
6. Tonarmhalter
7. Plattenteller-Geschwindigkeitswähler

8. Schalter automatische Abschaltsteuerung (Stellen Sie Auto-Stopp auf AUS, wenn die Schallplatte vor Beendigung des letzten Titels stoppt)
9. Ladeanzeige
10. Ein/Aus-Schalter / Lautstärkeregler
11. Kopfhörerbuchse
12. Tonnadel
13. Verschluss
14. Tragegriff
15. Lautsprecher
16. AUX-Eingangsbuchse
17. LINE-Ausgang linker/rechter Kanal
18. Stromversorgungseingang
19. Koppeln
20. Vorheriger Titel
21. Nächster Titel
22. Wiedergabe/Pause
23. Modus
24. Modusanzeige-LED, blinkt, wenn der Akku fast leer ist

Modus

1. Drücken Sie kurz „Modus“, um den Wiedergabemodus auszuwählen.
2. Während der Bluetooth-Kopplung blinkt die Modusanzeige-LED Blau.
3. Wenn die Bluetooth-Verbindung erfolgreich aufgebaut wurde, dann leuchtet die Modusanzeige-LED kontinuierlich Blau.
4. Wenn der Plattenspielermodus ausgewählt ist, dann leuchtet die Modusanzeige-LED Rot.
5. Wenn der AUX-Eingangsmodus ausgewählt ist, dann leuchtet die Modusanzeige-LED Grün.

Benutzen des Plattenspielers

1. Stellen Sie den Plattenspielerkoffer auf eine ebene Oberfläche.
2. Schließen Sie den Netzadapter am Stromversorgungseingang auf der Rückseite des Plattenspielerkoffers an und stecken Sie anschließend den Netzadapter in eine Netzsteckdose.
3. Vergewissern Sie sich bei der ersten Benutzung des Plattenspielers, dass der Kabelbinder vom Tonarm entfernt wurde.
4. Nehmen Sie danach den Tonnadelschutz ab und bewahren Sie ihn für zukünftige Verwendung an einem sicheren Platz auf.

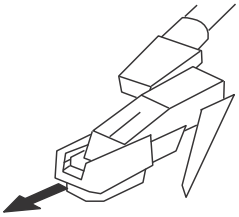

5. Wählen Sie mit Hilfe des Plattenteller-Geschwindigkeitswählers die für die wiederzugebende Schallplatte benötigte Geschwindigkeit (33, 45 oder 78 U/min) aus.
6. Drehen Sie den Lautstärkeregler, um den Plattenspieler einzuschalten, woraufhin die Betriebszustandsanzeige-LED Rot leuchtet.
7. Legen Sie eine Schallplatte auf den Plattenteller und nehmen Sie anschließend den Tonarm aus dem Tonarmhalter.
8. Heben Sie den Tonarm mit Hilfe des Tonarm-Lifthebels an und bewegen Sie anschließend den Tonkopf so, dass er sich über der Schallplatte bzw. über der Startrille des wiederzugebenden Titels befindet.
9. Senken Sie den Tonarm nun vorsichtig ab. Kurz darauf beginnt die Wiedergabe der Schallplatte.
10. Stellen Sie durch Drehen des Lautstärkereglers den gewünschten Lautstärkepegel ein.
11. Wenn das Ende der Schallplatte erreicht wird, stoppt die Plattentellerrotation automatisch.
12. Heben Sie den Tonarm mit Hilfe des Tonarm-Lifthebels erneut an (der Plattenteller beginnt wieder zu rotieren) und bewegen Sie ihn zurück zum Tonarmhalter. Senken Sie den Tonarm hier ab. Die Plattentellerrotation wird daraufhin wieder gestoppt.
13. Rasten Sie den Tonarm wieder im Tonarmhalter ein und setzen Sie nach Beendigung der Benutzung den Tonnadelschutz wieder auf den Tonkopf, bevor Sie den Plattenspieler umstellen/transportieren.
14. Sie können den Plattenspieler jederzeit ausschalten, indem Sie den auf der Schallplatte aufliegenden Tonarm anheben und anschließend den Laustärkeregler ganz nach links drehen.

Hinweis

Einige Schallplatten besitzen ein größeres Mittelloch. Bei diesen Schallplatten ist es notwendig, dass Sie den Mittellochadapter auf die Plattentellerspindel stecken, bevor Sie die Schallplatte auf den Plattenteller legen. Setzen Sie immer den Tonnadelschutz auf den Tonkopf und fixieren Sie den Tonarm im Tonarmhalter, bevor Sie den Plattenspieler umstellen/transportieren.

WARNUNG: Wenn die Schallplatte vor Beendigung des letzten Titels (nicht alle Schallplatten sind gleich) aufhört, sich zu drehen, bringen Sie den Regler AUTO/STOPP (8) in die AUS-Position.

Benutzen des Plattenspielers mit einem externen Gerät

1. Sie können externe analoge Audiogeräte an den Plattenspieler anschließen und deren Audiosignal über den Plattenspieler verstärken.
2. Schließen Sie Ihr externes Audiogerät über ein Audiokabel mit 3,5-mm-Klinkenbuchse (nicht im Lieferumfang enthalten) an der Eingangsbuchse LINE IN des Plattenspielers an.
3. Starten Sie die Wiedergabe mit Hilfe der Wiedergabetaste des externen Audiogeräts und benutzen Sie die Audiosteuerung Ihres externen Audiogeräts in gewohnter Weise.
4. Die Lautstärke können Sie sowohl über den Lautstärkeregler des Plattenspielers als auch des angeschlossenen externen Audiogeräts steuern.
5. Sie können den Plattenspieler jederzeit ausschalten, indem Sie seinen Lautstärkeregler ganz nach links drehen.

Benutzen eines Kopfhörers (nicht im Lieferumfang enthalten)
Der Plattenspieler besitzt eine Kopfhörerbuchse, damit Sie den Plattenspieler benutzen können, ohne andere Personen zu stören. Schließen Sie den Kopfhörer an der mit einem Kopfhörersymbol gekennzeichneten Buchse unterhalb des Lautstärkereglers an und stellen Sie anschließend die gewünschte Wiedergabelautstärke ein. Übermäßiger Schalldruck der Ohrhörer und Kopfhörer kann zu Gehörverlust führen. Sobald Sie einen Kopf-/Ohrhörer anschließen, werden die Lautsprecher des Plattenspielers stummgeschaltet.

Anschließen externer Lautsprecher an den Plattenspieler
Wenn Sie über einen geeigneten Verstärker an Ihrem Plattenspieler externe Lautsprecher anschließen möchten,
dann verbinden Sie die Cinch-Ausgänge des Plattenspielers über ein Cinch-Stereo-auf-Cinch-Stereo-Audiokabel (nicht im Lieferumfang enthalten) mit den Audioeingängen des externen Verstärkers. Vergewissern Sie sich, dass die roten Cinchstecker an den roten Cinchbuchsen und die weißen Cinchstecker an den weißen Cinchbuchsen angeschlossen sind.

Benutzen des Geräts mit einem Bluetooth-Gerät

Vergewissern Sie sich, dass sich Ihr Plattenspieler im Bluetooth-Modus befindet. Wenn er sich nicht im Bluetooth-Modus befindet, dann drücken Sie die Taste Modus solange kurz, bis sich der Plattenspieler im Bluetooth-Modus befindet (die Modusanzeige-LED leuchtet Blau). Anschließend beginnt der Plattenspieler mit der Suche nach Bluetooth-Geräten (während des Koppelns blinkt die LED Blau).

Im Bluetooth-Modus:

1. Ihr Plattenspieler sucht nach Bluetooth-Geräten.
2. Aktivieren Sie die Bluetooth-Konnektivität des Bluetooth-Geräts (z. B. iPhone, iPad, Android-Mobilgerät, sonstige Mobiltelefone, Tablet-PC oder PC) und vergewissern Sie sich, dass dieses Gerät erkennbar ist.

Hinweis: Schlagen Sie bei Bedarf in der Bedienungsanleitung zu Ihrem Gerät nach, um zu erfahren, wie Bluetooth aktiviert oder eingerichtet werden kann.

3. Wählen Sie gegebenenfalls „Add new device“ (Neues Gerät hinzufügen) aus.

Hinweis: Einige Produkte suchen automatisch nach neuen Geräten. Bei diesen Geräten steht die Option „Add new device“ (Neues Gerät hinzufügen) nicht zur Verfügung.

4. Wenn Ihr Plattenspieler gefunden wurde, dann wird er in der Liste gefundener Bluetooth-Geräte als „Lenco TT-120“ angezeigt. Wählen Sie ihn aus und stellen Sie eine Verbindung her.
5. Wenn das Koppeln abgeschlossen ist, dann wird „Bluetooth Connected“ (Bluetooth verbunden) angezeigt.
6. Jetzt, wo Ihr Plattenspieler mit dem Bluetooth-Gerät gekoppelt ist, verbindet es sich immer mit ihm, sobald es sich innerhalb der Verbindungsreichweite (Sichtlinie) von max. ca. 10 m (33 Fuß) befindet.
7. Ihr Bluetooth-Gerät bleibt solange mit dem Plattenspieler gekoppelt, bis Sie die Verbindung bzw. Kopplung beider Geräte manuell trennen.
8. Zum Wiederverbinden können Sie kurz „Koppeln“ drücken.

Bluetooth-Wiedergabe

1. Drücken Sie „Zurück“, um zum vorherigen Titel Ihres Bluetooth-Geräts zu springen.
2. Drücken Sie „Vor“, um zum nächsten Titel Ihres Bluetooth-Geräts zu springen.
3. Drücken Sie „Wiedergabe/Pause“, um die Wiedergabe Ihres Bluetooth-Geräts zu starten, zu pausieren oder fortzusetzen.

„Dieses Produkt besitzt eine Bluetooth-**Empfang**sfunktion, **mit der Sie jedoch keine Klänge über Bluetooth übertragen können**, d. h. Sie können nur Bluetooth-Audiosignale von externen Quellen wie beispielsweise einem Smartphone kabellos empfangen.“

Laden Ihres TT-120

Stecken Sie das Ladekabel in die Buchse DC 5V auf der Geräterückseite. Die rote LED-Anzeige leuchtet. Der Ladevorgang kann bis zu 2 Stunden dauern. Wenn die Batterie vollständig geladen ist, erlischt die LED-Anzeige. Die MODE LED(24) blinkt, wenn der Akku fast leer ist.

ERSETZEN DER TONNADEL

Folgen Sie für das Ersetzen der Tonnadel der nachfolgenden Anleitung.

Entnehmen der Tonnadel aus dem Tonkopf

1. Setzen Sie einen Schraubendreher an der Spitze der Tonabnehmernadel an. Drücken Sie dann wie in der Abbildung gezeigt nach unten in Richtung „A“.
2. Nehmen Sie danach die Tonabnehmernadel ab, indem Sie ziehen und nach unten drücken.

Einsetzen der Tonabnehmernadel

1. Halten Sie die Tonabnehmernadel an der Spitze und setzen Sie dann die Tonabnehmernadel ein, indem Sie diese wie abgebildet in Richtung „B“ drücken.
2. Drücken Sie nun die Tonabnehmernadel in Richtung „C“ nach oben, bis die Tonabnehmernadel in der für die Nadel vorgesehenen Position einrastet.





EN	DE
Guide Pins (inside)	**Führungsstifte (innen)**

HINWEISE

Wir empfehlen Ihnen, Ihre Platten mit einem antistatischen Tuch zu reinigen, um maximales Musikerlebnis von den Platten zu erhalten.

Wir möchten Sie aus selben Grund darauf hinweisen, Ihre Tonnadel regelmäßig (ungefähr alle 250 Wiedergabestunden) zu wechseln.

TIPPS FÜR BESSERE PLATTERSPIELERLEISTUNG

1. Seien Sie behutsam, wenn Sie den Staubschutz des Plattenspielers öffnen oder schließen. Fassen Sie ihn entweder in der Mitte oder an jeder Seite an.
2. Berühren Sie nicht die Tonnadelspitze mit den Fingern. Vermeiden Sie weiterhin das Aufsetzen der Tonnadel auf dem Plattenteller oder dem Schallplattenrand.
3. Reinigen Sie regelmäßig die Tonnadelspitze mit einem weichen Pinsel. Bewegen Sie den Pinsel dabei nur von hinten nach vorn.
4. Wenn es nötig ist, eine Tonnadelreinigungslösung zu verwenden, dann verwenden Sie diese sehr sparsam.
5. Wischen Sie das Gehäuse des Plattenspielers behutsam mit einem weichen Lappen ab. Verwenden Sie für die Reinigung des Plattenspielers nur eine minimale Menge eines milden Reinigungsmittels.
6. Verwenden Sie auf keinen Fall für irgendeines der Plattenspielerteile scharfe Chemikalien oder Lösungsmittel.

Batteriewechsel

1. Lösen Sie die 4 Schrauben an der Oberseite der Bedienblende aus Holz und schieben Sie die Blende nach rechts.

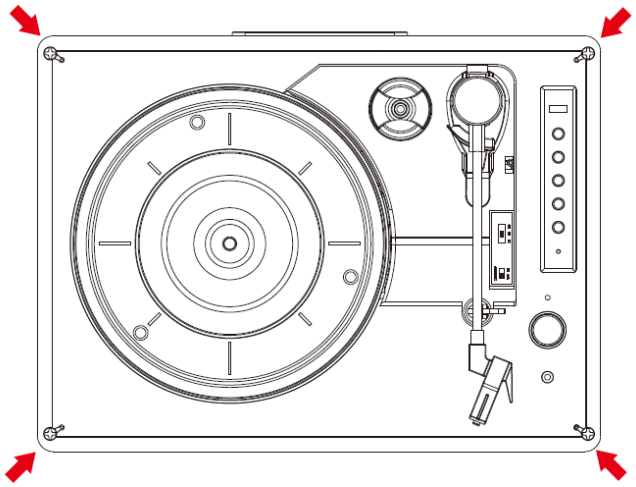

2. Nachdem Sie die Blende verschoben haben, lösen Sie die Schraube, mit der die Batterie befestigt ist.

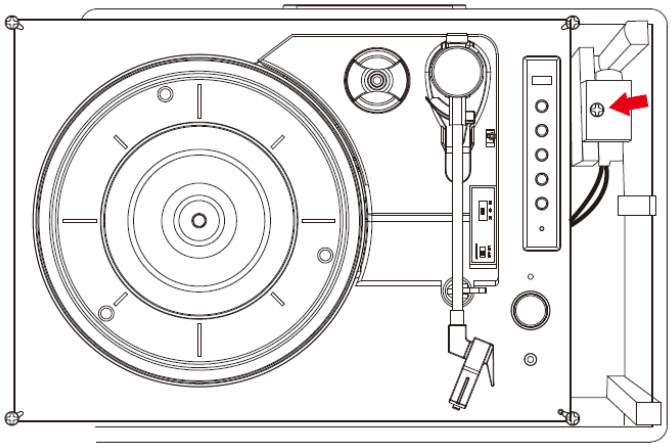

3. Machen Sie die Batterie zugänglich.

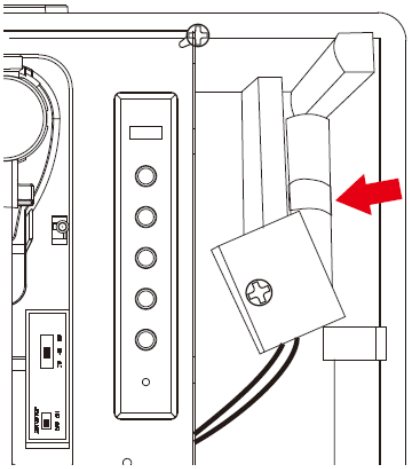

4. Trennen Sie den Kabelstecker von der Batterie.

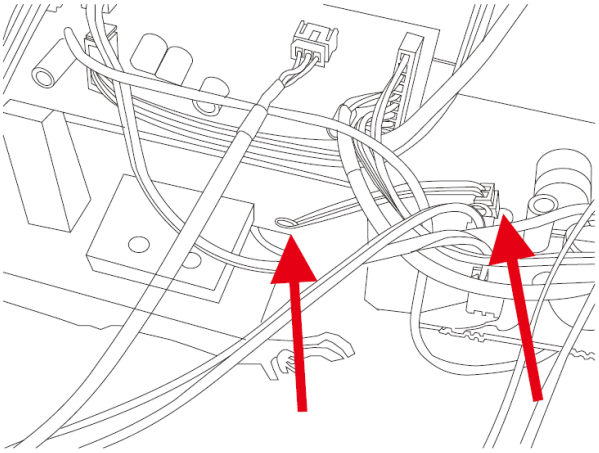

TECHNISCHE DATEN

Typ	Riemenantrieb
Antriebsmotor	Gleichstrommotor
Geschwindigkeit	33⅓ U/min, 45 U/min, 78 U/min
Gleichlaufschwankung	<0,35 %
Plattenteller	200 mm

Tonabnehmer	
Typ	Keramiktonabnehmer
Tonnadel	0,7 mil
Optimale Auflagekraft	6 Gramm
Ausgabe	300 – 500 mV
Frequenzgang	, ±20 dB
Übersprechen	10 dB
Signal-Rausch-Verhältnis (S/N)	18 dB

Allgemein	
Netzadapter	Eingang: 100 – 240 V~, 50/60 Hz, max. 0,3 A Ausgang: 5 V DC/1 A
Produkt	5 V DC/1 A
Audioausgang (Line Ausgang)	300 – 500 mV
Leistungsaufnahme	5 W
Netzadapter:	Ausgang: 5 V DC, 1A; Eingang: 100 – 240 V~, 50/60 Hz, max. 0,3 A
Bluetooth-Kopplungsname:	Lenco TT-120
Kopfhörerbuchse:	3,5 mm
Betriebstemperatur:	0 °C – 40 °C
Lagertemperatur:	-20 °C – 70 °C
Eingebaute Lithium-Batterie:	Typ 18650 (1200 mAh/3,7 V)

Ladestrom:	5,0 V DC, ≥1500 mA
Batterieladezeit	Ca. 2 Stunden
Batteriewiedergabezeit	Bis zu 5 h im Plattenspielermodus und bis zu 8 h im Bluetooth-Modus bei jeweils 33⅓ % Lautstärke

Aufgrund ständiger Weiterentwicklung kann es zu stillschweigenden Änderungen der Funktionen und des Designs kommen

Netzadapter (nur für EU)

Verwenden Sie nur die im Handbuch angegebene Stromversorgung

Informationen	Wert und Genauigkeit
Name des Herstellers oder der Handelsmarke, kommerzielle Zulassung und Anschrift	DongGuan Obelieve Electronic Co.,Ltd Huazhaoxin Industrial park B-4/F, Golden phoenix industrial zone, Fenggan town, Dongguan city, Guangdong province, China
Modellidentifikator	0BL-0501000E
Eingangsspannung	100 – 240 V
Wechselstromfrequenz des AC-Eingangs	50/60 Hz
Ausgangsspannung	5 V
Ausgangsstrom	1 A
Ausgangsleistung	5 W
Durchschnittliche Effizienz bei Normallast	73,62
Leistungsaufnahme bei Nulllast	≤ 0,10

Garantie

Commaxx B.V. bietet Leistungen und Garantien im Einklang mit Europäischem Recht. Setzen Sie sich deshalb im Falle von Reparaturen (sowohl während als auch nach Ablauf der Garantiezeit) mit Ihrem Fachhändler in Verbindung.

Wichtiger Hinweis: Es ist nicht möglich, Produkte für Reparaturen direkt an Commaxx B.V. zu schicken.

Wichtiger Hinweis: Wenn dieses Gerät für welchen Grund auch immer durch ein nicht offizielles Service-Center geöffnet wurde oder durch dieses Service-Center darauf zugegriffen wurde, erlischt die Garantie.

Dieses Gerät ist nicht für professionelle Zwecke geeignet. Falls das Gerät für professionelle Zwecke eingesetzt wird, erlöschen alle Garantieverpflichtungen seitens des Herstellers.

Haftungsausschluss

Aktualisierungen der Firmware und/oder Hardware-Komponenten werden regelmäßig durchgeführt. Aus diesem Grund können einige der Anleitungen, Spezifikationen und Abbildungen in dieser Dokumentation zu dem Ihnen vorliegenden Gerät leicht abweichen. Alle in diesem Handbuch beschriebenen Elemente dienen nur zur Illustration und treffen auf Ihre individuelle Situation möglicherweise nicht zu. Aus der in diesem Handbuch getätigten Beschreibung können keine Rechtsansprüche oder Leistungsanforderungen geltend gemacht werden.

Entsorgung des Altgeräts

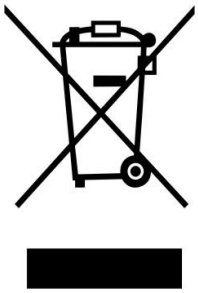

Dieses Symbol zeigt an, dass das entsprechende Produkt oder dessen Akku/Batterie in Europa nicht mit dem normalen Hausmüll entsorgt werden darf. Um die ordnungsgemäße Abfallbehandlung des Produkts und dessen Akku/Batterie zu gewährleisten, müssen diese im Einklang mit allen anwendbaren örtlichen Vorschriften zur Entsorgung von Elektrogeräten und Akkus/Batterien entsorgt werden. Dabei helfen Sie, natürliche Ressourcen zu schonen und Umweltschutzstandards zur Verwertung und Entsorgung von Altgeräten aufrecht zu halten (Richtlinie über Entsorgung Elektrischer und Elektronischer Altgeräte).

ÜBEREINSTIMMUNGSERKLÄRUNG

Hiermit erklärt Commaxx, dass der Funkanlagentyp [Classic Phono TT-120] der Richtlinie 2014/53/EU entspricht. Der vollständige Text der EU-Konformitätserklärung ist unter der folgenden Internetadresse verfügbar:
https://commaxx-certificates.com/doc/tt-120_doc.pdf

Typ HF	Frequenzbereich (MHz)	Sendeleistung (dBm)
Bluetooth	2402-2480	<6



WARNUNG: Hören Sie nicht für längere Zeit mit einem hohen Lautstärkepegel, um dauerhaften Hörschäden vorzubeugen.

Service

Besuchen Sie bitte für weitere Informationen und unseren Kundendienst unsere Homepage

www.lenco.com

Commaxx B.V. Wiebachstraat 37, 6466 NG Kerkrade, The Netherlands.

Français

ATTENTION :
L'utilisation de commandes ou de réglages ou l'exécution de procédures autres que celles spécifiées dans ce manuel peut entraîner une exposition à des rayonnements dangereux.

PRÉCAUTIONS AVANT UTILISATION

GARDEZ CES INSTRUCTIONS À L'ESPRIT :

1. Ne couvrez pas et n'obturez pas les ouvertures de ventilation. Lorsque vous placez l'appareil sur une étagère, laissez 5 cm (2") d'espace libre tout autour de l'appareil.
2. Installez-le conformément au mode d'emploi fourni.
3. Gardez l'appareil à l'écart des sources de chaleur telles que des radiateurs, appareils de chauffage, fours, bougies et autres produits générant de la chaleur ou une flamme nue. L'appareil ne peut être utilisé que dans des climats modérés. Les environnements extrêmement froids ou chauds doivent être évités. Température de fonctionnement entre 0° et 35° C.
4. Évitez d'utiliser l'appareil à proximité de champs magnétiques puissants.
5. Des décharges électrostatiques peuvent perturber le fonctionnement de cet appareil. Dans ce cas, il suffit de réinitialiser et de redémarrer l'appareil en suivant le mode d'emploi. Pendant le transfert de fichiers, manipulez l'appareil avec précaution et faites-le fonctionner dans un environnement sans électricité statique.
6. Mise en garde ! N'introduisez jamais un objet dans l'appareil par les ouvertures et les fentes de ventilation. Étant donné que des tensions élevées sont présentes à l'intérieur du produit, l'insertion d'un objet peut entraîner une électrocution ou court-circuiter les composants internes. Pour les mêmes raisons, ne versez pas de l'eau ou un liquide sur le produit.
7. Ne l'utilisez pas dans des endroits humides tels qu'une salle de bain, une cuisine pleine de vapeur ou à proximité d'une piscine.
8. L'appareil ne doit pas être exposé à des écoulements ou des éclaboussures et aucun objet contenant un liquide, tel qu'un vase, ne doit être posé sur ou près de l'appareil.
9. N'utilisez pas cet appareil lorsque de la condensation est possible. Lorsque vous utilisez l'appareil dans une pièce chaude et humide, des gouttelettes d'eau ou de la condensation peuvent se former à l'intérieur de l'appareil. Dans ce cas, l'appareil peut ne pas fonctionner correctement. Pour éviter tout risque, laissez l'appareil hors tension pendant 1 ou 2 heures avant de le mettre en marche : l'appareil doit être totalement sec avant de le mettre en marche.
10. Bien que ce dispositif soit fabriqué avec le plus grand soin et contrôlé à plusieurs reprises avant de quitter l'usine, des problèmes peuvent néanmoins survenir, comme avec tous les appareils électriques. Si l'appareil émet de la fumée ou en cas d'accumulation excessive de la chaleur ou d'un phénomène inattendu, débranchez immédiatement la fiche d'alimentation du secteur.
11. Cet appareil doit fonctionner avec la source d'alimentation indiquée sur la plaque signalétique. Si vous n'êtes pas sûr du type d'alimentation utilisé chez vous, contactez votre revendeur ou le fournisseur local d'électricité.
12. Tenez l'appareil à l'abri des animaux. Certains animaux adorent mordre les cordons d'alimentation.
13. Pour nettoyer l'appareil, servez-vous d'un chiffon doux et sec. N'utilisez pas de solvant ni d'autre liquide à base de pétrole. Pour enlever les taches importantes, vous pouvez vous servir d'un chiffon humide imbibé d'une solution de détergent diluée.
14. Le fournisseur n'est pas responsable des dommages ou pertes de données causés par un dysfonctionnement, une utilisation abusive, une modification de l'appareil ou un remplacement de la batterie.
15. N'interrompez pas la connexion lorsque l'appareil formate ou transfère des fichiers. Dans le cas contraire, les données pourraient être endommagées ou perdues.
16. Si l'appareil a une fonction de lecture USB, il faut brancher la clé USB directement sur l'appareil. N'utilisez pas un câble d'extension USB, car cela peut causer des interférences entraînant des pertes de données.

17. La plaque signalétique se situe en dessous ou à l'arrière de l'appareil.
18. Cet appareil ne doit pas être utilisé par des personnes (enfants compris) souffrant de handicaps physiques, sensoriels ou mentaux, ou manquant d'expérience et de connaissances, sauf si elles sont sous surveillance ou ont reçu des instructions sur l'utilisation correcte de l'appareil par la personne qui est responsable de leur sécurité.
19. Ce produit est réservé à un usage non professionnel, et non pas à un usage commercial ni industriel.
20. Vérifiez que l'appareil est en position stable. La garantie ne couvre pas les dégâts occasionnés par l'utilisation de cet appareil en position instable, par les vibrations, les chocs ou par la non-observation de tout autre avertissement ou précaution contenus dans ce mode d'emploi.
21. N'ouvrez jamais cet appareil.
22. Ne placez jamais cet appareil sur un autre appareil électrique.
23. Ne laissez pas les sacs en plastique à la portée des enfants.
24. Utilisez uniquement les accessoires recommandés par le fabricant.
25. Confiez l'entretien et les réparations à un personnel qualifié. Une réparation est nécessaire lorsque l'appareil a été endommagé de quelque façon que ce soit, par exemple lorsque le cordon d'alimentation ou la prise sont endommagés, lorsqu'un liquide a été renversé ou des objets ont été introduits dans l'appareil, lorsque l'appareil a été exposé à la pluie ou à l'humidité, lorsqu'il ne fonctionne pas correctement ou lorsque l'appareil est tombé.
26. Une exposition prolongée à la musique avec un volume élevé peut entraîner une perte auditive temporaire ou permanente.
27. Si l'appareil est livré avec un câble d'alimentation ou un adaptateur secteur :
    - En cas de problème, débranchez le cordon d'alimentation CA et confiez l'entretien à un personnel qualifié.
    - Ne marchez pas sur l'adaptateur secteur ou ne le coincez pas. Faites très attention, en particulier à proximité des fiches et du point de sortie du câble. Ne placez pas d'objets lourds sur l'adaptateur secteur, car ils pourraient l'endommager. Gardez l'appareil hors de portée des enfants ! Ils pourraient se blesser gravement s'ils jouent avec le câble d'alimentation.
    - Débranchez cet appareil pendant les orages ou lorsqu'il n'est pas utilisé pendant une longue durée.
    - La prise secteur doit être installée près de l'appareil et doit être facilement accessible.
    - Ne surchargez pas les prises de courant ou les rallonges. Une surcharge peut entraîner un incendie ou une électrocution.
    - Les appareils de classe 1 doivent être branchés à une prise de courant disposant d'une connexion protectrice à la terre.
    - Les appareils à la norme de construction de classe 2 ne nécessitent pas de connexion à la terre.
    - Tirez toujours sur la fiche pour débrancher le cordon de la prise secteur. Ne tirez pas sur le cordon d'alimentation. Cela pourrait provoquer un court-circuit.
    - N'utilisez pas un cordon ou une fiche d'alimentation endommagé ni une prise desserrée. Vous courez un risque d'incendie ou de décharge électrique.
28. Si le produit contient ou est livré avec une télécommande contenant des piles boutons : Avertissement :
    - « N'ingérez pas la pile, car vous risquez une brûlure chimique » ou une formule équivalente.
    - [La télécommande fournie avec] Ce produit contient une pile bouton. Si la pile est avalée, elle peut causer de graves brûlures internes en seulement 2 heures et peut entraîner la mort.
    - Tenez les piles neuves et usagées hors de portée des enfants.
    - Si le compartiment à piles ne se ferme pas correctement, cessez d'utiliser l'appareil et tenez-le hors de portée des enfants.
    - Si vous pensez que les piles ont été avalées ou placées à l'intérieur d'une partie du corps, consultez un médecin immédiatement.

29. Mise en garde relative à l'utilisation des piles :
    - Risque d'explosion si la pile est mal remplacée. Remplacez les piles par des piles d'un type identique ou équivalent.
    - Pendant l'utilisation, le stockage ou le transport, la pile ne doit pas être soumise à des températures extrêmement élevées ou basses, à une faible pression d'air à haute altitude.
    - Le remplacement d'une pile par une autre de type incorrect peut entraîner une explosion ou une fuite de liquide ou de gaz inflammable.
    - L'introduction d'une pile dans le feu ou dans un four chaud, l'écrasement ou le découpage mécanique peut entraîner une explosion.
    - L'exposition d'une pile dans un environnement à température extrêmement élevée peut entraîner une explosion ou une fuite de liquide ou de gaz inflammable.
    - L'exposition d'une pile à une pression d'air extrêmement basse peut entraîner une explosion ou une fuite de liquide ou de gaz inflammable.
    - Veuillez considérer les questions environnementales lors de la mise au rebut des piles.

INSTALLATION

- Déballez toutes les pièces et enlevez le matériau de protection.
- Ne connectez pas l'unité au secteur avant d'avoir vérifié la tension du secteur et avant que toutes les autres connexions n'aient été effectuées.

Accessoires fournis :

Mode d'emploi

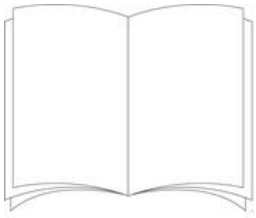

Adaptateur secteur

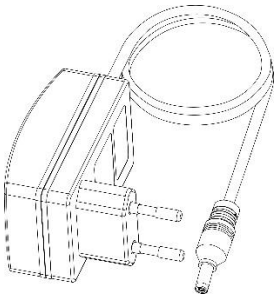

Emplacement des commandes

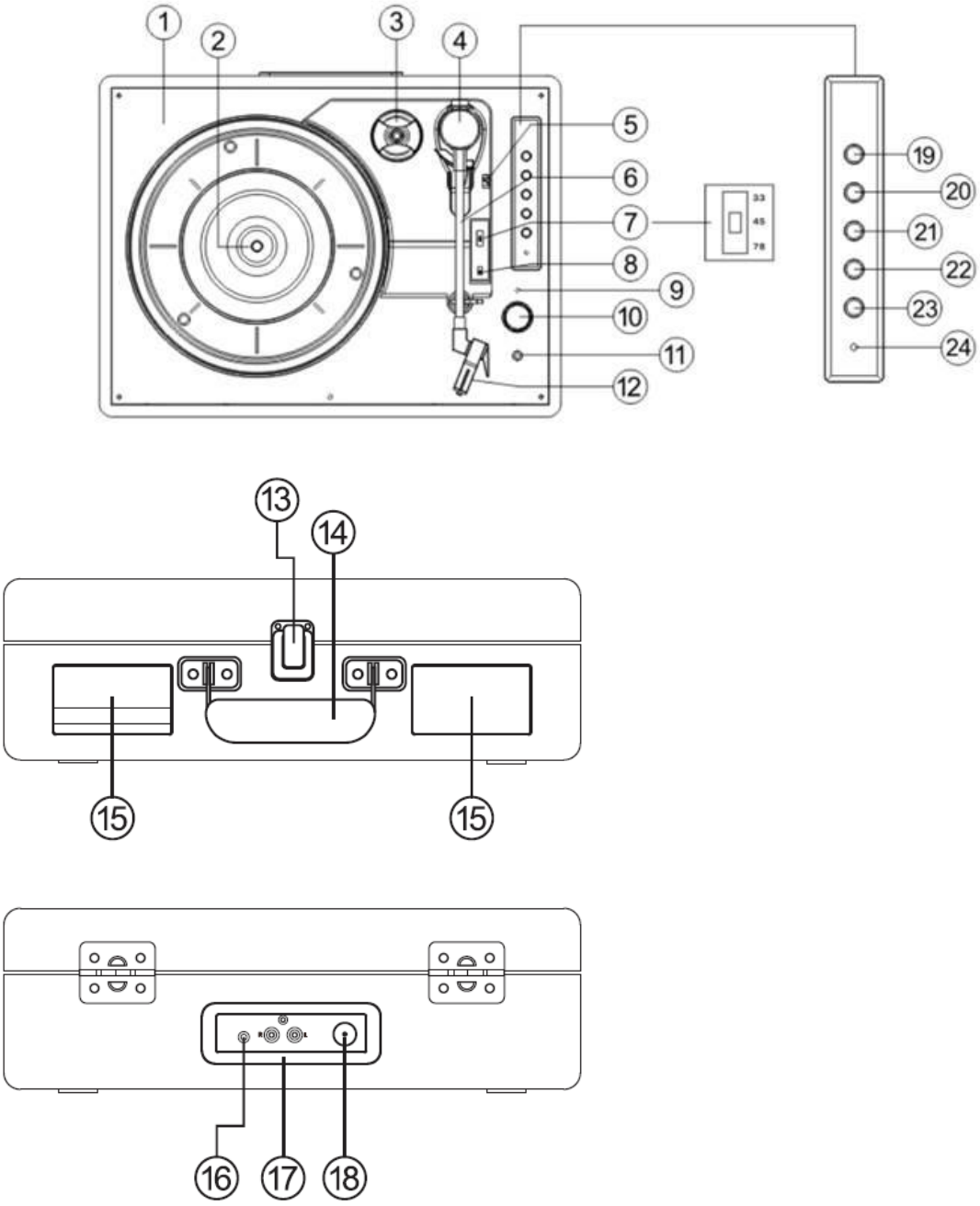

1. Plateforme de la platine
2. Arbre du tourne-disque
3. Adaptateur pour trou central
4. Bras de lecture
5. Levier de signalisation
6. Clip de bras de lecture
7. Sélecteur de vitesse de la platine

8. Interrupteur de commande d’arrêt automatique (Si le tourne-disque s’arrête avant la fin du dernier titre, basculez l’arrêt automatique sur ARRÊT)
9. Indicateur de charge
10. Interrupteur d’alimentation/ Commande du volume
11. Prise casque
12. Pointe de lecture
13. Mentonnet
14. Poignée de transport
15. Haut-parleur
16. Prise d’entrée Aux
17. Sortie de canal R/L
18. Prise d'entrée CC
19. Coupler
20. Morceau précédent
21. Morceau suivant
22. Lecture/pause
23. Mode
24. Indicateur de mode, clignotte quand la batterie est presque vide.

Mode

1. Appuyez brièvement sur « Mode » pour sélectionner le mode de lecture.
2. La LED bleue clignote lorsque le Bluetooth est couplé.
3. La LED bleue s’allume lorsque le Bluetooth est connecté.
4. Le voyant rouge s’allume lorsque l’appareil est en mode platine.
5. Le voyant vert s’allume lorsque l’appareil est en mode Entrée auxiliaire.

Utilisation de la platine

1. Placez la caisse de la platine sur une surface plane.
2. Insérez le cordon de l’adaptateur dans la prise CC à l’arrière du boîtier et branchez l’adaptateur à la prise d’alimentation secteur.
3. Lors de la première utilisation, assurez-vous que l’attache du câble est retirée du bras du lecteur.
4. Retirez le couvercle du stylet et conservez-le dans un endroit sûr pour une utilisation ultérieure

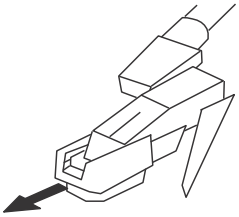

5. Déplacez le sélecteur de vitesse sur la vitesse (33,45 ou 78 tr/min) correspondant au disque à lire
6. Tournez le bouton de volume pour allumer la platine et le voyant de mode s'allume en rouge
7. Placez un disque sur l'axe de la platine et déclipsez le bras de lecture
8. Utilisez le levier de signalisation pour soulever le bras de lecture et déplacez le bras de manière à ce que le stylet soit positionné juste à l'intérieur du bord du disque ou aligné avec le début de la piste à lire.
9. Baissez lentement le bras et après un court intervalle, le disque commence à jouer
10. Ajustez le volume au niveau souhaité en tournant le bouton de réglage du volume
11. Lorsque vous atteignez la fin du disque, la platine s'arrête
12. Utilisez à nouveau le levier pour soulever le bras de lecture (la platine recommence à tourner), remettez-le sur le clip et abaissez-le dans le socle. La platine va s'arrêter.
13. Après utilisation, fixez le bras de fourches à l'aide du clip et remettez toujours le couvercle du stylet en place avant de déplacer la platine.
14. Pour éteindre la platine à tout moment, soulevez le bras de lecture du disque et tournez le bouton de volume à fond dans le sens inverse des aiguilles d'une montre.

Remarque

Certains disques ont un trou central plus grand et il peut être nécessaire de monter l'adaptateur du trou central sur le manche de la platine avant de placer le disque sur cette dernière. Remettez toujours le couvercle du stylet en place et fixez le bras de la platine à l'aide du clip avant de déplacer la platine.

AVERTISSEMENT : si le tourne-disque s'arrête avant la fin du dernier titre (tous les tourne-disques ne sont pas identiques), placez le sélecteur AUTO / ARRÊT (8) sur ARRÊT.

Utilisation avec un appareil auxiliaire

1. Des équipements audio analogiques auxiliaires peuvent être connectés et amplifiés via la platine
2. Connectez l'équipement auxiliaire à l'aide d'un câble jack de 3,5 mm (câble non fourni) dans la prise LINE IN.
3. Appuyez sur le bouton de lecture de l'équipement auxiliaire et utilisez les commandes de piste comme d'habitude sur l'appareil auxiliaire
4. Le volume peut être réglé à l'aide du bouton de volume sur la platine ou des commandes de l'appareil auxiliaire connecté.
5. Pour éteindre l'appareil à tout moment, tournez le bouton de volume à fond dans le sens antihoraire

Utilisation d'un casque (non fourni)
Une prise casque stéréo est prévue pour une utilisation de la platine sans déranger les autres. Branchez les écouteurs à l'endroit marqué casque près du bouton de volume et réglez le volume d'écoute au niveau choisi. Une pression acoustique excessive des écouteurs peut endommager votre audition. Les haut-parleurs de la platine ne fonctionnent pas lorsque des écouteurs sont connectés.

Connexion de la platine au haut-parleur externe
Si vous souhaitez connecter la platine à des haut-parleurs externes (via un amplificateur approprié),
utilisez un câble phono double vers phono double (non fourni) pour connecter les prises de sortie RCA à l'entrée audio de l'amplificateur. Veillez à ce que les fiches rouges soient insérées dans les prises rouges et les prises blanches dans les prises blanches.

Utilisation avec un appareil Bluetooth

Vérifiez que votre platine est en mode Bluetooth. Si vous n'êtes pas encore en mode Bluetooth, appuyez brièvement sur le bouton Mode jusqu'à ce que l'appareil passe en mode Bluetooth (la LED bleue s'allume). Il commence à rechercher les appareils Bluetooth (la LED bleue clignote pendant le couplage).

En mode Bluetooth :

1. Votre appareil recherche Bluetooth.
2. Sur l'appareil (par exemple, iPhone/iPad/Android/autre téléphone/Tableau/ordinateur), activez la connectivité Bluetooth et assurez-vous qu'elle est « discoverable » (visible).

Remarque : Si nécessaire, reportez-vous aux instructions de votre radio pour ajouter ou configurer Bluetooth.

3. Sélectionnez « Add new device (Ajouter un nouveau dispositif) », si nécessaire.

Remarque : Certains appareils rechercheront automatiquement un nouveau dispositif, par conséquent l'option « Add new device (Ajouter un nouveau dispositif) » ne sera pas disponible.

4. Une fois trouvé, votre appareil s'affiche sous le nom de « Lenco TT-120 ». Sélectionnez-le et commencez l'appariement.
5. Une fois l'appairage effectué « Bluetooth Connected (Connexion Bluetooth effectuée) » s'affiche.
6. Maintenant que vous avez couplé votre appareil avec la platine, il s'y connectera lorsqu'il sera à portée, c'est-à-dire à une distance d'environ 10 mètres ou moins, de la ligne de vision.
7. Votre appareil reste couplé avec la platine à moins que vous ne décidiez de le déconnecter ou de le désappairer.
8. Vous pouvez appuyer brièvement sur « Appairage » pour vous reconnecter.

Lecture Bluetooth

1. Appuyez sur « Retour » pour passer à la piste précédente de votre appareil Bluetooth.
2. Appuyez sur « Suivant » pour passer à la piste suivante de votre appareil Bluetooth.
3. Appuyez sur « Lecture/ pause » pour lire ou suspendre votre appareil Bluetooth.

« Ce produit est doté d'une fonction de **réception** bluetooth, **vous ne pouvez pas l'utiliser pour transmettre un son bluetooth** : cela signifie que vous pouvez recevoir sans fil un signal sonore bluetooth d'une source externe comme un smartphone. »

Charge du TT-120

Insérez un câble de charge dans la prise CC 5 V située sur le panneau arrière. Le témoin LED rouge s'allume. La charge peut prendre jusqu'à 2 heures. Lorsque la batterie est complètement chargée, le voyant lumineux s'éteint. Le Voyant MODE(24)clignottera quand la batterie sera Presque vide.

COMMENT CHANGER LA TÊTE DE LECTURE

Pour changer la tête de lecture, consultez les instructions ci-dessous.

Démontage de la tête de lecture hors de la cartouche

1. Placez un tournevis sur la pointe de la tête de lecture et poussez vers le bas comme indiqué dans le sens « A ».
2. Enlevez la tête de lecture en la tirant vers l'avant et en poussant vers le bas.

Installation de la tête de lecture

1. Tenez la pointe de la tête de lecture et insérez la tête de lecture en appuyant comme indiqué dans le sens « B ».

2. Poussez la tête de lecture vers le haut comme indiqué dans le sens « C » jusqu'à ce que la tête de lecture se bloque dans la position de la pointe.





EN	FR
Guide Pins (inside)	**Tiges de guidage (internes)**

REMARQUE

Nous vous conseillons de nettoyer vos disques avec un tissu anti-statique afin de les apprécier au mieux.

Remarque : pour la même raison, votre tête de lecture doit être changée périodiquement (environ toutes les 250 heures de lecture).

CONSEILS POUR UNE MEILLEURE PERFORMANCE DE TOURNE-DISQUE

1. En ouvrant ou en fermant le couvercle du tourne-disque, manipulez-le délicatement, en le tenant soit au centre soit de chaque côté.
2. Ne touchez pas la pointe de la tête de lecture avec vos doigts, évitez de cogner la tête de lecture contre le plateau du tourne-disque ou le bord du disque.
3. Nettoyez fréquemment la pointe de la tête de lecture en utilisant une brosse douce en faisant uniquement des mouvements « avant-arrière ».
4. Si vous devez utiliser un liquide de nettoyage de tête de lecture, utilisez-en avec grande parcimonie.
5. Nettoyez précautionneusement le boîtier du tourne-disque à l'aide d'un chiffon doux. Utilisez seulement un peu de détergent doux pour nettoyer le tourne-disque.
6. N'appliquez jamais de produits chimiques ni de solvants forts sur aucune pièce du système de tourne-disque.

Remplacement de la batterie

1. Dévissez les 4 vis situées sur le dessus du panneau de commande en bois, puis faites glisser le panneau vers la droite.

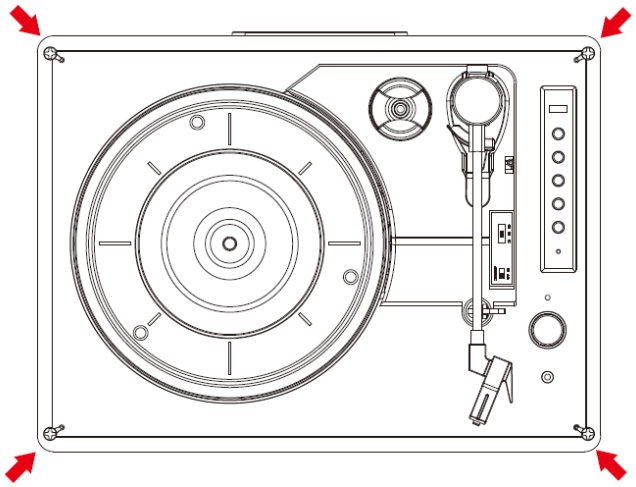

2. Une fois le panneau déplacé, dévissez la vis qui maintient la batterie.

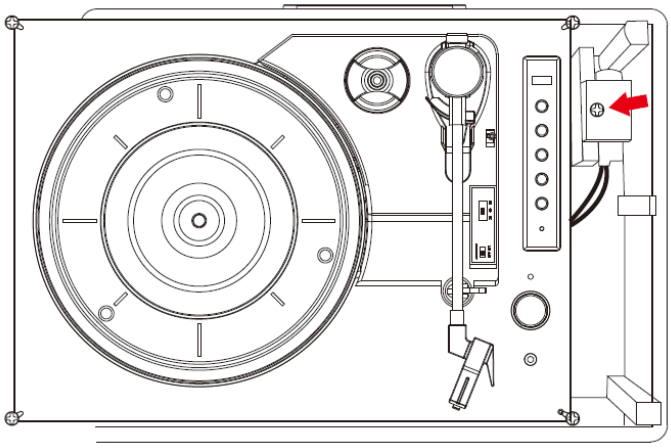

3. Accédez à la batterie.

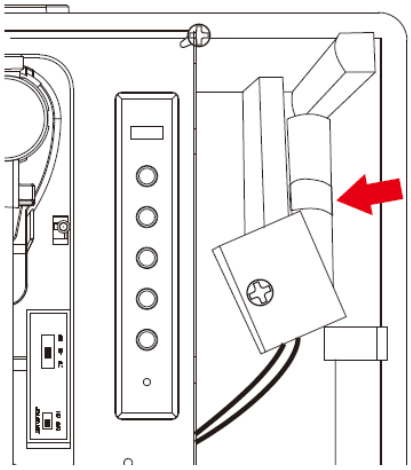

4. Débranchez le connecteur du câble de la batterie.

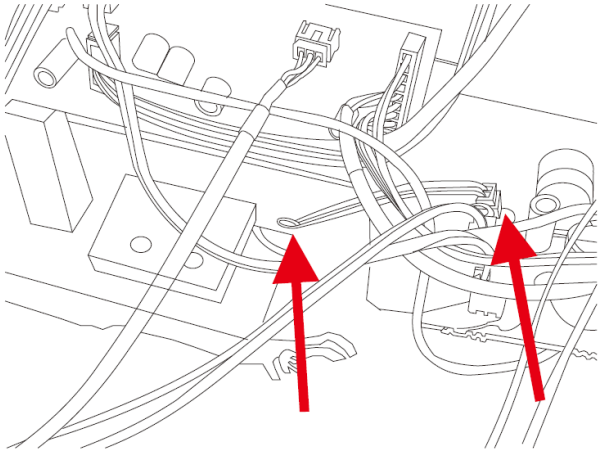

CARACTÉRISTIQUES TECHNIQUES

Type	Entraînement par courroie
Moteur d'entraînement	Moteur CC
Vitesse	33 1/3 tours, 45 tours, 78 tours
Pleurage et scintillement	<0,35%
Plateau	200 mm

Cellule	
Type	Céramique
Pointe de lecture	0,7 mm
Force d'appui optimale	6 grammes
Sortie	300 à 500 mV
Plage de fréquence	,+/-20 dB

diaphonie	10 db
rapport signal/bruit (S/N)	18 db

Caractéristiques Générales

Adaptateur	Entrée CA 100-240 V~50/60 Hz ; 0,3 A max. Sortie CC 5 V 1 A
produit	5 V CC/1 A
Sortie audio (sortie de ligne)	300 à 500 mV
Puissance consommée :	5 W
Adaptateur secteur :	Sortie CC 5 V 1A Entrée CA 100-240 V, 50/60 Hz, 0,3 A max.
Nom d'appairage Bluetooth :	Lenco TT-120
Prise casque :	3,5 mm
Température de fonctionnement :	0 °C-40 °C
Température de stockage :	-20 °C-70 °C
Accumulateur au Lithium intégré :	18650/1200 mAh/3,7 V
Puissance de charge :	5,0 V CC≥1500 mA
Durée de charge de la batterie	environ 2 heures
Autonomie de l'accumulateur	jusqu'à 5 heures en mode platine et 8 heures en mode Bluetooth à 1/3 du volume

Du fait de l'amélioration continue, les caractéristiques et la conception sont modifiables sans préavis

Adaptateur d'alimentation (uniquement pour l'Europe)

Utilisez uniquement l'alimentation électrique indiquée dans le mode d'emploi.

Informations	Valeur et précision

Nom ou marque du fabricant, enregistrement commercial et adresse	DongGuan Obelieve Electronic Co.,Ltd Huazhaoxin Industrial park B-4/F, Golden phoenix industrial zone, Fenggan town, Dongguan city, Guangdong province, China
Référence du modèle	0BL-0501000E
Tension d'entrée	100-240 V
Fréquence du CA d'entrée	50/60 Hz
Tension de sortie	5 V
Courant de sortie	1 A
Puissance de sortie	5 W
Rendement moyen en mode actif	73,62
Consommation électrique sans charge	≤ 0,10

Garantie

Commaxx B.V. propose un service et une garantie conformément à la législation européenne, ce qui signifie qu'en cas de besoin de réparation (aussi bien pendant et après la période de garantie), vous pouvez contacter votre revendeur le plus proche.

Remarque importante : Il n'est pas possible de renvoyer l'appareil pour réparation directement à Commaxx B.V.

Remarque importante : si l'appareil est ouvert ou modifié de quelque manière que ce soit par un réparateur non agréé, la garantie sera caduque.

Cet appareil ne convient pas à une utilisation professionnelle. En cas d'utilisation professionnelle, les obligations de garantie du fabricant seront annulées.

Clause de non-responsabilité

Des mises à jour du logiciel ou des composants informatiques sont régulièrement effectuées. Il se peut donc que certaines instructions, caractéristiques et images présentes dans ce document diffèrent légèrement de votre configuration spécifique. Tous les articles décrits dans ce guide sont fournis uniquement à des fins d'illustration et peuvent ne pas s'appliquer à une configuration spécifique. Aucun droit légal ne peut être obtenu depuis les informations contenues dans ce manuel.

Mise au rebut de l'appareil usagé

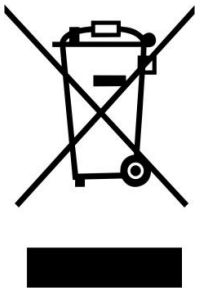

Ce symbole indique que le produit électrique concerné ainsi que les piles ne doivent pas être jetés avec les autres déchets ménagers en Europe. Pour garantir un traitement correct des piles et de l'appareil usagés, veuillez les mettre au rebut conformément aux réglementations locales en vigueur en matière d'appareils électriques et autres piles. En agissant de la sorte, vous contribuerez à la préservation des ressources naturelles et à l'amélioration des niveaux de protection environnementale concernant le traitement et la destruction des déchets électriques (directive sur les déchets des équipements électriques et électroniques).

DECLARATION DE CONFORMITE

Le soussigné, Commaxx, déclare que l'équipement radioélectrique du type [Classic Phono TT-120] est conforme à la directive 2014/53/UE. Le texte complet de la déclaration UE de conformité est disponible à l'adresse internet suivante: https://commaxx-certificates.com/doc/tt-120_doc.pdf

Type RF	Bande de fréquences (MHz)	Puissance (dBm)
Bluetooth	2402-2480	<6



AVERTISSEMENT : Pour éviter une éventuelle détérioration de l'ouïe, n'écoutez pas la musique à un niveau de volume élevé pendant des périodes prolongées.

Service après-vente

Pour en savoir plus et obtenir de l'assistance, visitez www.lenco.com

Commaxx B.V. Wiebachstraat 37, 6466 NG Kerkrade, The Netherlands.

PRECAUCIÓN:
El uso de los controles o ajustes o el funcionamiento de los procedimientos excepto a aquellos especificados aquí pueden provocar una exposición peligrosa a la radiación.

PRECAUCIONES PREVIAS AL USO

TENGA ESTAS INSTRUCCIONES EN MENTE:

1. No cubra o bloquee ninguna apertura de ventilación. Cuando coloque el dispositivo en una estantería, deje 5 cm (2”) de espacio libre alrededor de todo el dispositivo.
2. Instálelo conforme al manual de usuario que se adjunta.
3. Mantenga el aparato alejado de fuentes de calor, como radiadores, calentadores, estufas, velas u otros productos que generen calor o llama viva. El aparato solo puede usarse en climas moderados. Se deben evitar los ambientes extremadamente fríos o cálidos. Temperatura de funcionamiento entre 0 ° y 35 °C.
4. Evite usar el dispositivo cerca de campos magnéticos fuertes.
5. Una descarga electrostática puede entorpecer el uso normal de este dispositivo. En tal caso, simplemente reinícielo siguiendo el manual de instrucciones. Durante la transmisión de archivos, por favor manéjelo con cuidado opérelo en un entorno libre de electricidad estática.
6. ¡Advertencia! Nunca inserte un objeto en el producto a través de las ventilaciones o aperturas. Alto voltaje fluye a través del producto e insertar un objeto puede provocar una descarga eléctrica y/o un cortocircuito de sus componentes internos. Por el mismo motivo, no derrame agua o líquidos en el producto.
7. No lo utilice en zonas húmedas, como cuartos de baño, cocinas en las que se forme vapor ni cerca de piscinas.
8. El aparato no debe exponerse a goteos o salpicaduras y asegúrese de que se colocan sobre o cerca del aparato objetos llenos de líquidos, como jarrones.
9. No use este dispositivo cuando se pueda producir condensación. Cuando la unidad se usa en una habitación cálida y húmeda con gotas de agua o humedad se puede producir condensación dentro de la unidad y la unidad puede que no funcione correctamente; deje que la unidad permanezca apagada durante 1 o 2 horas antes de volver a encenderla: el aparato debe estar seco antes de conectarse a una fuente de alimentación.
10. Aunque este dispositivo está fabricado con el máximo cuidado y comprobado varias veces antes de salir de fábrica, todavía es posible que se puedan producir problemas, al igual que con todos los aparatos eléctricos. Si observa la aparición de humo, una acumulación excesiva de calor o cualquier otro fenómeno inesperado, deberá desconectar inmediatamente el enchufe de la toma de corriente.
11. Este dispositivo debe funcionar con una fuente de alimentación que se especifica en la etiqueta de especificaciones. Si no está seguro del tipo de alimentación que se usa en su hogar, consulte con el distribuidor o una compañía eléctrica local.
12. Manténgalo alejado de los animales. Algunos animales disfrutan mordiendo cables de alimentación.
13. Para limpiar el dispositivo use un paño seco y suave. No utilice líquidos disolventes ni con base de petróleo. Para eliminar manchas difíciles, puede usar un paño húmedo con detergente diluido.
14. El proveedor no asume ninguna responsabilidad por daños o datos perdidos provocados por un funcionamiento incorrecto, uso incorrecto, modificación del dispositivo o sustitución de la batería.
15. No interrumpa la conexión cuando el dispositivo esté formateando o transfiriendo archivos. En caso contrario, los datos se pueden estropear o perder.
16. Si la unidad dispone de función de reproducción USB, se debe conectar la memoria USB directamente en la unidad. No utilice cables de extensión USB ya que pueden crear interferencias que causen una pérdida de datos.
17. Se ha marcado la etiqueta identificativa en la parte inferior o en el panel posterior del aparato.

18. Este aparato no está diseñado para su uso por personas (incluyendo niños) con discapacidades físicas, sensoriales o mentales o con falta de experiencia o conocimientos, salvo que estén bajo la supervisión o hayan recibido formación sobre el uso correcto del dispositivo por parte de una persona responsable de su seguridad.
19. Este producto está diseñado para un uso no profesional únicamente y no para un uso comercial o industrial.
20. Asegúrese de que la unidad esté fijada en una posición estable. La garantía no cubrirá los daños derivados de usar este producto en una posición inestable, vibraciones o golpes o por no seguir otras advertencias o precauciones que aparecen en este manual de usuario.
21. Nunca retire la carcasa del dispositivo.
22. Nunca coloque este dispositivo sobre otro equipo eléctrico.
23. Mantenga las bolsas de plástico fuera del alcance de los niños.
24. Use únicamente los dispositivos/accesorios especificados por el fabricante.
25. Remita todas las reparaciones al personal cualificado. El mantenimiento es necesario cuando el dispositivo presenta cualquier tipo de daños, como en el cable de alimentación o en el enchufe, cuando se ha vertido líquido o han caído objetos en el aparato, cuando el aparato se ha visto expuesto a la lluvia o humedad, cuando no funciona normalmente o cuando se ha caído.
26. Una larga exposición a sonidos elevados de reproductores de música personales puede provocar una pérdida de audición temporal o permanente.
27. Si el producto viene con un cable de alimentación o un adaptador de corriente de CA:
    - Si se produce cualquier problema, desconecte el cable de alimentación CA y remítase al mantenimiento de personal cualificado.
    - No pise o pince el adaptador de alimentación. Tenga mucho cuidado, en especial cerca de las tomas y el punto de salida del cable. No coloque objetos pesados en el adaptador de alimentación, ya que pueden dañarlo. ¡Mantenga el dispositivo fuera del alcance de los niños! Si juegan con el cable de alimentación, puede sufrir lesiones graves.
    - Desconecte el dispositivo durante tormentas eléctricas o cuando no vaya a usarse durante periodos prolongados de tiempo.
    - La salida de la toma debe instalarse cerca del equipo y debe ser fácilmente accesible.
    - No sobrecargue las tomas CA o los cables de extensión. La sobrecarga puede provocar un incendio o una descarga eléctrica.
    - Los dispositivos con construcción de Clase 1 deben estar conectados a una toma de corriente con una conexión a tierra protegida.
    - Los dispositivos con construcción de Clase 2 no requieren una conexión a tierra.
    - Sujete siempre el enchufe cuando los extraiga de la toma de corriente. No tire del cable de alimentación. Esto puede provocar un cortocircuito.
    - No utilice un cable de alimentación o enchufe deteriorado o una toma suelta. Si lo hace, podría provocar un incendio o una descarga eléctrica.
28. Si el producto contiene o se entrega con un mando a distancia que contiene pilas de botón / celdas:
    Advertencia:
    - “Ni ingiera la pila, riesgo de quemadura química” o frase equivalente.
    - [El mando a distancia que se suministra] Este producto contiene una pila de tipo botón/moneda. Si se ingiere la pila, puede provocar graves quemaduras internas en sólo 2 horas y podría ocasionar la muerte.
    - Mantenga las pilas nuevas o usadas fuera del alcance de los niños.
    - Si el compartimiento de la pila no se cierra correctamente, deje de usar el producto y no lo deje al alcance los niños.
    - Si tiene la sospecha de que una pila ha sido ingerida o se encuentra en algún lugar del cuerpo, busque inmediatamente atención médica.
29. Precaución sobre el uso de las pilas:
    - Existe riesgo de explosión si la pila no se sustituye correctamente. Sustitúyala únicamente con otra del mismo tipo u otro equivalente.

- No se pueden exponer las pilas a temperaturas extremadamente altas o bajas, baja presión de aire a gran altitud durante el uso, almacenamiento o transporte.
- Si cambia las pilas por otras que no son las correctas, se puede producir una explosión o la fuga de líquidos o gases inflamables.
- Si arroja las pilas al fuego o a un horno caliente, o aplasta o cortar mecánicamente una pila, podría provocar una explosión.
- Si deja las pilas en un lugar con temperaturas extremadamente altas, se puede producir una explosión o una fuga de líquido o gas inflamable.
- Si se exponen las pilas a una presión de aire extremadamente baja, se puede producir una explosión o la fuga de líquidos o gases inflamables.
- Se debe prestar atención a los aspectos medioambientales sobre la eliminación de baterías.

INSTALACIÓN

- Desembale todas las piezas y retire el material protector.
- No conecte la unidad a la corriente eléctrica antes de comprobar la tensión de la corriente y antes de que se hayan hecho todas las demás conexiones.

Accesorios incluidos:

Manual del usuario

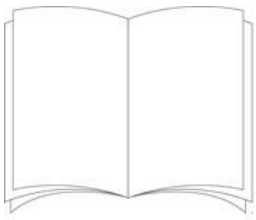

Adaptador de corriente

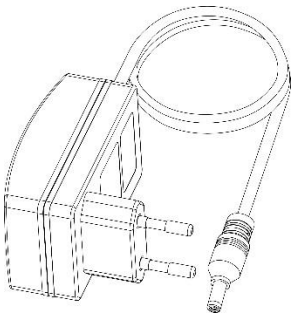

Ubicación de los controles

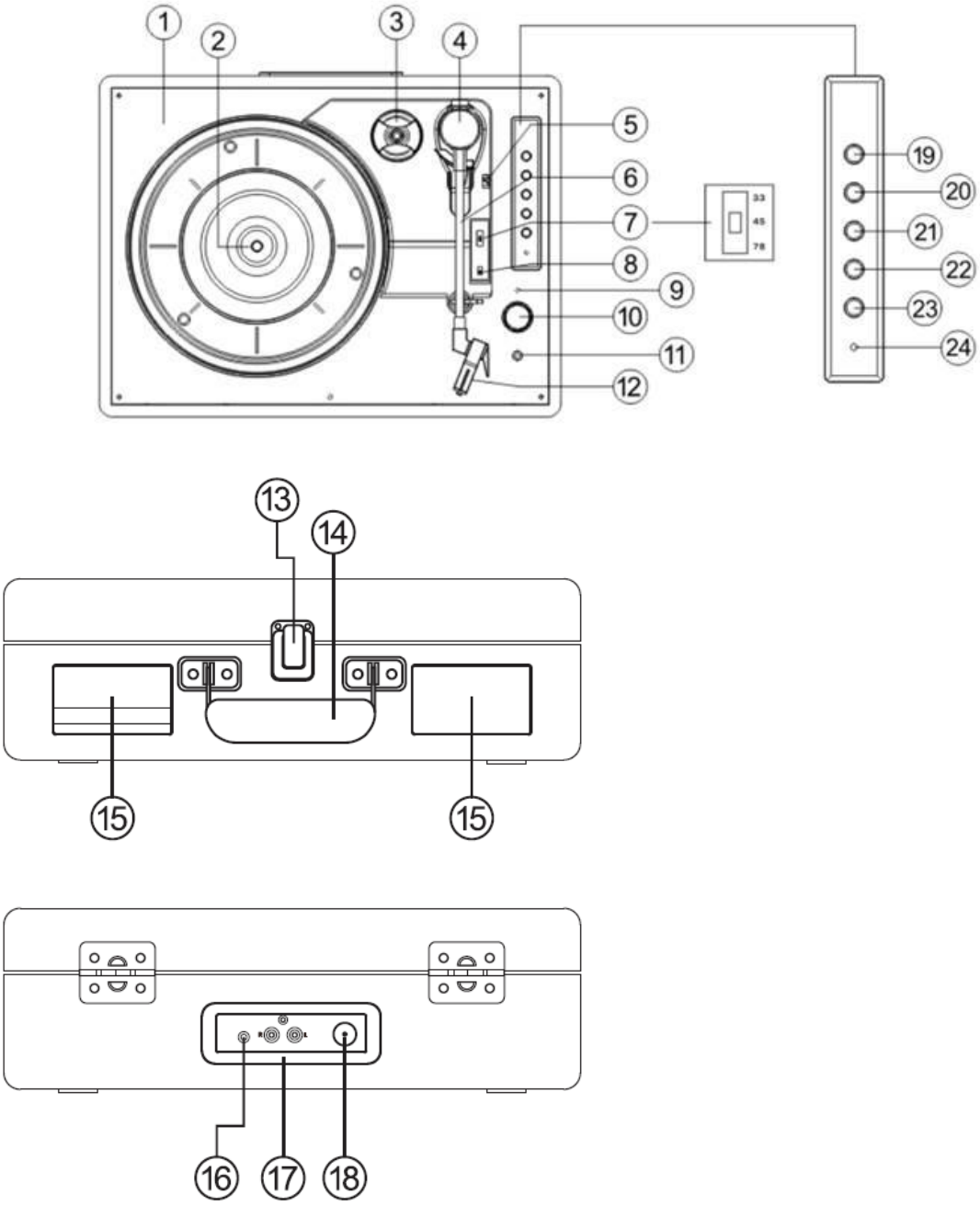

1. Plato del tocadiscos
2. Eje del tocadiscos
3. Adaptador del agujero central
4. Brazo
5. Palanca de levantamiento
6. Sujeción del brazo
7. Selector de velocidad del tocadiscos

8. Interruptor de control de parada automática (si el disco se detiene antes de terminar la última canción, ponga el auto-stop en OFF)
9. Indicador de carga
10. Interruptor de alimentación / Control de volumen
11. Conector de auriculares
12. Aguja
13. Sujeción de cierre
14. Asa de transporte
15. Altavoz
16. Conector de entrada auxiliar
17. Canal de salida de línea R/L
18. Conector de entrada de CC
19. Emparejamiento
20. Pista anterior
21. Siguiente pista
22. Reproducir/Pausa
23. Modo
24. Indicador de modo, parpadearà cuando la batería esté casi vacía

Modo

1. Pulse brevemente “Modo” para seleccionar el modo de reproducción.
2. Parpadeará el LED de color azul cuando el Bluetooth se esté emparejando.
3. Se iluminará el LED azul cuando se conecte el Bluetooth
4. Se iluminará el LED rojo cuando esté en modo tocadiscos.
5. Se iluminará el LED verde cuando esté en modo entrada auxiliar.

Uso del tocadiscos

1. Coloque el tocadiscos sobre una superficie plana y nivelada.
2. Inserte el cable del adaptador en la toma CC situada en la parte posterior de la funda y conecte el adaptador en la toma de corriente
3. Al usarlo por primera vez, asegúrese de que se retira la sujeción del cable del brazo del reproductor.
4. Retire la cubierta de la aguja y guárdela en un lugar seguro para un uso futuro.

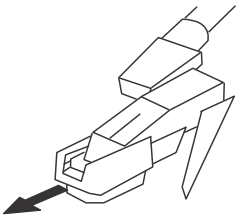

5. Mueva el selector de velocidad a la velocidad (33,45 o 78rpm) que se corresponda con el disco que se va a reproducir.
6. Gire el dial de volumen para encender el tocadiscos y el indicador de modo se iluminará de color rojo.
7. Coloque un disco en el eje del tocadiscos y quite la sujeción al brazo.
8. Use la palanca de bajada para levantar el brazo y mueva el brazo de forma que la aguja se coloque justo en el interior del borde del disco o alineada con el inicio de la pista que se va a reproducir.
9. Baje lentamente el brazo y tras un breve intervalo el disco se empezará a reproducir.
10. Ajuste el volumen al nivel que desee girando el dial de control de volumen.
11. Cuando se haya llegado al final del disco, el tocadiscos se detendrá.
12. Vuelva a usar la palanca para levantar el brazo (el plato empezará a volver a girar), muévalo hacia la sujeción y bájelo al soporte. El plato se detendrá.
13. Asegure el brazo pequeño usando la sujeción y vuelva a colocar la cubierta de la aguja tras su uso y siempre antes de mover el tocadiscos.
14. Para apagar el tocadiscos en cualquier momento, levantar el brazo del disco y gire completamente el dial de volumen en sentido antihorario.

Nota
Algunos discos tienen un agujero central más grande y puede que sea necesario ajustar el adaptador del agujero central al eje del tocadiscos antes de colocar el disco en el tocadiscos. Vuelva siempre a colocar la cubierta de la aguja y asegure el brazo del tocadiscos usando la sujeción antes de mover el tocadiscos.

ADVERTENCIA: si el disco deja de girar antes de terminar la última canción (no todos los discos se comportan de la misma forma), coloque el selector de AUTO/PARADA (8) en OFF.

Uso del dispositivo auxiliar

1. El equipo de audio analógico auxiliar puede conectarse y amplificarse mediante el tocadiscos.
2. Conecte el equipo auxiliar usando un cable de toma de 3.5mm (cable no incluido) en la toma LINE IN.
3. Pulse el botón de reproducción del equipo auxiliar y use los controles de pista como se haría normalmente en el dispositivo auxiliar.
4. Se puede ajustar el volumen usando el dial de volumen del tocadiscos o los controles del dispositivo auxiliar conectado.

5. Para apagar la unidad en cualquier momento, gire completamente el dial de volumen en sentido antihorario.

Uso de los auriculares (no incluidos)

Se proporciona una toma de auricular estéreo de forma que el tocadiscos puede usarse sin molestar a otras personas. Conecte los auriculares en el punto marcado del auricular cerca del dial de volumen y ajuste el volumen de audición al nivel que elija. Una presión de sonido excesiva en los cascos y auriculares puede causar pérdida de audición. Los altavoces del tocadiscos no funcionarán cuando están conectados los auriculares.

Conexión del tocadiscos a un altavoz externo

Conecte el tocadiscos a altavoces externos (mediante un amplificador adecuado) Use un cable fono gemelo a fono gemelo (no incluido) para conectar las tomas de salida RCA a la entrada de audio del amplificador. Asegúrese de que las tomas rojas se insertan en las tomas rojas y las blancas en las blancas.

Uso con un dispositivo Bluetooth

Compruebe que el tocadiscos está en modo Bluetooth. Si todavía no se encuentra en modo Bluetooth, pulse brevemente el botón Modo hasta que se encuentre en modo Bluetooth (se iluminará el LED de color azul). Empezará a buscar dispositivos Bluetooth (El LED de color azul parpadeará durante el emparejamiento).

En modo Bluetooth:

1. Su dispositivo buscará el Bluetooth.
2. En el dispositivo (por ejemplo, iPhone/iPad/Android/otros teléfono /Tablet/ ordenador), conecte la conectividad Bluetooth y asegúrese de que se encuentra “descubrible”.

Nota: Si es necesario, remítase a las instrucciones de su dispositivo para añadir o configurar el Bluetooth.

3. Seleccione “Añadir un nuevo dispositivo” si es necesario.

Nota: Algunos productos buscarán automáticamente un Nuevo dispositivo y así la opción “Añadir un nuevo dispositivo” no está disponible.

4. Cuando lo encuentre, se mostrará el dispositivo como “Lenco TT-120”. Selecciónelo e inicie el emparejamiento.
5. Cuando el emparejamiento esté complete, se mostrará “Bluetooth Connected (Bluetooth conectado)”.
6. Ahora que ha emparejado el dispositivo con el tocadiscos, se conectará al mismo cuando se encuentre dentro de su alcance, que es aproximadamente 10 metros o menos (33 pies o menos), en la línea de visión.

7. El dispositivo permanecerá conectado con el tocadiscos salvo que decide desconectarlo o “desemparejarlo”.
8. Puede pulsar brevemente “Pair (Emparejar” para volverlo a conectar.

Reproducción por Bluetooth

1. Pulse “Atrás” para ir a la pista anterior del dispositivo Bluetooth.
2. Pulse “Siguiente” para ir a la pista siguiente del dispositivo Bluetooth.
3. Pulse “Reproducción/ pausa” para reproducir o hacer una pausa en el dispositivo Bluetooth.

«Este producto dispone de una función de **recepción** bluetooth, **no puede transmitir ningún sonido bluetooth con ella**: esto significa que puede recibir de forma inalámbrica una señal de sonido bluetooth desde una fuente externa como un smartphone».

Carga del TT-120

Inserte un cable de carga en la toma CC 5V situada en el panel posterior. El indicador LED rojo se iluminará. La carga puede tardar hasta 2 horas. Cuando la batería esté completamente cargada, el indicador LED se apagará. El LED indicador de MODO(24) parpadearà cuando la batería esté casi vacía.

CÓMO SUSTITUIR LA AGUJA

Consulte las instrucciones siguientes para sustituir la aguja.

Retirar la aguja del cartucho

1. Sitúe un destornillador en el extremo de la aguja y apriete hacia abajo como se muestra en dirección "A".
2. Retire la aguja tirando de ella hacia delante y empujando hacia atrás.

Instalar la aguja.

1. Sujete el extremo de la aguja e insértela apretando como se muestra en dirección “B”.
2. Empuje la aguja hacia arriba en dirección “C” hasta que el extremo quede bloqueado.





EN	EN
Guide Pins (inside)	Pasadores guía (interior)

NOTA

Le aconsejamos limpiar los discos con un paño antiestático para sacarle el máximo provecho. Señalamos también que por el mismo motivo la aguja debería cambiarse periódicamente (aproximadamente cada 250 horas de reproducción)

CONSEJOS PARA UN MEJOR FUNCIONAMIENTO DEL TOCADISCOS

1. Cuando abra o cierre la cubierta del tocadiscos, manéjela con suavidad, agarrándola del centro o de cada lado.
2. No toque la punta de la aguja con los dedos. Evite golpear la aguja contra el plato del tocadiscos o el borde del disco.
3. Limpie periódicamente la punta de la aguja con un cepillo suave y haciendo solo movimientos de atrás hacia delante.
4. Si necesita usar líquido para limpiar la aguja, utilice muy poca cantidad.
5. Limpie suavemente con un paño el espacio del tocadiscos. Utilice una pequeña cantidad de detergente suave para limpiar el tocadiscos.
6. Nunca utilice productos químicos ni disolventes agresivos en ninguna pieza del sistema tocadiscos.

Sustitución de la batería

1. Desatornilla los 4 tornillos de la parte superior del panel de control de madera y desplaza el panel hacia la derecha.

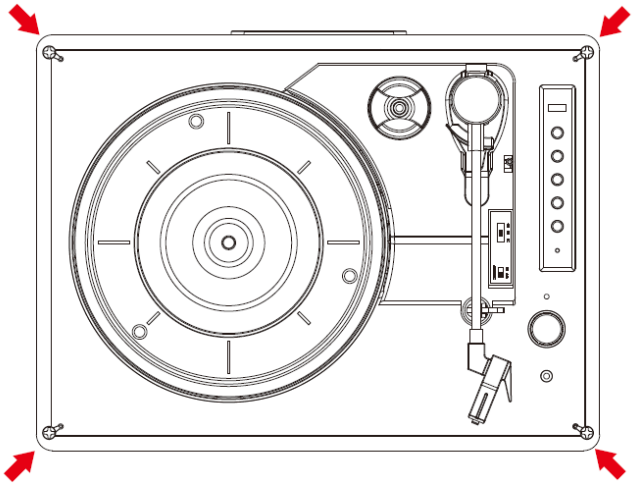

2. Una vez desplazado el panel, desatornilla el tornillo que sujeta la batería.

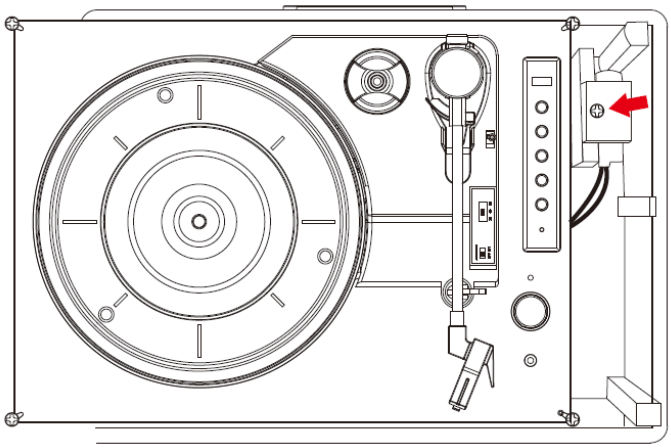

3. Accede a la batería.

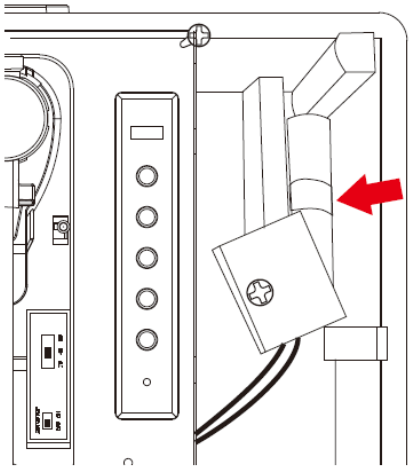

4. Desconecta el conector del cable de la batería.

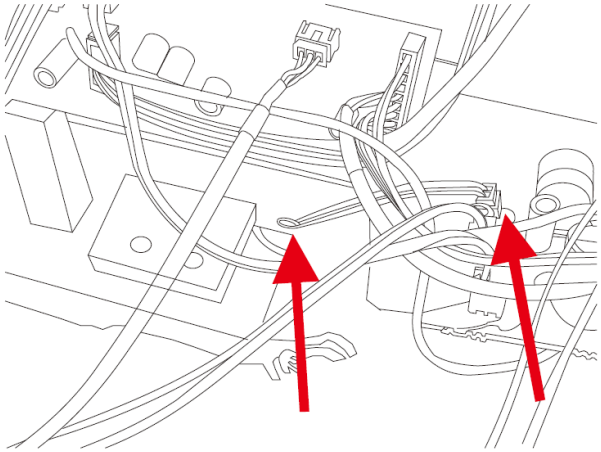

ESPECIFICACIONES

Tipo	Correa de accionamiento
Motor de accionamiento	Motor DC
velocidad	33 1/3 rpm, 45 rpm, 78 rpm
ululación tremola	<0,35%
Plato de tocadiscos	200mm

cartucho	
Tipo	Cerámica
Aguja	0.7 mil
Fuerza de tracción óptima	6 gramos
Salida	300-500mv
Respuesta de frecuencia	,+/-20dB
comunicación cruzada	10db
ratio señal a ruido (S/N)	18db

General	
Adaptador	Entrada CA 100-240V, 50/60Hz, 0.3A máximo salida CC5V 1A
producto	CC5 V;1 A
salida de audio (salida de línea)	300-500mv
Consumo de energía:	5 W
Adaptador de corriente:	Salida CC 5V 1A Entrada CA 100-240V, 50/60Hz, 0.3A máx.

Nombre de emparejamiento Bluetooth:	Lenco TT-120
Toma de auriculares:	3.5mm
Temperatura de funcionamiento:	0°C-40°C
Temperatura de almacenamiento:	-20°C-70°C
Batería de litio integrada:	18650/1200mAh/3.7V
Potencia de carga:	CC 5.0V≥1500mA
Tiempo de carga de la batería	aproximadamente 2 horas
Tiempo de reproducción de la batería	Hasta 5 horas en modo tocadiscos y 8 horas en modo Bluetooth a 1/3 del volumen

Debido a las continuas mejoras, las características y el diseño de la unidad están sujetos a cambios sin previo aviso

Adaptador de corriente (Sólo para la UE)

Utilice únicamente la fuente de alimentación indicada en las instrucciones de uso

Información	Valor y precisión
Nombre de los fabricantes o marcas registradas, registro comercial y dirección	DongGuan Obelieve Electronic Co.,Ltd Huazhaoxin Industrial park B-4/F, Golden phoenix industrial zone, Fenggan town, Dongguan city, Guangdong province, China
Identificador del modelo	0BL-0501000E
Tensión de entrada	100-240V
Frecuencia CA de entrada	50/60HZ
Tensión de salida	5 V
Corriente de salida	1 A
Potencia de salida	5 W
Eficiencia activa media	73.62
Consumo energético sin carga	≤ 0.10

Garantía

Commaxx B.V. ofrece servicio y garantía en cumplimiento con las leyes de la Unión Europea, lo cual implica que, en caso de que su producto precise ser reparado (tanto durante como después del periodo de garantía), deberá contactar directamente con su distribuidor.

Nota importante: No es posible enviar sus reparaciones directamente a Commaxx B.V.

Nota importante: Si la unidad es abierta por un centro de servicio no oficial, la garantía quedará anulada.

Este aparato no es adecuado para el uso profesional. En caso de darle un uso profesional, todas las obligaciones de garantía del fabricante quedarán anuladas.

Exención de responsabilidad

Regularmente se llevan a cabo actualizaciones en el Firmware y en los componentes del hardware. Por esta razón, algunas de las instrucciones, especificaciones e imágenes incluidas en este documento pueden diferir ligeramente respecto a su situación particular. Todos los elementos descritos en esta guía tienen un objetivo de mera ilustración, y pueden no ser de aplicación en su situación particular. No se puede obtener ningún derecho ni derecho legal a partir de la descripción hecha en este manual.

Eliminación del antiguo dispositivo

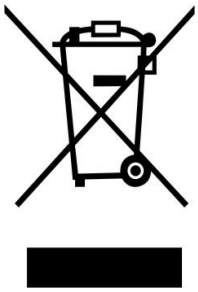

Este símbolo indica que no deberá deshacerse del producto eléctrico o batería en cuestión junto con los residuos domésticos, en el ámbito de la UE. Para garantizar un tratamiento residual correcto del producto y su batería, por favor, elimínelos cumpliendo con las leyes locales aplicables sobre requisitos para el desechado de equipos eléctricos y baterías. De hacerlo, ayudará a conservar recursos naturales y mejorar los estándares de protección medioambiental en el tratamiento y eliminación de residuos eléctricos (Directiva sobre la Eliminación de Equipos Eléctricos y Electrónicos).

DECLARACIÓN DE CONFORMIDAD

Por la presente, Commaxx declara que el tipo de equipo radioeléctrico [Classic Phono TT-120] es conforme con la Directiva 2014/53/UE. El texto completo de la declaración UE de conformidad está disponible en la dirección Internet siguiente: https://commaxx-certificates.com/doc/tt-120_doc.pdf

Tipo de radiofrecuencia	Rango de frecuencia	Potencia (dBm)

	(MHz)	
Bluetooth	2402-2480	<6



ADVERTENCIA: Para evitar posibles daños en la audición, no la escuche a volúmenes elevados durante largos periodos de tiempo.

Servicio

Para obtener más información y soporte del departamento técnico, por favor, visite la página web www.lenco.com

Commaxx B.V. Wiebachstraat 37, 6466 NG Kerkrade, The Netherlands.

Dansk/Norsk

FORSIGTIG:
Hvis enheden ikke anvendes, justeres og behandles i overensstemmelse med brugervejledningen, kan det resultere i farlig stråling.

FORHOLDSREGLER FØR IBRUGTAGNING

HUSK DISSE ANVISNINGER:

1. Tildæk eller blokér ikke ventilationsåbningerne. Hvis enheden placeres på en hylde, skal der altid være 5 cm (2") frirum på alle sider af enheden.
2. Installér enheden iht. anvisningerne i den medfølgende brugervejledning.
3. Hold enheden på afstand af varmekilder som fx radiatorer, varmeapparater, ovne, stearinlys og andre varmegenererende produkter samt åben ild. Enheden er udelukkende til brug i tempererede klimazoner. Undgå stærk varme og kulde. Driftstemperatur mellem 0° og 35 °C.
4. Undlad at anvende enheden nær stærke magnetfelter.
5. Elektrostatisk udladning kan forstyrre denne enheds normale drift. Sker det, skal du blot nulstille og genstarte enheden iht. anvisningerne i betjeningsvejledningen. Under filoverførsel skal du handle med omhu og betjene enheden i et område fri for statisk elektricitet.
6. Advarsel! Stik aldrig genstande ind i enheden gennem ventilationsåbninger eller sprækker. Produktet indeholder strømførende dele, og hvis du stikker en genstand ind i enheden, kan det medføre elektrisk stød og/eller kortslutning af de indre dele. Af samme grund må du ikke spilde vand eller væske på produktet.
7. Benyt ikke enheden på våde eller fugtige steder som fx på et badeværelse, i et dampfyldt køkken eller nær en swimmingpool.
8. Enheden må ikke udsættes for dryp eller stænk. Der må ikke anbringes genstande fyldt med væske, som fx vaser, på eller i nærheden af apparatet.
9. Brug ikke enheden på steder, hvor der kan opstå kondens. Hvis enheden placeres i et varmt og fugtigt rum, kan der danne sig vanddråber eller kondens inde i den, og den kan muligvis ikke fungere korrekt. Lad enheden stå slukket i 1-2 timer, inden du tænder den. Enheden skal være tør, når der tændes for strømmen.
10. Trods det, at enheden er fremstillet med yderste omhu og kontrolleret flere gange før afsendelse fra fabrikken, kan det stadig forekomme, som med alle elektriske apparater, at der opstår problemer. Hvis du oplever røg eller overdreven varmeudvikling eller andre uventede fænomener, bør du omgående tage stikket ud af stikkontakten.
11. Denne enhed skal drives af en strømkilde som den, der er angivet på mærkepladen. Hvis du ikke er sikker på, hvilken forsyningsspænding, der anvendes i dit hjem, bør du søge vejledning hos din forhandler eller det lokale elselskab.
12. Hold enheden udenfor dyrs rækkevidde. Nogle kæledyr kan finde på at bide i strømførende ledninger.
13. Rengør enheden med en blød, tør klud. Brug ikke opløsningsmidler eller benzinbaserede væsker. Hårdnakkede pletter kan fjernes med en let fugtet klud med en mild sæbeopløsning.
14. Producenten er ikke ansvarlig for skade eller mistede data, der skyldes fejlfunktion, misbrug, ændringer af enheden eller udskiftning af batterier.
15. Undlad at afbryde forbindelsen, mens enheden formateres, eller der overføres filer. I modsat fald kan data blive beskadiget eller gå tabt.
16. Hvis enheden er udstyret med funktion til USB-afspilning, skal USB-sticken sættes direkte i apparatet. Brug ikke et USB-forlængerkabel, da et sådant kan skabe interferens og føre til tab af data.
17. Mærkepladen findes i bunden eller på bagsiden af enheden.
18. Denne enhed må ikke bruges af personer (inkl. børn) med nedsatte fysiske motoriske eller mentale evner eller manglende erfaring, medmindre de er blevet instrueret i brugen af en person, der er ansvarlig for deres sikkerhed, og er under dennes opsyn.
19. Produktet er udelukkende beregnet til ikke-professionel brug, ikke til kommerciel eller industriel anvendelse.

20. Sørg for, at enheden er placeret stabilt. Skade, der skyldes anvendelse af produktet i en ustabil position, vibrationer, stød eller manglende overholdelse af de retningslinjer og andre advarsler, der er udstukket i denne brugervejledning, dækkes ikke af garantien.
21. Åbn aldrig enhedens kabinet.
22. Placér aldrig denne enhed ovenpå andet elektrisk udstyr.
23. Lad ikke børn få adgang til plastposer.
24. Brug kun tilslutninger/tilbehør, der er angivet af producenten.
25. Overlad alt servicearbejde til et kvalificeret serviceværksted. Service er påkrævet, hvis enheden på nogen måde er blevet beskadiget; hvis fx netledningen eller stikket er beskadiget, hvis der er spildt væske på enheden, eller hvis en genstand er faldet ned i den, hvis enheden har været udsat for regn eller fugt, ikke fungerer korrekt eller er blevet tabt.
26. Langvarig lytning for musik ved høj lydstyrke kan medføre midlertidigt eller permanent høretab.
27. Hvis produktet leveres med strømkabel eller strømforsyning til vekselstrøm:
    - Hvis der opstår problemer, skal du tage stikket ud af kontakten og overlade al service til kvalificeret tekniker.
    - Undlad at træde på eller klemme strømforsyningen. Vær forsigtig, især nær de steder, hvor stik og kabler er fastgjort. Undlad at placere tunge genstande på strømforsyningen, da dette vil kunne beskadige den. Hold hele enheden udenfor børns rækkevidde! Hvis børn leger med strømkabler, kan de komme slemt til skade.
    - Tag stikket ud af stikkontakten i tordenvejr, samt hvis du ikke skal bruge enheden i længere tid.
    - Enheden skal placeres nær stikkontakten, og der skal altid være let adgang til den stikkontakt, enheden er tilsluttet.
    - Undlad at overbelaste stikkontakter eller forlængerledninger. Overbelastning kan medføre brand eller elektrisk stød.
    - Enheder med klasse 1-opbygning bør forbindes til en stikkontakt med jord.
    - Enheder med klasse 2-opbygning kræver ikke jordforbindelse.
    - Hold altid i stikket, når du tager det ud af stikkontakten. Træk ikke i netledningen. Dette kan medføre kortslutning.
    - Brug ikke en beskadiget ledning eller stik eller en løs stikkontakt. Gør du det, kan det medføre brand eller elektrisk stød.
28. Hvis produktet indeholder eller leveres med en fjernbetjening indeholdende knapcellebatterier:
    Advarsel:
    - "Slug ikke batteriet, der er risiko for kemisk forbrænding" eller tilsvarende.
    - Fjernbetjeningen leveret med dette produkt indeholder et knapcellebatteri. Hvis batteriet sluges, kan det medføre alvorlige indre forbrændinger på blot 2 timer, hvilket kan medføre dødsfald.
    - Hold nye og brugte batterier udenfor børns rækkevidde.
    - Hvis batterirummet ikke kan lukkes sikkert, skal du holde op med at bruge produktet og holde det udenfor børns rækkevidde.
    - Hvis du tror, et batteri kan være blevet slugt eller placeret inden i nogen del af kroppen, skal du omgående søge lægehjælp.
29. Advarsler omkring brug af batterier:
    - Eksplosionsfare, hvis batteriet udskiftes med et andet af forkert type. Udskift udelukkende med samme eller tilsvarende type.
    - Batteriet må ikke udsættes for ekstremt høje eller lave temperaturer eller lavt lufttryk ved stor højde under brug, opbevaring eller transport.
    - Udskiftning af et batteri med et andet af forkert type kan medføre eksplosion eller lækage af brændbar væske eller gas.
    - Bortskaffelse af batterier ved afbrænding eller i en varm ovn eller ved mekanisk knusning eller opskæring af et batteri kan medføre en eksplosion.
    - Hvis et batteri efterlades i omgivelser med ekstremt høje temperaturer, kan det medføre eksplosion eller lækage af brændbar væske eller gas.

- Hvis et batteri udsættes for ekstremt lavt lufttryk, kan det medføre eksplosion eller lækage af brændbar væske eller gas.
- Tænk på miljøet ved bortskaffelse af brugte batterier.

INSTALLATION

- Udpak alle dele, og fjern beskyttelsesmaterialerne.
- Slut ikke enheden til lysnettet, før du har kontrolleret forsyningsspændingen og foretaget alle nødvendige tilslutninger.

Tilbehøret omfatter:

Brugervejledning

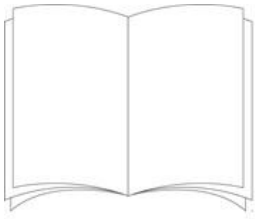

Strømforsyning

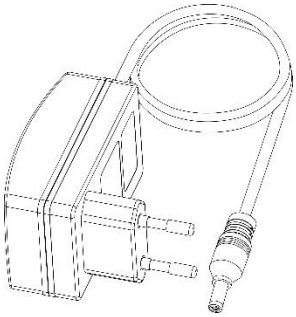

Knapper og kontroller

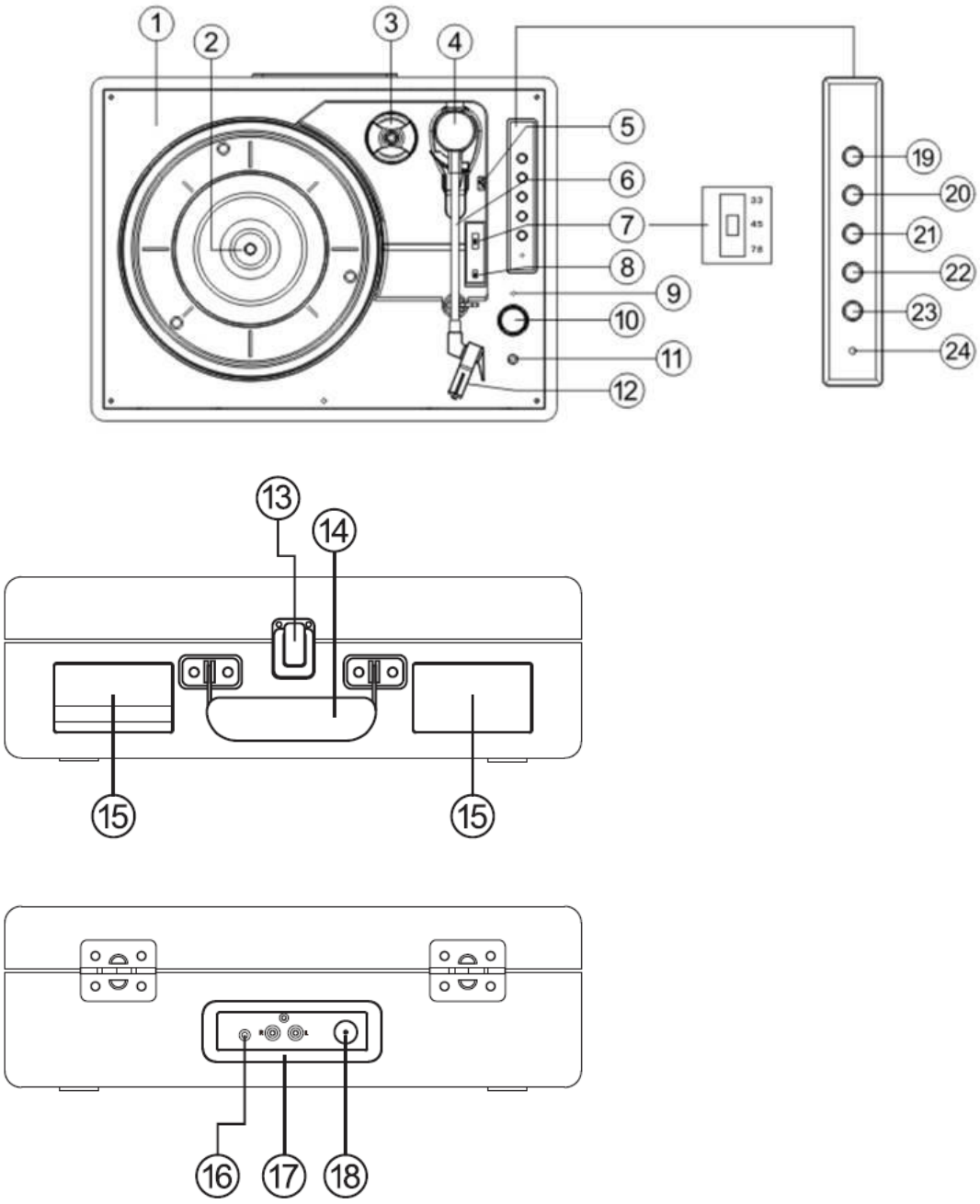

1. Pladetallerken
2. Spindel
3. Singleadapter
4. Tonearm
5. Løftekontakt til tonearm
6. Tonearmslås
7. Hastighedsvælger

8. Kontrolknap til automatisk stop (Skift vælgeren til automatisk stop til FRA, hvis pladen stopper, før det sidste musiknummer er slut)
9. Opladningsindikator
10. Tænd/slukkontakt/Lydstyrke
11. Stik til hovedtelefoner
12. Nål
13. Snaplås
14. Bærehåndtag
15. Højttaler
16. Aux in-stik
17. Linjeudgang kanal R/L
18. DC-strømindtag
19. Parring
20. Forrige skæring
21. Næste skæring
22. Afspil/pause
23. Tilstand
24. Tilstandsindikatoren blinker, når batteriet er lavt

Tilstand

1. Tryk kort på knappen "Mode" for at vælge afspilningstilstand.
2. Den blå LED-kontrollampe blinker under Bluetooth-parring.
3. Den blå LED-kontrollampe lyser konstant, når Bluetooth er tilsluttet.
4. Den røde LED lyser, når den er i pladespillertilstand.
5. Den grønne LED lyser, når den er i Aux-tilstand.

Sådan bruges pladespilleren

1. Placér pladespilleren på et plant, jævnt underlag.
2. Sæt stikket til strømforsyningen i DC-stikket på bagsiden af kabinettet, og slut strømforsyningen til en stikkontakt.
3. Ved første ibrugtagning skal du sikre dig, at kabelbinderen er fjernet fra tonearmen.
4. Fjern hætten fra nålen, og gem den på et sikkert sted til senere brug.

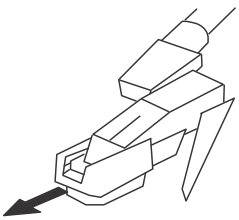

5. Flyt hastighedsvælgeren til den hastighed (33, 45 eller 78 o/min.), der svarer til den plade, der skal afspilles.
6. Drej volumenknappen for at tænde pladespilleren, hvorefter kontrollampen for tilstand lyser rødt.
7. Læg en plade på pladetallerkenen, og åbn tonearmslåsen.
8. Brug løfteren til at løfte tonearmen, og før armen ind, så nålen er placeret direkte over den yderste rille eller starten på den skæring, du vil afspille.
9. Sænk langsomt tonearmen, hvorefter afspilningen starter.
10. Justér lydstyrken til det ønskede niveau ved at dreje volumenknappen.
11. Når pladen er spillet færdig, stopper pladespilleren.
12. Brug løftekontakten til at løfte tonearmen igen (pladetallerkenen begynder at dreje igen), og før tonearmen tilbage til holderen. Pladetallerkenen stopper.
13. Lås tonearmen med låseklipsen, og sæt hætten på nålen igen efter brugen samt altid inden pladespilleren flyttes.
14. Hvis du vil slukke pladespilleren, kan du når som helst hæve tonearmen fra pladen og dreje volumenknappen helt i bund mod uret.

Bemærk
Nogle plader har et større midterhul, og det kan være nødvendigt at sætte singleadapteren på spindelen, inden du lægger pladen på. Sæt altid hætten på nålen, og lås tonearmen med klipsen, inden du flytter pladespilleren.

ADVARSEL: Indstil vælgeren AUTO/STOP (8) til FRA, hvis pladen stopper, før det sidste musiknummer er slut (ikke alle plader er ens).

Brug med ekstern enhed

1. Eksternt analogt lydudstyr kan tilsluttes og forstærkes via pladespilleren
2. Slut det eksterne udstyr til ved hjælp af et kabel med 3,5 mm jackstik tilsluttet stikket mærket LINE IN (kabel medfølger ikke).
3. Tryk på afspilningsknappen på det eksterne udstyr, og betjen knapperne på den eksterne enhed på sædvanlig vis
4. Lydstyrken kan reguleres med lydstyrkeknappen på pladespilleren eller med knapperne på den eksterne enhed.
5. Hvis du vil slukke for enheden når som helst, skal du dreje lydstyrkeknappen helt mod uret

Brug af hovedtelefoner (tilkøb)

Enheden er udstyret med et stereostik til hovedtelefoner, så du kan anvende pladespilleren uden at forstyrre andre. Slut hovedtelefonerne til hovedtelefonstikket nær lydstyrkeknappen, og justér lydstyrken til det ønskede niveau. Overdrevent lydtryk fra brug af hovedtelefoner kan medføre høretab. Pladespillerens højttaler er slået fra, når hovedtelefoner er tilsluttet.

Tilslutning af ekstern højttaler til pladespilleren

Ved tilslutning af pladespilleren til eksterne højttalere (via en passende forstærker) Brug et dobbelt phono- til dobbelt phonokabel (medfølger ikke) til at forbinde RCA-udgangsstikkene med forstærkerens lydindgang. Sørg for at slutte de røde stik til de røde indgange, og de hvide stik til de hvide indgange.

Anvendelse med Bluetooth-enhed

Tjek, at din pladespiller er i Bluetooth-tilstand. Hvis pladespilleren ikke allerede er i Bluetooth-tilstand, skal du trykke kort på knappen Mode, indtil Bluetooth-tilstand er aktiv (den blå LED-kontrollampe lyser). Pladespilleren begynder at søge efter Bluetooth-enheder (den blå LED-kontrollampe blinker under parringen).

I Bluetooth-tilstand:

1. Din enhed søger efter Bluetooth.
2. Slå Bluetooth til på den eksterne enhed (fx iPhone/iPad/Android/anden telefon/tablet-pc/computer), og sørg for, at enheden er 'søgbar'.

Bemærk: Se om nødvendigt vejledningen til din enhed for oplysninger om opsætning af Bluetooth.

3. Vælg om nødvendigt 'Add new device' (tilføj ny enhed).

Bemærk: Nogle enheder begynder automatisk at søge efter nye enheder. I så fald er 'Add new device' (tilføj ny enhed) ikke tilgængelig.

4. Når den er fundet, vises din enhed som "Lenco TT-120". Vælg enheden, hvorefter parringen starter.
5. Når parringen er gennemført, vises 'Bluetooth Connected' (Bluetooth tilsluttet).
6. Din enhed er nu parret med pladespilleren og vil oprette forbindelse til den, når den er indenfor rækkevidde (dvs. indenfor en afstand på 10 meter eller derunder) i ret linje.
7. Din enhed forbliver parret med pladespilleren, til du frakobler den eller vælger 'unpair' for at ophæve parringen.
8. Du kan trykke kort på "Pair" for at genoprette forbindelsen.

Afspilning via Bluetooth

1. Tryk på "Back" for at gå til foregående musikfil på din Bluetooth-enhed.
2. Tryk på "Next" for at gå til næste musikfil på din Bluetooth-enhed.
3. Tryk på "Play/pause" for at afspille fra din Bluetooth-enhed eller sætte afspilningen på pause.

"Dette produkt har en Bluetooth **modtagefunktion**, **men du kan ikke overføre lyd via Bluetooth fra den**: Det betyder, at du kan modtage trådløs lyd via Bluetooth fra en ekstern kilde som fx en smartphone."

Opladning af TT-120

Sæt et opladningskabel i DC 5V-stikket på bagsiden. Den røde LED-indikator lyser. Opladningen kan tage op til 2 timer. Når batteriet er fuldt opladet, slukkes LED-indikatoren. Når batteriet er lavt, blinker LED-tilstandlampen (24).

SÅDAN UDSKIFTES NÅLEN

Hvis du har brug for at udskifte nålen, skal du følge vejledningen herunder.

Sådan tages nålen ud af pickuppen

1. Placér en skruetrækker ved spidsen af nålen, og tryk nedad som vist på fig. "A".
2. Tag nålen ud ved at trække den fremad og nedad.

Sådan isættes nålen

1. Hold i spidsen af nålen, og før den ind i pickuppen, som vist på fig. "B".
2. Skub nålen opad i retning "C", indtil nålen klikker på plads.





Styrestifter (indeni)

NOTER

Vi anbefaler, at du renser dine plader med en antistatisk klud for at opnå den bedst mulige lydkvalitet fra dem.

Af samme grund anbefaler vi, at nålen udskiftes med jævne mellemrum (efter ca. hver 250 timers afspilning).

TIPS TIL BEDST MULIG YDEEVNE

1. Når du åbner eller lukker låget på pladespilleren, skal du håndtere det forsigtigt ved enten at tage fat midt for eller i begge sider.
2. Rør ikke nålespidsen med fingrene, og undgå, at nålen slår imod pladetallerkenen eller kanten af pladen.

3. Rengør nålen regelmæssigt med en blød børste. Børst altid kun fra bagsiden mod forsiden.
4. Hvis du bruger nålerens, skal du kun bruge små mængder.
5. Tør forsigtigt pladespillerens kabinet med en blød klud. Brug kun en lille mængde mildt rengøringsmiddel til rengøring af pladespilleren.
6. Brug aldrig skrappe kemikalier eller opløsningsmidler på nogen del af pladespilleren.

Udskiftning af batteri

1. Skru de 4 skruer på toppen af kontrolpanelet af træ af, og skub panelet til højre.

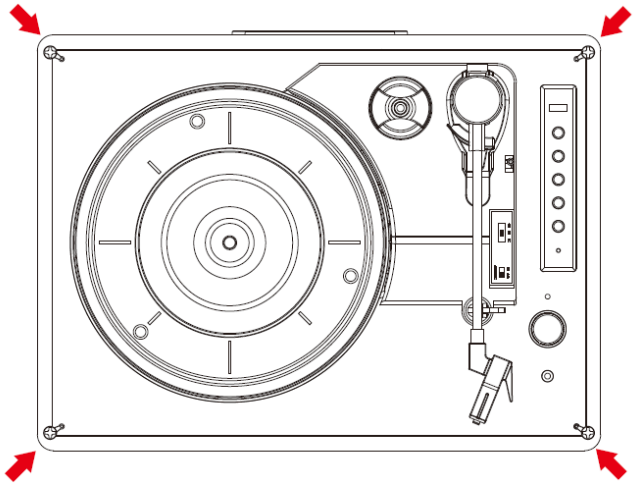

2. Når panelet er skubbet til højre, skal du skrue den skrue af, der holder batteriet fast.

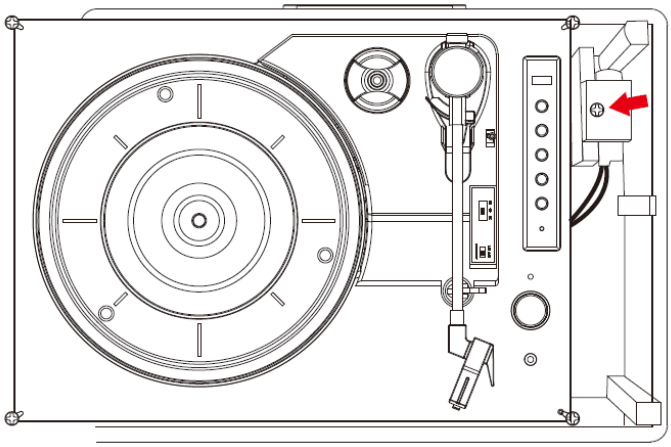

3. Få adgang til batteriet.

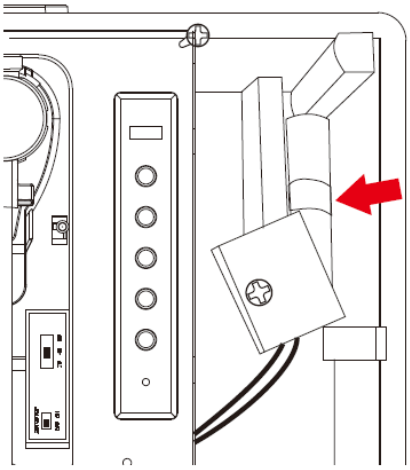

4. Frakobl batteriets kabelstik.

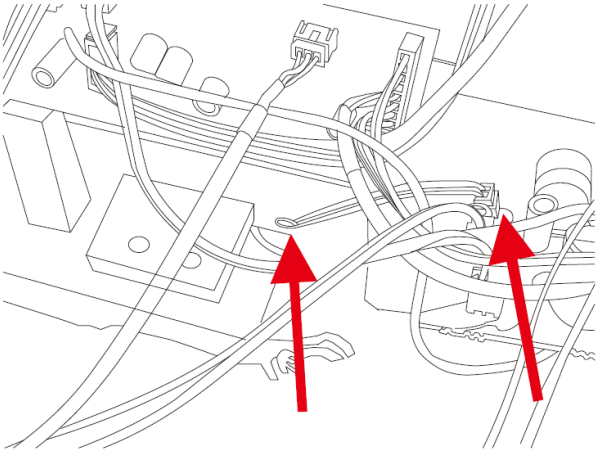

SPECIFIKATIONER

Type	Remdrevet
Drevmotor	DC-motor
Hastighed	33 1/3 o./min., 45 o./min., 78 o./min.
Wow og flutter	< 0,35 %
Pladetallerken	200 mm

Pickup	
Type	Keramisk pickup
Nål	0,7 mm
Anbefalet nåletryk	6 g
udgang	300-500 mv
Frekvensområde	+/-20 dB

Krydstale	10 db
Signal-/støjforhold (S/N)	18 db

Generelt

Strømforsyning	Indgangsspænding vekselstrøm 100-240 V, 50/60 Hz, 0,3 A maks. udgangsspænding jævnstrøm 5 V 1 A
Produkt	Jævnstrøm 5 V 1 A
Lydudgang (linjeudgang)	300-500 mv
Strømforbrug	5 W

Strømforsyning:	Udgang DC 5V 1A Indgang AC 100-240V, 50/60Hz, 0,3A maks.
Bluetooth-parringsnavn:	Lenco TT-120
Stik til hovedtelefoner:	3,5 mm
Driftstemperatur:	0 °C - 40 °C
Opbevaringstemperatur:	-20 °C - 70 °C
Indbygget litiumbatteri:	18650/1200mAh/3,7V
Opladningseffekt:	DC 5,0V≥1500mA
Batteriets opladningstid	omkring 2 timer
Batteriets spilletid	op til 5 timer i pladespillertilstand og 8 timer i Bluetooth-tilstand ved 1/3 lydstyrke

Ret til uvarslet ændring i design og specifikationer forbeholdes grundet fortsat produktudvikling

Strømforsyning (kun for EU)

Brug kun den strømforsyning, der er angivet i betjeningsvejledningen.

Information	Værdi og præcision
Producentens navn eller varemærke, kommercielle registrering og adresse	DongGuan Obelieve Electronic Co., Ltd Huazhaoxin Industrial park B-4/F, Golden phoenix industrial zone, Fenggan town, Dongguan city, Guangdong province, China

Modelnr.	0BL-0501000E
Indgangsspænding	100-240 V
AC-indgangsfrekvens	50/60 Hz
Udgangsspænding	5 V
Udgangsstrøm	1 A
Udgangseffekt	5 W
Gns. aktiv effektivitet	73,62
Strømforbrug ved ingen belastning	≤ 0,10

Garanti

Commaxx B.V. tilbyder service og garanti i overensstemmelse med europæisk lovgivning, hvilket betyder, at i tilfælde af reparation (både under og efter garantiperiodens udløb) bør du kontakte din lokale forhandler.
Vigtig meddelelse: Det er ikke muligt at sende produktet direkte til Commaxx B.V., hvis det kræver reparation.
Vigtig meddelelse: Hvis enheden åbnes eller på nogen måde tilgås af et ikke-godkendt servicecenter, bortfalder garantien.
Denne enhed er ikke egnet til professionel brug. I tilfælde af professionel brug bortfalder alle garantiforpligtelser fra producentens side.

Ansvarsfraskrivelse

Firmware og/eller hardwarekomponenter opdateres regelmæssigt. Derfor kan visse dele af vejledningen, specifikationerne og illustrationerne i vejledningen variere en smule fra dit faktiske produkt. Alle elementer, der beskrives i denne vejledning, er kun til illustration og gælder måske ikke i den givne situation. Ingen juridisk ret eller rettighed kan opnås fra beskrivelsen i denne vejledning.

Bortskaffelse af udtjente enheder

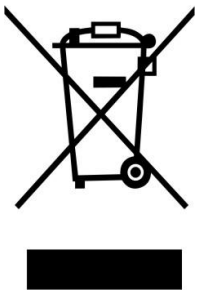

Dette symbol angiver, at det relevante elektriske produkt eller batteri indenfor Europa ikke må bortskaffes med almindeligt husholdningsaffald. For at sikre korrekt affaldsbehandling af produktet og batteriet skal du bortskaffe dem i overensstemmelse med gældende lokal lovgivning om bortskaffelse af elektrisk udstyr eller batterier. På den måde hjælper du med at bevare

naturressourcer og forbedre miljøbeskyttelsen indenfor behandling og bortskaffelse af elektrisk affald (Direktiv om affald af elektrisk og elektronisk udstyr).

OVERENSSTEMMELSESERKLÆRING

Hermed erklærer Commaxx, at radioudstyret af typen [Classic Phono TT-120] er i overensstemmelse med direktiv 2014/53/EU. EU-overensstemmelseserklæringens fulde tekst kan findes på følgende internetadresse:
https://commaxx-certificates.com/doc/tt-120_doc.pdf

Type RF	Frekvensområde (MHz)	Effekt (dBm)
Bluetooth	2402-2480	< 6



ADVARSEL: Undgå risiko for høreskader ved aldrig at lytte ved høj lydstyrke i længere tid ad gangen.

Service

Gå ind på www.lenco.com for yderligere oplysninger og support fra vores helpdesk.

Commaxx B.V., Wiebachstraat 37, 6466 NG Kerkrade, The Netherlands.

Svenska

VAR FÖRSIKTIG:
Att använda kontroller eller justeringar eller utföra andra förfaranden än de som anges häri kan leda till att du utsätts för farlig strålning.

FÖRSIKTIGHETSÅTGÄRDER INNAN ANVÄNDNING

HA DESSA INSTRUKTIONER I ÅTANKE:

1. Täck inte över eller blockera några ventilationsöppningar. När enheten placera på en hylla bör det lämnas 5 cm ledigt utrymme runt hela enheten.
2. Montera i enlighet med den medföljande användarmanualen.
3. Håll enheten borta från värmekällor såsom radiatorer, värmare, spisar, ljus och andra värmegenererande produkter eller öppen eld. Enheten kan endast användas i måttliga klimat. Extremt kalla eller varma omgivningar bör undvikas. Drifttemperatur mellan 0 och 35 °C.
4. Undvik att använda enheten nära starka magnetfält.
5. Elektrostatisk urladdning kan störa den normala användningen av den här enheten. Återställ och starta om enheten enligt instruktionsboken om så är fallet. Hantera försiktigt och använd i en statiskt fri miljö vid filöverföring.
6. Varning! För aldrig in ett föremål i produkten genom ventilerna eller öppningarna. Högspänning flödar genom produkten och om du för in ett föremål kan det orsaka elektriska stötar och/eller kortslutning av interna komponenter. Spill inte vatten eller vätska på produkten av samma anledning.
7. Använd inte i våta eller fuktiga områden såsom badrum, ångfyllda kök eller i närheten av simbassänger.
8. Enheten får inte utsättas för dropp eller stänk och se till att inga föremål fyllda med vätskor såsom vaser placeras på eller i närheten av den.
9. Använd inte den här enheten när kondens kan uppstå. När enheten används i ett varmt och fuktigt rum kan vattendroppar eller kondens uppstå inuti enheten och enheten kanske inte fungerar som den ska. Låt enheten vara avstängd i en eller två timmar innan du slår på strömmen igen. Enheten ska vara torr innan strömmen slås på.
10. Även om denna enhet tillverkas med största omsorg och kontrolleras flera gånger innan den lämnar fabriken är det fortfarande möjligt att problem kan uppstå vilket gäller alla elektriska apparater. Om du märker rök, kraftig uppbyggnad av värme eller andra oväntade fenomen ska du omedelbart dra ur kontakten ur eluttaget.
11. Enheten måste drivas med en strömkälla såsom anges på de särskilda märkningskraven. Kontakta din återförsäljare eller lokala elbolag om du är osäker på vilken typ av strömförsörjning som används i ditt hem.
12. Håll på säkert avstånd från husdjur. Vissa djur kan bita på elkablar.
13. Använd en mjuk och torr trasa för att rengöra enheten. Använd inte lösningsmedel eller bensinbaserade vätskor. För att ta bort allvarliga fläckar kan du använda en fuktig trasa med utspätt rengöringsmedel.
14. Leverantören ansvarar inte för skador eller förlorade data orsakade av fel, missbruk, modifiering av enheten eller batteribyte.
15. Avbryt inte anslutningen när enheten formaterar eller överför filer. Data kan då bli skadade eller förloras.
16. Om enheten har en funktion med USB-uppspelning bör USB-minnet anslutas direkt till enheten. Använd inte en USB-förlängningskabel eftersom den kan orsaka störningar som kan leda till att data tappas bort.
17. Klassificeringsetiketten är placerad på enhetens undersida eller baksida.
18. Den här enheten är inte avsedd för att användas av personer (inklusive barn) med fysiska, sensoriska eller psykiska funktionshinder eller brist på erfarenhet och kunskap såvida de inte är under övervakning av eller har fått instruktioner om korrekt användning av enheten av den person som ansvarar för deras säkerhet.
19. Den här produkten är endast avsedd för icke-professionell användning och inte för kommersiellt eller industriellt bruk.

20. Se till att enheten är justerad till en stabil position. Skador orsakade av att använda den här produkten i ett instabilt läge med vibrationer eller stötar eller av att inte följa någon annan varning eller försiktighetsåtgärd i denna användarmanual täcks inte av garantin.
21. Ta aldrig bort enhetens hölje.
22. Placera aldrig enheten på annan elektrisk utrustning.
23. Låt inte barn ha tillgång till plastpåsar.
24. Använd endast tillbehör som anges av tillverkaren.
25. Överlåt all service till kvalificerad servicepersonal. Service krävs när enheten har skadats på något sätt, exempelvis på strömkabeln eller strömkontakten, när vätska har spillts eller föremål fallit in i den, när den har utsatts för regn eller fukt och inte fungerar normalt eller har tappats.
26. Lång exponering för höga ljud från musikspelare kan leda till tillfällig eller permanent hörselnedsättning.
27. Om produkten levereras med strömkabel eller nätadapter:
    - Dra ur strömkabeln och kontakta behörig personal för service om ett problem uppstår.
    - Trampa inte på nätadaptern och kläm den inte. Var mycket försiktig och då särskilt nära kontakter och kabelns uttag. Placera inte tunga föremål på nätadaptern då detta kan skada den. Håll hela enheten utom räckhåll för barn! När de leker med strömkabeln kan de skada sig själva.
    - Koppla ur denna enhet under åskväder eller när den inte används under en längre period.
    - Eluttaget måste finnas nära utrustningen och måste vara lättillgängligt.
    - Överbelasta inte eluttaget eller förlängningssladdar. Överbelastning kan orsaka brand eller elektriska stötar.
    - Enheter med klass 1-konstruktion bör anslutas till ett vägguttag med skyddsjord.
    - Enheter med klass 2-konstruktion kräver ingen jordad anslutning.
    - Håll alltid i kontakten när du drar ut den ur vägguttaget. Dra inte i strömkabeln. Detta kan orsaka en kortslutning.
    - Använd inte en skadad strömkabel, strömkontakt eller ett löst vägguttag. Om du gör detta kan det orsaka brand eller elektriska stötar.
28. Om produkten innehåller eller levereras med en fjärrkontroll som innehåller mynt/cellbatterier:
    Varning:
    - ”Svälj inte batterier då kemiska brännskador” eller motsvarande kan uppstå.
    - [Den medföljande fjärrkontrollen] Denna produkt innehåller ett knappcellsbatteri. Om batteriet sväljs kan det orsaka allvarliga inre brännskador på bara två timmar och vara livshotande.
    - Håll nya och använda batterier borta från barn.
    - Om batterifacket inte går att stänga ordentligt bör du sluta använda produkten och hålla den borta från barn.
    - Om du tror att batterier har svalts eller finns någonstans i kroppen ska du omedelbart söka läkarvård.
29. Varning om användning av batterier:
    - Explosionsrisk om batteriet byts ut felaktigt. Byt endast ut mot samma eller motsvarande typ.
    - Batteriet får inte vid användning, förvaring eller transport utsättas för extremt höga eller låga temperaturer samt lågt lufttryck vid hög höjd.
    - Att byta ut ett batteri mot en felaktig typ kan leda till en explosion eller läckage av brandfarlig vätska eller gas.
    - Kassering av ett batteri i eld, en varm ugn, mekaniskt krossning eller skärning av det kan resultera i en explosion.
    - Att lämna ett batteri i en omgivning med extremt hög temperatur kan resultera i en explosion eller läckage av brandfarlig vätska eller gas.
    - Ett batteri som utsätts för extremt lågt lufttryck kan leda till en explosion eller läckage av brandfarlig vätska eller gas.
    - Miljöaspekterna bör uppmärksammas när det gäller kassering av batterier.

MONTERING

- Packa upp alla delar och ta bort skyddsmaterialet.
- Anslut inte enheten till elnätet innan du kontrollerar nätspänningen och att alla andra anslutningar har gjorts.

Tillbehör som medföljer:

Bruksanvisning

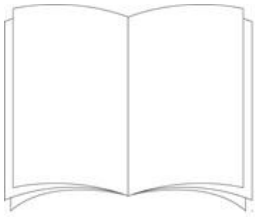

Strömadapter

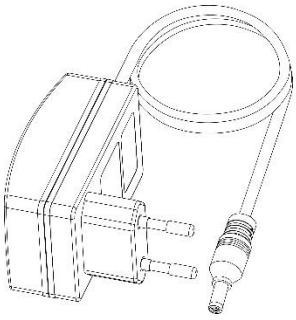

Kontrollernas placering

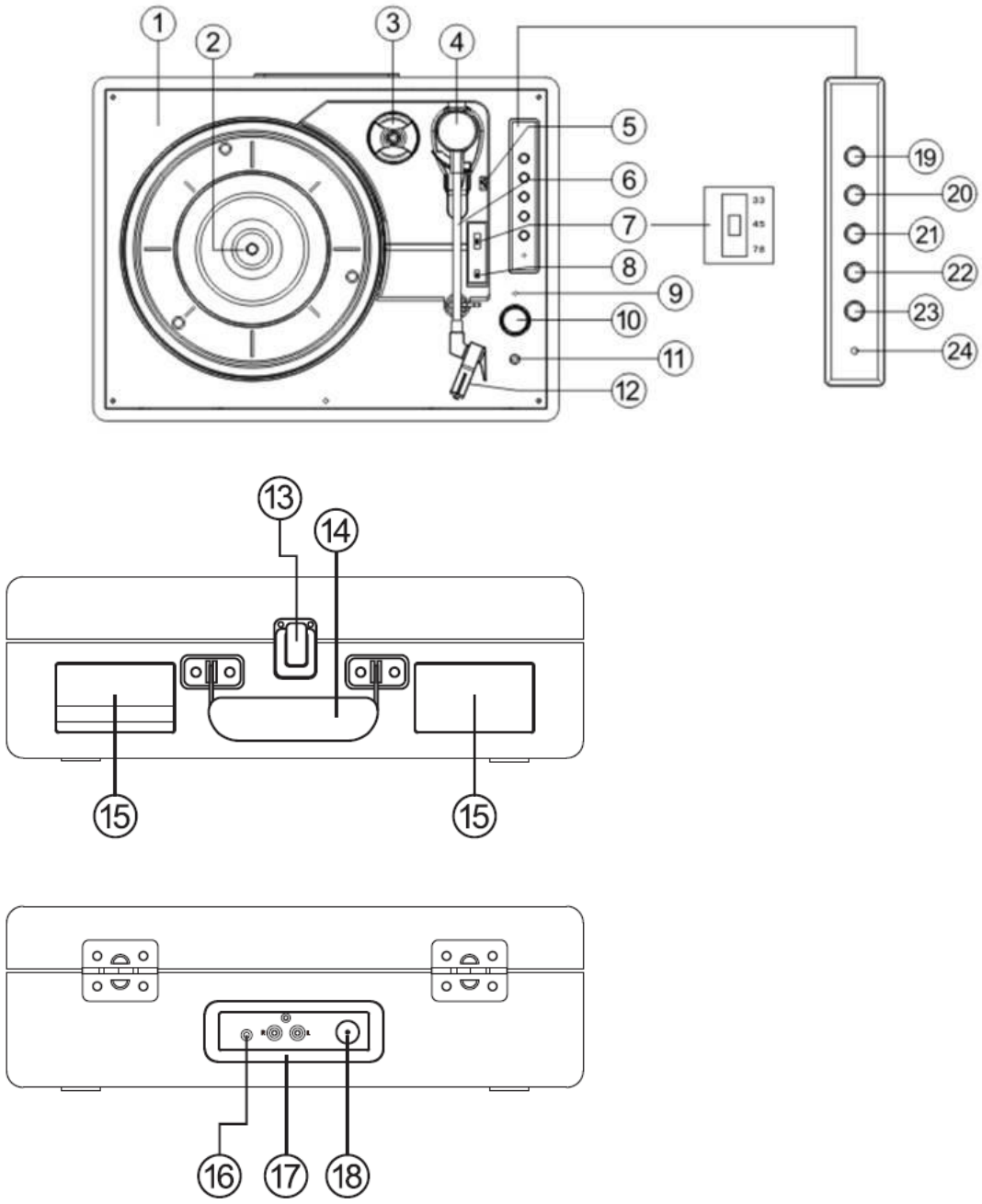

1. Skivspelarens tallrik
2. Spindel
3. Adapter för centerhål
4. Tonarm
5. Anläggningsspak
6. Tonarmsvagga
7. Skivspelaren varvtalsväljare

8. Omkopplare för automatiskt stopp (om skivan stannar före slutet av den sista låten ska du ställa in Automatiskt stopp till AV)
9. Laddningsindikator
10. Strömbrytare/volymkontroll
11. Uttag för hörlurar
12. Nål
13. Låsspärr
14. Bärhandtag
15. Högtalare
16. Aux in-uttag
17. Line out-kanal H/V
18. DC in-uttag
19. Parkoppla
20. Föregående spår
21. Nästa spår
22. Spela upp/Paus
23. Mode
24. Lägesindikator som blinkar när batterinivån är låg

Mode

1. Tryck kort på ”Mode” (Läge) för att välja uppspelningsläget.
2. Den blåa LED-indikatorn blinkar när Bluetooth parkopplas.
3. Den blåa LED-indikatorn lyser fast när Bluetooth är ansluten
4. Den röda LED-indikatorn lyser fast när enheten är i läget Skivspelare.
5. Den gröna LED-indikatorn lyser fast när enheten är i läget Aux in.

Använda skivspelaren

1. Placera skivspelarens fodral på en platt och plan yta.
2. Anslut nätadapterns sladd till DC-uttaget på baksidan av fodralet och anslut nätadaptern till ett eluttag.
3. Se till att buntbandet tas bort från tonarmen vid första användning.
4. Ta bort nålskyddet och förvara det på en säker plats för framtida användning

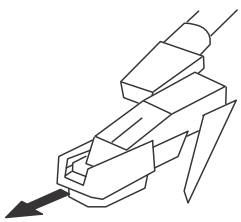

5. Flytta varvtalsväljaren till varvtalet (33, 45 eller 78 rpm) som motsvarar skivan som ska spelas upp
6. Vrid på volymreglaget för att slå på skivspelaren. Lägesindikatorn lyser rött
7. Placera en skiva på skivspelarens spindel och frigör tonarmen
8. Använd anläggningsspaken för att lyfta tonarmen och flytta den till nålen är placerad precis innanför kanten på skivan, eller i linje med början av spåret som ska spelas upp.
9. Sänk armen långsamt. Efter en kort stund börjar skivan spelas upp
10. Vrid på volymreglaget för att justera volymen till önskad nivå
11. Skivspelaren stannar när slutet av skivan har nåtts
12. Använd spaken igen för att lyfta tonarmen (tallriken börjar rotera igen). Flytta tillbaka den till vaggan och sänk ned armen. Tallriken stannar.
13. Fäst tonarmen med klämman och sätt tillbaka nålskyddet efter användning och alltid innan skivspelaren flyttas
14. Lyft tonarmen från skivan och vrid volymreglaget helt moturs för att, när som helst, stänga av skivspelaren.

Obs
Vissa skivor har större mitthål och kan behöva en centerhåladapter på skivspelarens axel innan skivan används. Sätt alltid tillbaka pickupskalet och säkra tonarmen med klämman innan skivspelaren flyttas.

VARNING: om skivan slutar rotera före slutet av den sista låten (alla skivor är annorlunda) ska du ställa reglaget AUTO/STOPP (8) på AV.

Använda med en extern enhet
1. Extern analog ljudutrustning kan anslutas och förstärkas via skivspelaren
2. Anslut den externa utrustningen med en 3,5 mm kabel (kabel ingår ej) till LINE IN-uttaget.
3. Tryck på uppspelningsknappen på den externa enheten och använd även kontrollerna på den som vanligt
4. Volymen kan justeras med volymreglaget på skivspelaren eller kontrollerna på den anslutna externa enheten.
5. Vrid volymreglaget helt moturs för att när som helst stänga av enheten

Använda hörlurar (ingår ej)
Ett uttag för stereohörlurar finns vilket låter skivspelaren användas utan att störa andra. Anslut hörlurarna vid det markerade uttaget nära volymreglaget och justera

lyssningsvolymen till vald nivå. För högt ljudtryck från hörlurar kan orsaka hörselnedsättning. Skivspelarens högtalare fungerar inte medan hörlurar är anslutna.

Ansluta skivspelaren till externa högtalare

Vid anslutning av skivspelaren till externa högtalare (via en lämplig förstärkare) Använd en dubbel phono till phono-kabel (ingår ej) för att ansluta RCA-utgångarna till ljudingången på förstärkaren. Garantera att röda kontakter ansluts till de röda uttagen och vita till vita.

Använda med en Bluetooth-enhet

Kontrollera att skivspelaren är i läget Bluetooth. Tryck kort på knappen Mode (Läge) till läget Bluetooth är aktiverat (den blåa LED-indikatorn lyser fast). Den börjar söka efter Bluetooth-enheter (den blåa LED-indikatorn blinkar under parkoppling).

I läget Bluetooth:

1. Enheten söker efter en Bluetooth-signal.
2. Aktivera Bluetooth på enheten (såsom en iPhone/iPad/Android/annan telefon/surfplatta/dator) och se till att den kan ”detekteras”.

Obs! Se, efter behov, instruktionerna för din enhet beträffande att lägga till eller konfigurera Bluetooth.

3. Välj ”Add new device” (Lägg till ny enhet) efter behov.

Obs! Vissa produkter söker automatiskt efter en ny enhet och alternativet ”Add new device” (Lägg till ny enhet) är inte tillgängligt.

4. När enheten hittas visas den som ”Lenco TT-120”. Välj och börja parkoppla.
5. När parkopplingen är slutförd visas ”Bluetooth Connected” (Bluetooth ansluten).
6. Nu när du har parkopplat enheten med skivspelaren ansluts de medan de är inom räckhåll, vilket är maximalt cirka 10 meter (33 fot) eller mindre utan hinder.
7. Enheten förblir parkopplad med skivspelaren såvida du inte bestämmer dig för att koppla bort den eller ”unpair”.
8. Du kan trycka kort på ”Pair” för att återansluta enheten.

Spela upp via Bluetooth

1. Tryck på ”Back” på Bluetooth-enheten för föregående spår.
2. Tryck på ”Next” på Bluetooth-enheten för nästa spår.
3. Tryck på ”Play/pause” (Spela upp/pausa) för att spela upp eller pausa Bluetooth-enheten.

”Denna produkt har en funktion för **mottagning** av Bluetooth, **men det går inte att överföra något bluetooth-ljud med den**. Detta betyder att du trådlöst kan ta emot en bluetooth-ljudsignal från en extern källa som till exempel en smartphone.”

Ladda TT-120

Anslut en laddningskabel i 5 VDC uttaget på den bakre panelen. Den röda LED-indikatorn tänds. Laddningen kan ta upp till 2 timmar. När batteriet är fulladdat släcks LED-indikatorn. När batterinivån är låg blinkar LED-indikatorn (24).

BYTA UT NÅLEN

Se anvisningarna nedan för att byta ut nålen.

Ta bort nålen från pickupen

1. Placera en skruvmejsel på spetsen av nålen och tryck nedåt i riktningen som visas på bild ”A”.
2. Ta bort nålen genom att dra den framåt och trycka nedåt.

Montera nålen

1. Håll i spetsen på nålen och för in den genom att trycka såsom visas på bild ”B”.
2. Tryck nålen uppåt i den riktning som visas på bild ”C” till den låses fast på plats.



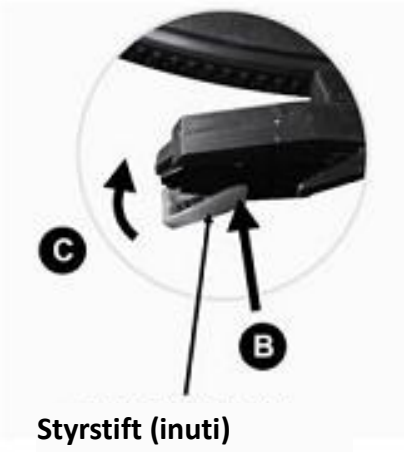

Styrstift (inuti)

OBS

Vi råder dig att rengöra skivor med en antistatisk trasa för att få ut maximal upplevelse från dem.

Vi rekommenderar, av samma orsak, att nålen bör bytas med jämna mellanrum (cirka varje 250 uppspelningstimmar).

TIPS FÖR BÄTTRE PRESTANDA FRÅN DIN SKIVSPELARE

1. Hantera skivspelarens lock försiktigt när det öppnas eller stängs. Lyft antingen i mitten eller på varje sida.
2. Rör inte vid nålspetsen med fingrarna. Undvik att stöta nålen mot tallriken eller kanten på skivan.
3. Rengör nålspetsen ofta – använd endast en mjuk borste i en linjär rörelse.
4. Om en nålrengöringsvätska måste användas ska den användas sparsamt.

5. Torka försiktigt av skivspelarens hölje med en mjuk trasa. Använd endast en liten mängd milt diskmedel för att rengöra skivspelaren.
6. Använd aldrig starka kemikalier eller lösningsmedel på någon del av skivspelaren.

Batteribyte

1. Skruva loss de 4 skruvarna på ovansidan av kontrollpanelen i trä och flytta panelen åt höger.

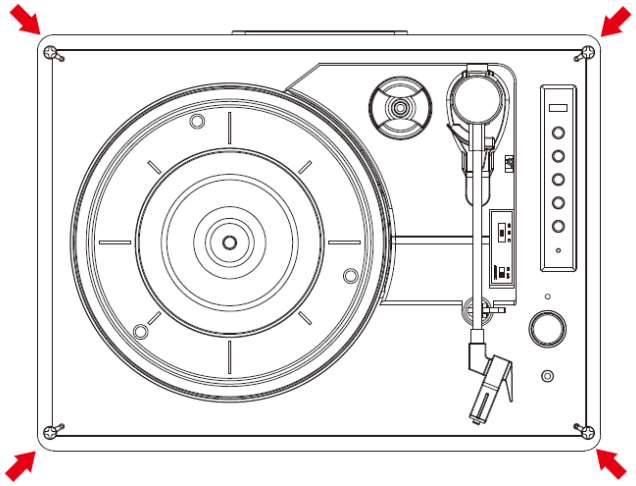

2. När du har flyttat panelen skruvar du loss skruven som håller fast batteriet.

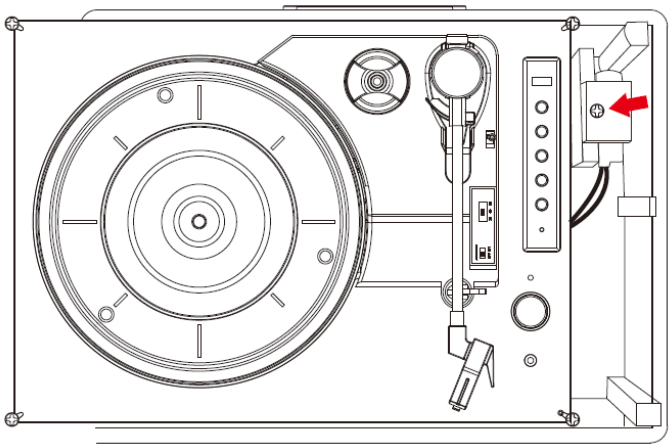

3. Ta fram batteriet.

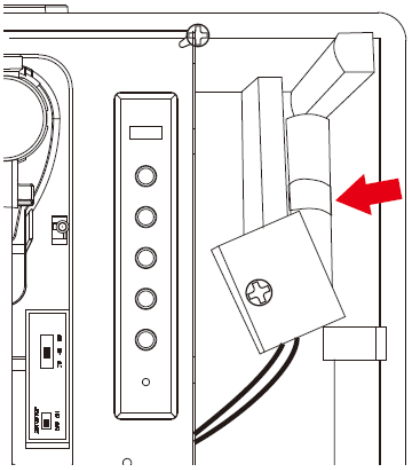

4. Koppla bort batteriets kabelanslutning.

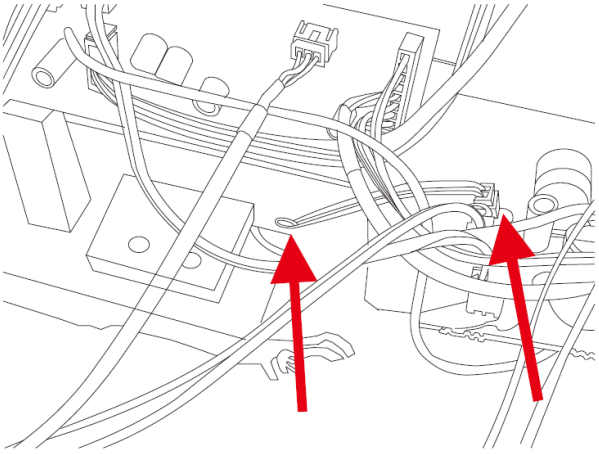

SPECIFIKATIONER

Typ	Remdrift
drivmotor	DC-motor
varvtal	33 1/3 rpm, 45 rpm, 78 rpm
wow och flutter (svaj)	< 0,35 %
Skivtallrik	200 mm

pickup	
Typ	keramisk pickup
Nål	0,7 mil
optimal spårningskraft	6 gram
utmatning	300–500 mV
frekvensåtergivning	,+/- 20 dB

överhörning	10 db
signal till brus-brusförhållande (S/N)	18 db

Allmänt	
Adapter	Inmatning 100–240 VAC, 50/60 Hz, 0,3 A max. utmatning 5 VDC/1 A
produkt	5 VDC / 1 A
ljudutmatning (line out)	300–500 mV
energiförbrukning	5 W

Strömadapter:	Utmatning 5 VDC/1 A Inmatning 100–240 VAC, 50/60 Hz, 0,3 A max.
Parkopplingsnamn för Bluetooth:	Lenco TT-120
Hörlursuttag:	3,5 mm
Driftstemperatur:	0–40 °C
Temperatur vid förvaring:	-20–70 °C
Inbyggt litiumjonbatteri:	18650/1200 mAh/3,7 V
Laddningseffekt:	5 VDC ≥ 1500 mA
Batteriladdningstid	cirka 2 timmar
Uppspelningstid med batteri	upp till 5 timmar i läget Skrivspelare och 8 timmar i läget Bluetooth vid 1/3 volym

På grund av ständiga förbättringar kan funktionerna och designen ändras utan föregående meddelande

Nätadapter (endast för EU)

Använd endast den strömförsörjning som anges i bruksanvisningen

Information	Värden och precision
Tillverkarens namn eller varumärke, kommersiell registrering och adress	DongGuan Obelieve Electronic Co.,Ltd

	Huazhaoxin Industrial park B-4/F, Golden phoenix industrial zone, Fenggan town, Dongguan city, Guangdong province, Kina
Modellbeteckning	0BL-0501000E
Inspänning	100–240 V
Inspänningens frekvens	50/60 Hz
Utspänning	5 V
Utström	1 A
Uteffekt	5 W
Genomsnittlig verkningsgrad i aktivt läge	73,62
Effektförbrukning utan belastning	≤ 0,10

Garanti

Commaxx B.V. erbjuder service och garanti i enlighet med europeisk lagstiftning, vilket innebär vid fall av reparationer (både under och efter garantins giltighetsperiod) ska du kontakta din lokala återförsäljare.
Viktigt: det går inte att skicka produkter som behöver repareras direkt till Commaxx B.V.
Viktigt: om denna enhet öppnas eller på något sätt tas omhand av ett icke-officiellt servicecenter så upphör garantin.
Denna enhet är inte lämplig för yrkesmässig användning. Vid yrkesmässig användning, upphör samtliga garantier från tillverkaren att gälla.

Friskrivningsklausul

Uppdateringar av hård mjukvara och/eller hårdvarukomponenter görs regelbundet. Därmed kan vissa anvisningar, specifikationer och bilder i denna dokumentation skilja sig något från din särskilda situation. Alla artiklar beskrivna in denna guide är endast för illustration och kan inte tillämpas på någon speciell situation. Inga juridiska rättigheter eller anspråk kan erhållas från beskrivningen i denna manual.

Bortskaffande av gammal enhet

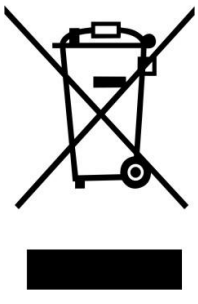

Denna symbol anger att den relevanta elektriska produkten eller batteriet ska inte kasseras i det allmänna hushållsavfallet i Europa. När den korrekta avfallsbehandlingen för produkten och batteriet ska säkerställas, ska elektrisk utrustning eller batterier kasseras i enlighet med varje krav på tillämplig lokal lagstiftning. Genom detta handlande, bidrar du till att återvinna naturresurser och förbättra

normer för miljöskydd och kassering av elektrisk avfall (elektrisk och elektronisk utrustning).

FÖRSÄKRAN OM ÖVERENSSTÄMMELSE

Härmed intygar Commaxx att radioutrustningen av typen [Classic Phono TT-120] överensstämmer med direktiv 2014/53/EU. Den fullständiga texten gällande EU-försäkran om överensstämmelse finns på följande internetadress: https://commaxx-certificates.com/doc/tt-120_doc.pdf

RF-typ	Frekvensområde (MHz)	Effekt (dBm)
Bluetooth	2 402–2 480	< 6



VARNING: För att förhindra eventuella hörselskador ska du inte lyssna på hög volym under långa perioder.

Service

För mer information och support via vår helpdesk går du till www.lenco.com

Commaxx B.V. Wiebachstraat 37, 6466 NG Kerkrade, The Netherlands.

Suomi

HUOMIO:
Muiden kuin tässä oppaassa määritettyjen säätimien tai säätöjen käyttö tai muiden toimenpiteiden suorittaminen voi johtaa vaaralliseen säteilylle altistumiseen.

VAROTOIMET ENNEN KÄYTTÖÄ

PIDÄ NÄMÄ OHJEET MIELESSÄ:

1. Älä peitä tai tuki mitään tuuletusaukkoja. Kun laitat laitteen hyllylle, jätä 5 cm vapaata tilaa laitteen ympärille.
2. Asenna mukana toimitetun käyttöoppaan mukaisesti.
3. Pidä laite etäällä lämmönlähteistä, kuten pattereista, lämmittimistä, uuneista, kynttilöistä ja muista lämpöä tuottavista tuotteista tai avotulesta. Laitetta voidaan käyttää vain lauhkeassa ilmastossa. Äärimmäisen kylmiä tai lämpimiä ympäristöjä tulee välttää. Käyttölämpötila-alue on 0–35 °C.
4. Vältä laitteen käyttämistä lähellä voimakkaita magneettikenttiä.
5. Sähköstaattinen purkaus voi häiritä laitteen normaalia käyttöä. Jos näin on, nollaa ja käynnistä laite yksinkertaisesti käyttöohjeen mukaisesti. Käsittele tiedostoja lähetyksen aikana varoen ja ympäristössä, jossa ei ole staattista sähköä.
6. Varoitus! Älä koskaan työnnä mitään esinettä tuotteeseen tuuletusaukkojen tai muiden aukkojen kautta. Korkea jännite virtaa tuotteen läpi ja esineen työntäminen sisälle voi aiheuttaa sähköiskun ja/tai oikosulun sisäosista. Samasta syystä älä kaada vettä tai nestettä tuotteen päälle.
7. Älä käytä märissä tai kosteissa tiloissa, kuten kylpyhuoneissa, höyryisissä keittiössä tai uima-altaiden lähellä.
8. Laitetta ei saa altistaa pisaroille tai roiskeille. Nesteitä sisältäviä esineitä, kuten maljakkoja, ei saa asettaa laitteen päälle tai sen lähelle.
9. Älä käytä tätä laitetta, jos kosteuden tiivistymistä voi tapahtua. Jos laitetta käytetään lämpimässä, kosteassa tilassa, vesipisaroita tai kondensaatiota voi esiintyä laitteen sisällä, eikä laite ehkä toimi oikein. Kytke laite pois päältä 1–2 tunniksi ennen kuin kytket virran uudelleen päälle: laitteen pitää olla kuiva ennen virran kytkemistä.
10. Vaikka tämä laite on valmistettu erittäin huolellisesti ja tarkistettu useita kertoja ennen tehtaalta toimittamista, on silti mahdollista, että ongelmia voi esiintyä, kuten kaikissa sähkölaitteissa. Jos huomaat savua, liiallista lämmön kertymistä tai muita odottamattomia ilmiöitä, irrota pistoke välittömästi pistorasiasta.
11. Tätä laitetta on käytettävä virtalähteellä, joka vastaa teknisiä tietoja. Jos et ole varma kodissasi käytettävästä virtalähteestä, ota yhteys jälleenmyyjään tai paikalliseen sähköyhtiöön.
12. Suojaa eläimiltä. Eläimet voivat pureskella virtajohtoja.
13. Käytä laitteen puhdistamiseen pehmeää, kuivaa liinaa. Älä käytä liuottimia tai bensiinipohjaisia tuotteita. Voimakkaiden tahrojen poistamiseksi voit käyttää laimeaan pesuaineeseen kostutettua liinaa.
14. Toimittaja ei ole vastuussa vahingoista tai kadonneista tiedoista, jotka johtuvat toimintahäiriöistä, väärinkäytöstä, laitteen muutoksista tai paristojen vaihdosta.
15. Älä katkaise yhteyttä, kun laite alustaa tai siirtää tiedostoja. Muussa tapauksessa tiedot voivat vioittua tai kadota.
16. Jos laitteessa on USB-toistotoiminto, USB-muistitikku on kytkettävä suoraan laitteeseen. Älä käytä USB-jatkojohtoa, koska se voi aiheuttaa häiriöitä ja johtaa tietojen menettämiseen.
17. Arvokilpi on merkitty laitteen pohjaan tai takapaneeliin.
18. Tätä laitetta ei ole tarkoitettu sellaisten henkilöiden (mukaan lukien lapset) käyttöön, joilla on fyysisiä, aistinvaraisia tai henkisiä häiriöitä tai joilla ei ole kokemusta tai tietoa, jollei heidän turvallisuudestaan vastaava henkilö valvo heitä tai ole antanut heille ohjeita laitteen käytöstä.
19. Tämä tuote on tarkoitettu yksityiskäyttöön, ei kaupalliseen tai teolliseen käyttöön.

20. Varmista, että yksikkö on säädetty vakaaseen asentoon. Takuu ei kata vahinkoja, jotka aiheutuvat tuotteen käytöstä epävakaassa asennossa, tärinästä tai iskuista tai tässä käyttöoppaassa olevien varoitusten tai varotoimien noudattamatta jättämisestä.
21. Älä koskaan poista laitteen koteloa.
22. Älä koskaan aseta laitetta muiden sähkölaitteiden päälle.
23. Pidä muovipussit poissa lasten ulottuvilta.
24. Käytä vain valmistajan määrittelemiä lisäosia/lisävarusteita.
25. Jätä huolto pätevän huoltohenkilön suoritettavaksi. Huoltoa tarvitaan, kun laite on jotenkin vaurioitunut, esimerkiksi virtajohto tai pistoke on vaurioitunut, nestettä on roiskunut tai esineitä on pudonnut laitteeseen, laite on altistunut sateelle tai kosteudelle, se ei toimi normaalisti tai se on pudonnut.
26. Pitkäaikainen altistuminen musiikkisoittimien voimakkaille äänille voi johtaa tilapäiseen tai pysyvään kuulonmenetykseen.
27. Jos tuotteen mukana tulee virtajohto ja vaihtovirtaverkkolaite:
    - Jos ilmenee ongelmia, irrota verkkovirtajohto ja ota yhteys pätevään henkilöstöön.
    - Älä astu verkkolaitteen päälle tai jätä sitä puristuksiin. Ole erittäin varovainen, erityisesti pistokkeiden ja kaapelin ulostulokohdan lähellä. Älä laita raskaita esineitä verkkolaitteen päälle, ne voivat vaurioittaa sitä. Pidä laite kokonaisuudessaan poissa lasten ulottuvilta! Virtajohdolla leikkiessään he voivat loukkaantua vakavasti.
    - Irrota laitteen virtajohto ukkosmyrskyn aikana tai kun sitä ei käytetä pitkään aikaan.
    - Pistorasian tulee sijaita lähellä laitetta ja siihen tulee päästä helposti käsiksi.
    - Älä ylikuormita pistorasioita tai jatkojohtoja. Ylikuormitus saattaa aiheuttaa tulipalon tai sähköiskun.
    - Luokan 1 mukaiset laitteet on kytkettävä suojamaadoitettuun pistorasiaan.
    - Luokan 2 mukaiset laitteet eivät vaadi maadoitettua liitäntää.
    - Pidä aina kiinni pistokkeesta, kun vedät sen irti pistorasiasta. Älä vedä virtajohdosta. Se voi aiheuttaa oikosulun.
    - Älä käytä vaurioitunutta virtajohtoa tai pistoketta tai löysää pistorasiaa. Ne saattavat aiheuttaa sähköiskun.
28. Jos tuote tai sen mukana tuleva kaukosäädin sisältää nappiparistoja:
    Varoitus:
    - "Älä niele paristoja. Kemiallisen palovamman vaara" tai vastaava.
    - [Mukana toimitettu kauko-ohjain] Tämä tuote sisältää nappipariston. Jos nappiparisto niellään, se voi aiheuttaa vakavia sisäisiä palovammoja jo kahdessa tunnissa, ja voi johtaa kuolemaan.
    - Pidä sekä uudet että vanhat paristot ja akut poissa lasten ulottuvilta.
    - Jos paristolokero ei sulkeudu kunnolla, lopeta tuotteen käyttö ja pidä tuote poissa lasten ulottuvilta.
    - Jos epäilet, että paristoja tai akkuja on nielty tai työnnetty johonkin kehon aukkoon, hakeudu välittömästi lääkäriin.
29. Huomio paristojen tai akkujen käytöstä:
    - Räjähdysvaara, jos paristo tai akku asetetaan väärin. Vaihda vain samanlaiseen tai vastaavan tyyppiseen.
    - Paristoa tai akkua ei saa altistaa korkeille tai matalille äärilämpötiloille tai matalalle ilmanpaineelle suurissa korkeuksissa käytön, varastoinnin tai kuljetuksen aikana.
    - Pariston tai akun vaihtaminen väärän tyyppiseen voi johtaa räjähdykseen tai syttyvän nesteen tai kaasun vuotamiseen.
    - Paristojen tai akkujen hävittäminen tuleen tai kuumaan uuniin tai paristojen tai akkujen mekaaninen murskaaminen tai leikkaaminen voi johtaa räjähdykseen.
    - Paristojen tai akkujen jättäminen erittäin kuumaan ympäristöön voi johtaa räjähdykseen tai syttyvän nesteen tai kaasun vuotamiseen.
    - Paristojen tai akkujen altistaminen erittäin matalalle ilmanpaineelle voi johtaa räjähdykseen tai syttyvän nesteen tai kaasun vuotamiseen.
    - Ympäristönsuojeluun liittyvät asiat on huomioitava paristojen ja akkujen hävittämisessä.

ASENTAMINEN

- Pura kaikki osat pakkauksesta ja poista suojamateriaalit.
- Älä yhdistä laitetta sähkövirtaan ennen kuin tarkistat jännitteen ja ennen kuin kaikki liitännät on tehty.

Mukana tulevat lisävarusteet:

Käyttöopas

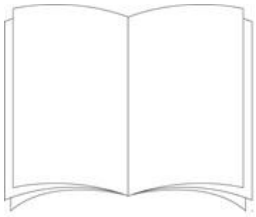

Verkkolaite

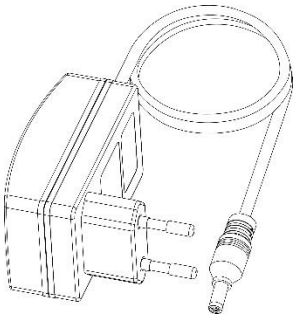

Säätimien sijainnit

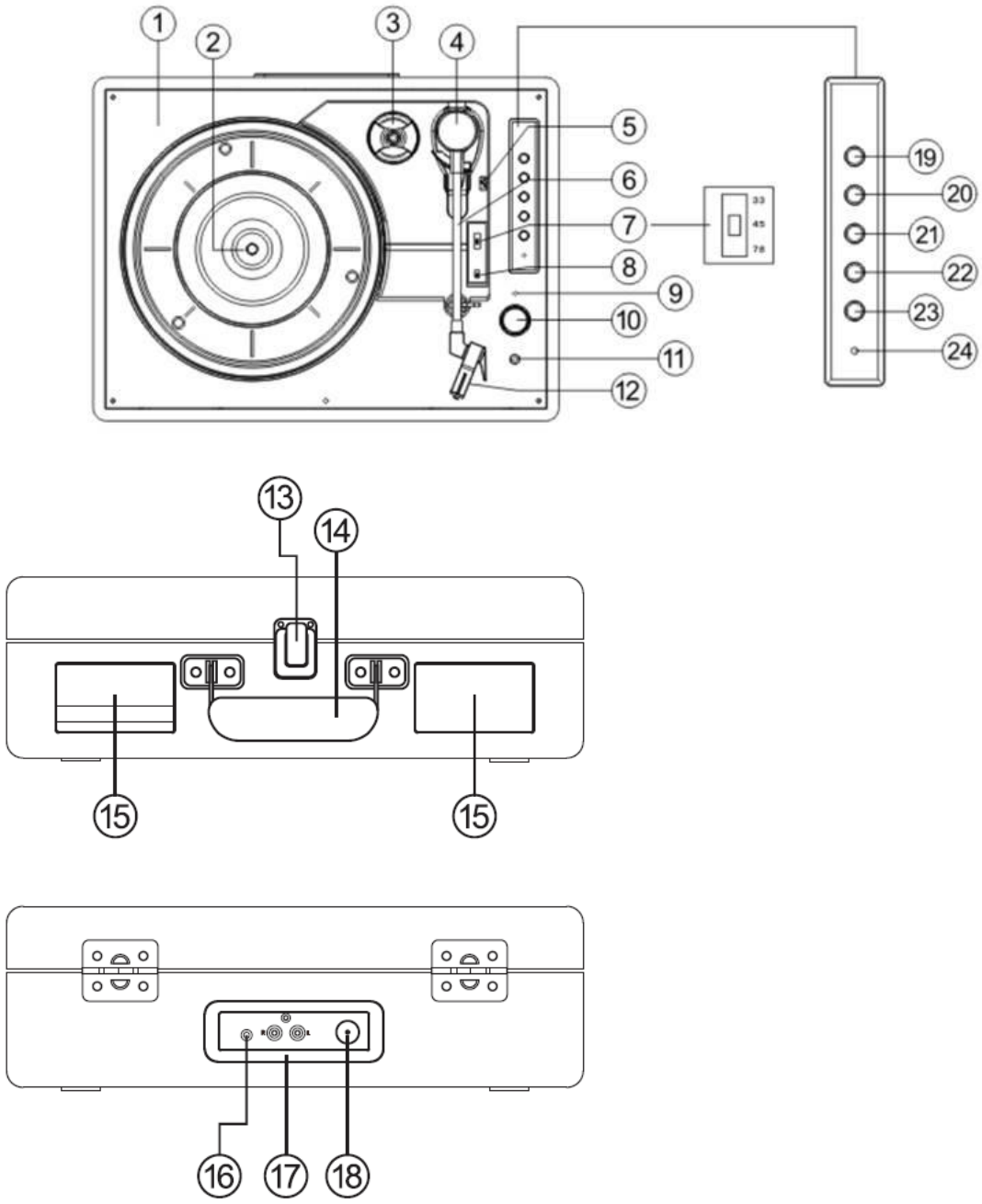

1. Levysoittimen kansi
2. Levysoittimen keskitappi
3. Keskireiän sovitin
4. Äänivarsi
5. Nostovipu
6. Äänivarren pidin
7. Levylautasen nopeusvalitsin

8. Automaattisen pysäytyksen säätökytkin (jos levy lakkaa soimasta ennen viimeisen kappaleen loppua, käännä automaattisen pysäytyksen säätökytkin pois päältä -asentoon)
9. Latauksen merkkivalo
10. Virtakytkin / äänenvoimakkuuden säädin
11. Kuulokeliitäntä
12. Neula
13. Lukitussalpa
14. Kantokahva
15. Kaiutin
16. Aux in -liitäntä
17. Linjalähtökanava O/V
18. DC in-liitin
19. Pariliitoksen muodostaminen
20. Edellinen kappale
21. Seuraava kappale
22. Toisto/tauko
23. Toimintatila
24. Tilan merkkivalo; vilkkuu, kun akun varaus on vähissä

Toimintatila

1. Valitse toistotila painamalla lyhyesti "Tila".
2. Sininen LED vilkkuu, kun Bluetooth muodostaa pariliitosta.
3. Sininen LED palaa, kun Bluetooth on yhdistetty
4. Punainen LED syttyy, kun se on levysoitintilassa.
5. Vihreä LED syttyy, kun se on Aux-tulotilassa.

Levysoittimen käyttö

1. Laita levysoitin tasaiselle pinnalle.
2. Liitä verkkolaitteen johto kotelon takana olevaan DC-liitäntään ja liitä verkkolaite pistorasiaan.
3. Varmista ensimmäisellä käyttökerralla, että kaapeliside on irrotettu äänivarresta.
4. Irrota neulan suojus ja säilytä se turvallisessa paikassa myöhempää käyttöä varten

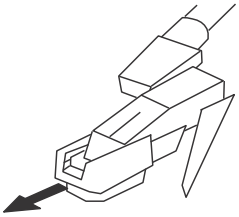

5. Siirrä nopeudenvalitsin soitettavaa levyä vastaavaan nopeuteen (33, 45 tai 78 rpm)
6. Kytke levysoitin päälle kääntämällä äänenvoimakkuusnuppia, tilan merkkivalo palaa punaisena
7. Aseta levy levysoittimen keskitappiin ja irrota äänivarsi
8. Nosta äänivarsi äänivarren nostovivulla ja siirrä sitä niin, että neula on juuri ja juuri levyn reunan sisäpuolella tai soitettavan kappaleen alun kohdalla.
9. Laske varsi hitaasti alas, lyhyen ajan kuluttua levy alkaa soida
10. Säädä äänenvoimakkuus halutulle tasolle kiertämällä äänenvoimakkuuden säätönuppia
11. Kun levyn loppu on saavutettu, levysoitin pysähtyy
12. Nosta äänivarsi uudelleen vivulla (levylautanen alkaa jälleen pyöriä), siirrä se takaisin pidikkeeseen ja laske se siihen. Levylautanen pysähtyy.
13. Kiinnitä äänivarsi pidikkeeseen ja kiinnitä neulan suojus takaisin paikalleen käytön jälkeen ja aina ennen levysoittimen siirtämistä
14. Voit sammuttaa levysoittimen milloin tahansa nostamalla äänivarren levyn päältä ja kääntämällä äänenvoimakkuuden säädintä täysin vastapäivään.

Huomaa
Joissakin levyissä on suurempi keskireikä, ja voi olla tarpeen asentaa keskireiän sovitin levysoittimen keskitappiin ennen levyn asettamista levysoittimeen. Asenna neulan suojus aina takaisin paikalleen ja kiinnitä äänivarsi pidikkeeseen ennen levysoittimen siirtämistä.

VAROITUS: jos levy lakkaa pyörimästä ennen viimeisen kappaleen loppua (kaikki levyt eivät ole samanlaisia), aseta automaattisen pysäytyksen säätökytkin (8) pois päältä -asentoon.

Käyttö ulkoisten laitteiden kanssa

1. Ulkoisia analogisia äänilaitteita voidaan yhdistää levysoittimeen ja vahvistaa sen kautta
2. Yhdistä ulkoinen laite 3,5 mm:n liitäntäjohdolla (johto ei mukana) LINJATULO-liitäntään.

3. Paina ulkoisen laitteen toistopainiketta ja käytä ulkoisen laitteen kappalesäätimiä tavalliseen tapaan
4. Äänenvoimakkuutta voidaan säätää levysoittimen äänenvoimakkuuden säätimellä tai liitetyn ulkoisen laitteen säätimillä.
5. Voit kytkeä laitteen pois päältä milloin tahansa kääntämällä äänenvoimakkuuden säädintä kokonaan vastapäivään

Kuulokkeiden (ei mukana) käyttö

Levysoittimessa on stereokuulokeliitäntä, jotta levysoitinta voi käyttää muita häiritsemättä. Liitä kuulokkeet äänenvoimakkuuden säätimen lähellä olevaan kuulokkeilla merkittyyn kohtaan ja säädä kuuntelun äänenvoimakkuus haluamallesi tasolle. Kuulokkeiden liiallinen äänenvoimakkuus voi aiheuttaa kuulon heikkenemistä. Levysoittimen kaiuttimet eivät toimi, kun kuulokkeet on liitetty.

Levysoittimen yhdistäminen ulkoiseen kaiuttimeen

Liitettäessä levysoitin ulkoisiin kaiuttimiin (sopivan vahvistimen kautta)
Käytä kaksoisphono–kaksoisphono-johtoa (ei mukana) liittämään RCA-lähtöliittimet vahvistimen äänituloon. Varmista, että punaiset liittimet on kytketty punaisiin liitäntöihin ja valkoiset valkoisiin.

Bluetooth-laitteen kanssa käyttö

Tarkista, että levysoitin on Bluetooth-tilassa. Jos et ole vielä Bluetooth-tilassa, paina lyhyesti Tila-painiketta, kunnes olet Bluetooth-tilassa (sininen LED-valo syttyy). Se alkaa etsiä Bluetooth-laitteita (sininen LED vilkkuu pariliitoksen muodostamisen aikana).

Bluetooth-tilassa:

1. Laitteesi etsii Bluetooth-yhteyttä.
2. Ota Bluetooth-yhteys käyttöön laitteessa (esim. iPhone/iPad/Android/muu puhelin/tabletti/tietokone) ja varmista, että laite on "etsittävissä".

Huomaa: Katso tarvittaessa laitteesi ohjeita Bluetoothin lisäämisestä tai määrittämisestä.

3. Valitse tarvittaessa "Lisää uusi laite".

Huomaa: Jotkin tuotteet etsivät automaattisesti uuden laitteen, jolloin "Lisää uusi laite" -vaihtoehto ei ole käytettävissä.

4. Kun laite on löytynyt, näytössä näkyy "Lenco TT-120". Valitse ja aloita pariliitos.
5. Kun pariliitos on valmis, näyttöön tulee "Bluetooth Connected (Bluetooth yhdistetty)".
6. Kun laitteesi on liitetty pariksi levysoittimen kanssa, se yhdistyy siihen aina ollessaan noin 10 metrin kantaman sisällä.
7. Laitteesi pysyy parina levysoittimen kanssa, ellet päätä katkaista yhteyttä tai "purkaa" pariliitosta.
8. Voit muodostaa yhteyden uudelleen painamalla lyhyesti "Pariliitos".

Bluetooth-toisto

1. Toista Bluetooth-laitteen edellinen kappale painamalla "Takaisin".
2. Toista Bluetooth-laitteen seuraava kappale painamalla "Seuraava".
3. Toista tai keskeytä Bluetooth-laitteen toisto painamalla "Toisto/tauko".

"Tässä tuotteessa on Bluetooth-**vastaanottotoiminto, sillä ei voi lähettää Bluetooth-ääntä**: tämä tarkoittaa, että voit vastaanottaa langattomasti Bluetooth-äänisignaalin ulkoisesta lähteestä, kuten älypuhelimesta."

TT-120:n lataaminen

Aseta latausjohto takapaneelissa olevaan 5 V:n tasavirtaliitäntään. Punainen led-merkkivalo syttyy. Lataus voi kestää korkeintaan kaksi tuntia. Kun akku on täynnä, led-merkkivalo SAMMUU. Kun akun varaus on vähissä, tilan led-valo (24) vilkkuu.

NEULAN VAIHTAMINEN

Jos haluat vaihtaa neulan, katso alla olevat ohjeet.

Neulan poistaminen äänirasiasta

1. Aseta ruuvimeisseli neulan kärkeen ja paina alaspäin suuntaan "A" kuvan mukaisesti.
2. Poista neula vetämällä neulaa eteenpäin ja painamalla alaspäin.

Neulan asentaminen

1. Pidä kiinni neulan kärjestä ja aseta neula painamalla suuntaan "B" kuvan mukaisesti.
2. Työnnä neulaa ylöspäin suuntaan "C", kunnes se lukittuu kärkiasentoon.





EN	FI
Guide Pins (inside)	Ohjausnastat (sisällä)

HUOMAUTUKSET

Suosittelemme levyjen puhdistukseen antistaattista liinaa levyjen maksimaalisen kuuntelunautinnon takaamiseksi.

Haluamme myös huomauttaa, että samasta syystä neula tulisi vaihtaa säännöllisesti (noin 250 soittotunnin välein)

VINKKEJÄ LEVYSOITTIMEN PAREMPAAN TOIMIVUUTEEN

1. Kun avaat tai suljet levysoittimen kantta, käsittele sitä varovasti tarttumalla siihen joko keskeltä tai kummaltakin sivulta.
2. Älä kosketa neulan kärkeä sormillasi; vältä neulan törmäystä levysoittimen levylautaseen tai levyn reunaan.
3. Puhdista neulan kärki usein pehmeällä harjalla "edestakaisin" liikkein.
4. Jos joudut käyttämään neulan puhdistusnestettä, käytä sitä hyvin säästeliäästi.
5. Pyyhi levysoittimen kotelo varovasti pehmeällä liinalla. Käytä levysoittimen puhdistamiseen vain vähän mietoa pesuainetta.
6. Älä koskaan käytä voimakkaita kemikaaleja tai liuottimia mihinkään levysoitinjärjestelmän osaan.

Akun vaihto

1. Kierrä irti 4 ruuvia puisen ohjauspaneelin yläosasta ja siirrä paneelia oikealle.

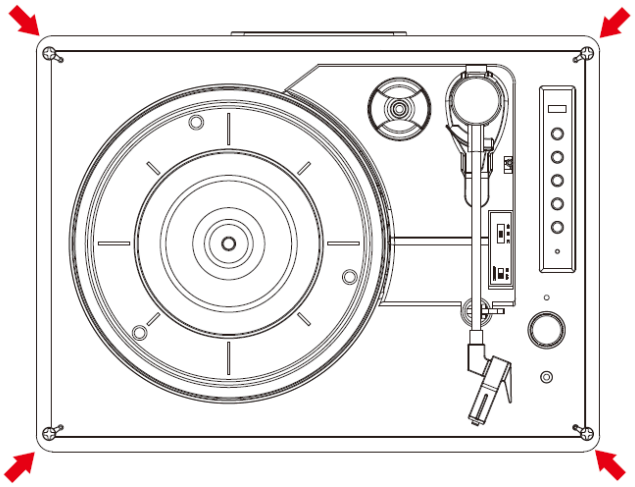

2. Kun olet siirtänyt paneelia, kierrä irti akkua kiinnittävä ruuvi.

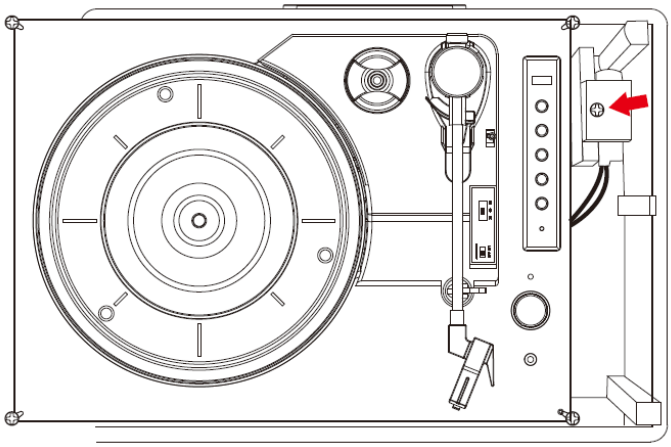

3. Pääse käsiksi akkuun.

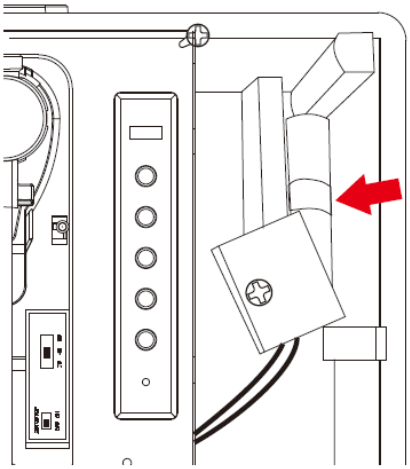

4. Irrota akun kaapeliliitin.

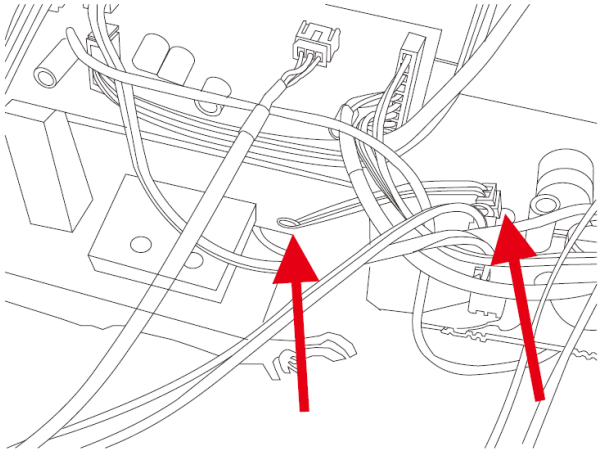

TEKNISET TIEDOT

Tyyppi	Hihnaveto
käyttömoottori	DC-moottori

nopeus	33 1/3 rpm, 45 rpm, 78 rpm
huojunta ja värinä	< 0,35 %
levylautanen	200 mm

äänirasia

Tyyppi	keraaminen äänirasia
Neula	0,7 mil
optimaalinen seurantavoima	6 grammaa
lähtö	300–500 mV
taajuusvaste	,+/-20dB
kanavien ylivuoto	10 dB
signaali/kohina-suhde (S/N)	18 dB

Yleistä

Sovitin	Tulo AC 100–240 V, 50/60 Hz, 0,3 A maks. lähtö tasavirta 5 V, 1 A
tuote	DC 5 V 1 A
äänilähtö (linjalähtö)	300–500 mV
virrankulutus	5 W

Verkkolaite:	Lähtö 5 V:n tasavirta, 1 A Tulo 100–240 V:n vaihtovirta, 50/60 Hz, enint. 0,3 A
Bluetooth-nimi:	Lenco TT-120
Kuulokeliitäntä:	3,5 mm
Käyttölämpötila:	0 °C–40 °C
Säilytyslämpötila:	-20 °C–70 °C
Sisäänrakennettu litiumakku:	18 650/1 200 mAh/3,7 V
Lataus teho:	Tasavirta 5,0 V≥1 500 mA
Akun latausaika	noin kaksi tuntia

Akun käyttöaika	korkeintaan viisi tuntia levysoitintilassa ja 8 tuntia Bluetooth-tilassa, kun äänenvoimakkuus on 1/3

Jatkuvan parantamisen vuoksi ominaisuudet ja suunnittelu voivat muuttua ilman ennakkoilmoitusta
Verkkolaitesovitin (vain EU)
Käytä vain käyttöohjeissa lueteltuja verkkolaitteita

Tieto	Arvo ja tarkkuus
Valmistajan nimi tai tavaramerkki, kaupparekisteri ja osoite	DongGuan Obelieve Electronic Co.,Ltd Huazhaoxin Industrial park B-4/F, Golden phoenix industrial zone, Fenggan town, Dongguan city, Guangdong province, Kiina
Mallitunniste	0BL-0501000E
Syöttöjännite	100–240 V
AC-tulon taajuus	50/60 Hz
Lähtöjännite	5 V
Lähtövirta	1 A
Ulostuloteho	5 W
Aktiivitilan keskimääräinen hyötysuhde	73,62
Kuormittamattoman tilan tehonkulutus	≤ 0,10

Takuu

Commaxx B.V. tarjoaa huoltoa ja takuuta Euroopan lainsäädännön mukaisesti, mikä tarkoittaa sitä, että korjausasioissa (sekä takuuaikana että sen jälkeen) sinun tulee ottaa yhteyttä paikalliseen jälleenmyyjään.
Tärkeä huomautus: Korjausta vaativia tuotteita ei voi lähettää suoraan Commaxx B.V.:lle.
Tärkeä huomautus: Takuu raukeaa, jos jokin valtuuttamaton huoltoliike avaa tämän laitteen tai tekee sille toimenpiteitä.
Laite ei sovellu ammattikäyttöön. Kaikki valmistajan antamat takuut evätään, jos laitetta käytetään ammattikäytössä.

Vastuuvapauslauseke

Laiteohjelmiston ja/tai laitteistokomponenttien päivityksiä tehdään säännöllisesti. Tästä syystä jotkin tämän oppaan ohjeista, teknisistä tiedoista ja kuvista eivät ehkä vastaa täysin omaa tilannettasi. Kaikki tämän oppaan kuvat ovat vain viitteellisiä, eivätkä ne välttämättä vastaa todellista tilannetta. Tämän käyttöoppaan kuvaukset eivät oikeuta laillisiin oikeuksiin tai vaateisiin.

Vanhan laitteen hävittäminen

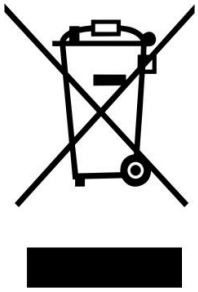

Tämä symboli ilmaisee, että kyseistä sähkötuotetta, paristoa tai akkua ei saa hävittää muun kotitalousjätteen seassa Euroopan alueella. Varmistaaksesi tuotteen, pariston ja akun oikean jätteenkäsittelyn, hävitä ne sähkölaitteiden tai paristojen ja akkujen hävittämistä koskevien paikallisten lakien mukaisesti. Näin autat säästämään luonnonvaroja ja parantamaan ympäristönsuojelun tasoa sähköjätteiden käsittelyssä ja hävittämisessä (sähkö- ja elektroniikkalaiteromudirektiivi).

VAATIMUSTENMUKAISUUSVAKUUTUS

Commaxx ilmoittaa täten, että radiolaitetyyppi [klassinen levysoitin TT-120] on direktiivin 2014/53/EU mukainen. EU:n vaatimustenmukaisuusilmoituksen koko teksti on luettavissa seuraavassa internet-osoitteessa:
https://commaxx-certificates.com/doc/tt-120_doc.pdf

RF-tyyppi	Taajuusalue (MHz)	Teho (dBm)
Bluetooth	2402–2480	< 6



VAROITUS: Älä kuuntele kovalla äänenvoimakkuudella pitkiä aikoja mahdollisten kuulovaurioiden välttämiseksi.

Huolto

Lisätietoa ja tukea saat osoitteesta www.lenco.com

Commaxx B.V. Wiebachstraat 37, 6466 NG Kerkrade, The Netherlands.

Português

CUIDADO:
O uso de controlos ou ajustamentos ou a execução de procedimentos para além dos aqui mencionados podem resultar numa exposição perigosa a radiação.

PRECAUÇÕES ANTES DE USAR

TER ESTAS INSTRUÇÕES PRESENTES:

1. Não cobrir ou bloquear nenhumas aberturas de ventilação. Quando colocar o dispositivo numa prateleira, deixar pelo menos 5 cm (2") de espaço livre à volta de todo o dispositivo.
2. Instalar conforme o manual do utilizador fornecido.
3. Manter o dispositivo afastado de fontes de calor, tais como radiadores, aquecedores, fogões, velas e outros produtos geradores de calor ou de chamas vivas. O dispositivo apenas pode ser utilizado em climas moderados. Ambientes extremamente frios ou quentes devem ser evitados. A temperatura de funcionamento é entre 0 e 35 °C.
4. Evitar usar o dispositivo perto de campos magnéticos fortes.
5. A descarga eletrostática pode perturbar o uso normal deste dispositivo. Nesse caso, basta iniciar o dispositivo seguindo as instruções no manual. Durante a transmissão de ficheiro, deve manusear com cuidado e utilizar num ambiente sem estática.
6. Advertência! Nunca introduzir um objeto no produto através dos orifícios ou aberturas. Passa pelo produto alta voltagem e a inserção de um objeto pode causar choque elétrico e/ou peças internas em curto-circuito. Pela mesma razão, não salpicar água ou líquidos sobre o produto.
7. Não use em zonas molhadas ou húmidas, como casas de banho, cozinhas com vapor ou perto de piscinas.
8. O dispositivo não deve ser exposto a pingos ou salpicos de água e assegurar que nenhuns objetos com líquidos, tais como jarras, são colocados por cima do aparelho.
9. Não usar este dispositivo quando puder ocorrer condensação. Quando a unidade é utilizada num espaço quente com humidade, podem ocorrer gotículas de água ou condensação no interior da unidade e esta poderá não funcionar corretamente; DESLIGUE a unidade durante 1 ou 2 horas antes de ligar a alimentação: a unidade deve estar seca antes de receber alimentação elétrica.
10. Embora este dispositivo seja fabricado com o máximo cuidado e verificado várias vezes antes de sair da fábrica, ainda é possível que ocorram problemas, como acontece com todos os aparelhos elétricos. Se notar fumo, uma acumulação excessiva de calor ou de quaisquer outros fenómenos inesperados, deve desligar imediatamente a ficha da tomada de corrente elétrica.
11. Este dispositivo deve funcionar numa fonte de alimentação como especificado na etiqueta de especificações. Se não tem a certeza do tipo de fonte de alimentação usada na sua casa, consultar o seu distribuidor ou a empresa de eletricidade local.
12. Manter afastado de animais. Alguns animais gostam de morder os cabos de alimentação.
13. Para limpar o dispositivo, usar um pano seco e macio. Não usar solventes ou fluidos à base de gasolina. Para remover manchas difíceis, pode usar um pano húmido com detergente diluído.
14. O fornecedor não é responsável por danos ou perda de dados causados por mau funcionamento, uso incorreto, modificação do dispositivo ou substituição da bateria.
15. Não interromper a ligação quando o dispositivo estiver a formatar ou a transferir ficheiros. Caso contrário, os dados podem ficar corrompidos ou perdidos.
16. Se a unidade tiver a função de reproduzir USB, a unidade de memória USB deve ser ligada diretamente na unidade. Não usar um cabo de extensão USB porque pode provocar interferências resultando em falha nos dados.
17. A etiqueta de classificação foi marcada na parte inferior ou no painel traseiro do dispositivo.
18. Este dispositivo não foi concebido para ser utilizado por pessoas (incluindo crianças) com capacidades físicas, sensoriais ou mentais reduzidas, ou com falta de experiência e

conhecimentos, exceto se estiverem sob supervisão ou receberam instruções sobre a utilização correta do dispositivo por uma pessoa responsável pela segurança deles.

19. Este produto destina-se apenas a uma utilização não profissional e não a uma utilização comercial ou industrial.
20. Assegurar que a unidade está ajustada a uma posição estável. Os danos causados pela utilização deste produto numa posição instável, por vibrações ou choques, ou pelo não seguimento de qualquer aviso ou precaução contida neste manual do utilizador não estarão cobertos pela garantia.
21. Nunca retirar o invólucro deste dispositivo.
22. Nunca colocar este dispositivo sobre outro equipamento elétrico.
23. Não permitir que as crianças acedam aos sacos de plástico.
24. Usar apenas extensões/acessórios especificados pelo fabricante.
25. As reparações devem ser entregues a pessoal qualificado. A assistência técnica é necessária se o dispositivo tiver sido danificado de alguma forma, como o cabo de alimentação ou a ficha, se tiver sido derramado líquido ou se tiverem caído objetos para dentro do dispositivo, se o dispositivo tiver sido exposto à chuva ou à humidade, se não funcionar normalmente ou se tiver caído.
26. A exposição prolongada a sons altos de leitores de música pessoais pode levar à perda auditiva temporária ou permanente.
27. Se o produto for entregue com um cabo de alimentação ou um adaptador de alimentação de CA:
    - Se ocorrer qualquer problema, desligue o cabo de alimentação de CA e solicite a assistência de pessoal qualificado.
    - Não pisar ou pressionar o adaptador de alimentação. Ter muito cuidado, particularmente junto às fichas e pontos de saída do cabo. Não colocar itens pesados sobre o adaptador de alimentação, o que pode danificá-lo. Manter todo o dispositivo fora do alcance das crianças! Ao brincarem com o cabo de alimentação, podem ferir-se gravemente.
    - Retirar a ficha deste dispositivo durante trovoadas ou quando não for utilizado durante um longo período.
    - A tomada deve estar instalada perto do equipamento e deve ser facilmente acedida.
    - Não sobrecarregar as tomadas cc ou os cabos de extensão. A sobrecarga pode provocar incêndio ou choque elétrico.
    - Os dispositivos com construção classe 1 devem ser ligados a uma tomada elétrica com uma ligação à terra de proteção.
    - Os dispositivos com construção classe 2 não necessitam de uma ligação à terra.
    - Segurar sempre a ficha quando a retirar da tomada de corrente elétrica. Não puxar o cabo de alimentação. Isto pode provocar um curto-circuito.
    - Não utilizar um cabo de alimentação ou uma ficha com danos nem uma tomada elétrica solta. Fazer isso pode resultar em incêndio ou choque elétrico.
28. Se o produto contém ou for entregue com um telecomando com pilhas de relógio: Advertência:
    - "Não ingerir a pilha, Perigo de queimadura química" ou equivalente.
    - [O telecomando fornecido com] Este produto contém uma pilha de célula tipo botão. Se a pilha for engolida, pode provocar queimaduras internas graves em apenas 2 horas e pode levar à morte.
    - Mantenha as pilhas novas e usadas fora do alcance das crianças.
    - Se o compartimento da pilha não fechar em segurança, pare de utilizar o produto e mantenha-o fora do alcance das crianças.
    - Se suspeitar de ingestão ou introdução de pilhas em qualquer parte do corpo, procure imediatamente ajuda médica.
29. Advertências sobre a utilização de pilhas:
    - Existe perigo de explosão se a pilha for substituída incorretamente. Substitua-a apenas pelo mesmo tipo ou outro equivalente.

- A pilha não deve ser sujeita a temperaturas extremamente altas ou baixas, baixa pressão do ar a uma grande altitude durante a utilização, armazenamento ou transporte.
- A substituição de uma pilha por um tipo incorreta que possa resultar em explosão ou fuga do líquido ou gás inflamável.
- Eliminação de uma pilha no fogo ou forno quente, ou esmagamento ou corte mecânicos de uma pilha, que podem resultar em explosão.
- Abandonar uma pilha num ambiente com uma temperatura extremamente elevada, que possa resultar em explosão ou fuga do líquido ou gás inflamável.
- Uma pilha sujeita a pressão de ar extremamente baixa, que possa resultar em explosão ou fuga do líquido ou gás inflamável.
- Deve ser dada atenção aos aspetos ambientais da eliminação da bateria.

INSTALAÇÃO

- Desembalar todas as peças e retirar o material de proteção.
- Não ligar o aparelho à eletricidade antes de verificar a tensão elétrica e antes de serem efetuadas outras ligações.

Acessórios incluídos:

Manual do utilizador

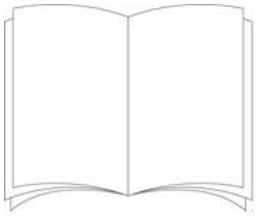

Adaptador de alimentação

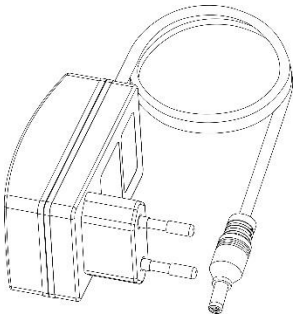

Localização dos controlos

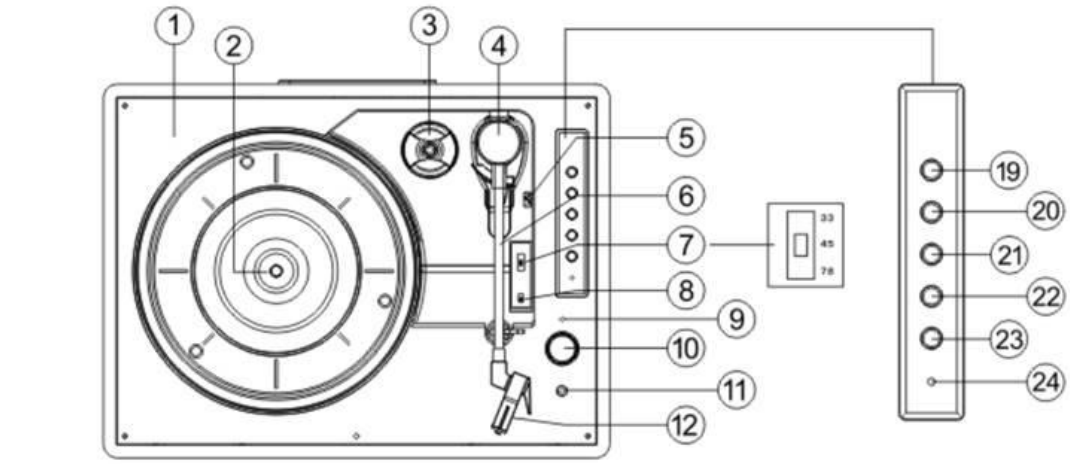

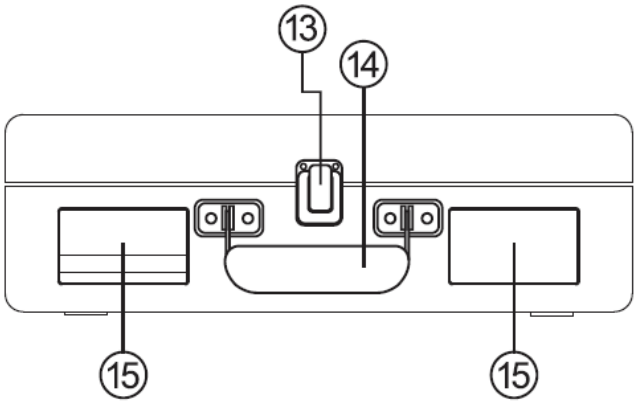

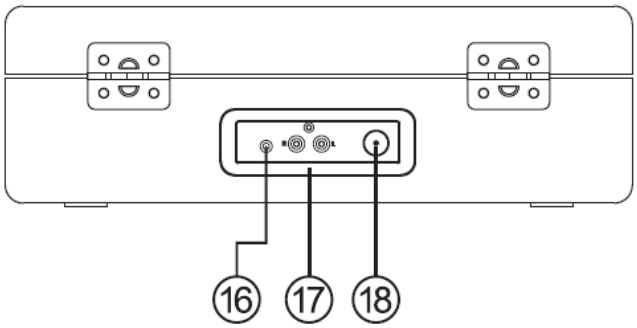

1. Plataforma do gira-discos
2. Eixo do gira-discos
3. Adaptador do orifício central
4. Braço de leitura
5. Alavanca de comando
6. Clipe do braço de leitura
7. Seletor de velocidade do gira-discos

8. Comutador de controlo de paragem automática (se o disco parar antes do final da última música, coloque a paragem automática em OFF)
9. Indicador de carga
10. Interruptor de alimentação/controlo de volume
11. Tomada para auscultadores
12. Agulha
13. Fecho de segurança
14. Pega de transporte
15. Coluna
16. Tomada de entrada auxiliar
17. Canal de saída de linha D/E
18. Tomada de entrada CC
19. Emparelhar
20. Faixa anterior
21. Faixa seguinte
22. Reproduzir/pausar
23. Modo
24. Indicador de modo, irá piscar quando a bateria estiver fraca

Modo

1. Prima rapidamente "Modo" para selecionar o modo de reprodução.
2. O LED azul fica intermitente quando o Bluetooth está a ser emparelhado.
3. O LED azul acende-se quando o Bluetooth é ligado.
4. O LED vermelho acende-se quando está no modo de gira-discos.
5. O LED verde acende-se quando está no modo Aux.

Utilizar o gira-discos

1. Coloque a caixa do gira-discos numa superfície plana e nivelada.
2. Insira o cabo do adaptador na tomada CC na parte de trás da caixa e ligue o adaptador à tomada de alimentação elétrica.
3. Na primeira utilização, certifique-se de que a braçadeira do cabo é retirada do braço do leitor.
4. Retire a tampa da agulha e guarde-a num local seguro para utilização futura.

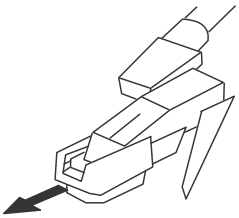

5. Coloque o seletor de velocidade na velocidade (33, 45 ou 78 rpm) correspondente ao disco a ser reproduzido.
6. Rode o botão "Volume" para ligar o gira-discos e o indicador de modo acende-se a vermelho.
7. Coloque um disco no eixo do gira-discos e solte o braço de leitura.
8. Utilize a alavanca de comando para levantar o braço de leitura e mova o braço de modo a que a agulha fique posicionada no interior da margem do disco ou alinhada com o início da faixa a ser reproduzida.
9. Baixe lentamente o braço e, após um curto intervalo, o disco começará a tocar.
10. Ajuste o volume para o nível desejado, rodando o botão de controlo do volume.
11. Quando chegar ao fim do disco, o gira-discos pára.
12. Utilize novamente a alavanca para levantar o braço de leitura (o prato começará a girar novamente), mova-o de volta para o clipe e baixe-o para o suporte. O prato irá parar.
13. Fixe o braço de leitura com o clipe e volte a colocar a tampa da agulha após a utilização e sempre antes de movimentar o gira-discos.
14. Para desligar o gira-discos em qualquer altura, levante o braço de leitura do disco e rode o botão de volume totalmente no sentido contrário ao dos ponteiros do relógio.

Nota
Alguns discos têm um orifício central maior e pode ser necessário encaixar o adaptador do orifício central no eixo do gira-discos antes de colocar o disco no gira-discos. Volte sempre a colocar a tampa da agulha e fixe o braço do gira-discos com o clipe antes de mover o gira-discos.

ADVERTÊNCIA: se o disco parar de rodar antes do fim da última canção (nem todos os discos são iguais), coloque o seletor PARAGEM AUTOMÁTICA (8) em OFF.

Utilizar com o dispositivo auxiliar
1. O equipamento áudio analógico auxiliar pode ser ligado e amplificado através do gira-discos.
2. Ligue o equipamento auxiliar utilizando um cabo de 3,5 mm (cabo não incluído) à tomada de entrada auxiliar.
3. Prima o botão de reprodução no equipamento auxiliar e utilize os controlos de faixa como habitualmente no dispositivo auxiliar.
4. O volume pode ser ajustado utilizando o botão de volume no gira-discos ou os controlos no dispositivo auxiliar ligado.

5. Para desligar a unidade em qualquer altura, rode o botão de volume totalmente no sentido contrário ao dos ponteiros do relógio.

Utilizar auscultadores (não incluídos)

É fornecida uma tomada para auscultadores estéreo para que o gira-discos possa ser utilizado sem incomodar terceiros. Ligue os auscultadores no ponto assinalado com "auscultador" junto ao botão de volume e ajuste o volume de audição para o nível pretendido. A pressão sonora excessiva dos auriculares e auscultadores pode provocar a perda de audição. Os altifalantes do gira-discos não funcionam quando os auscultadores estão colocados.

Ligar o gira-discos a um altifalante externo

Para ligar o gira-discos a altifalantes externos (através de um amplificador adequado) Utilize um cabo fono duplo para fono duplo (não incluído) para ligar as tomadas de saída RCA à entrada de áudio do amplificador. Certifique-se de que as fichas vermelhas estão inseridas nas tomadas vermelhas e as brancas nas brancas.

Utilizar com um dispositivo Bluetooth

Verifique se o seu gira-discos está no modo Bluetooth. Se ainda não estiver no modo Bluetooth, prima rapidamente o botão "Modo" até entrar no modo Bluetooth (o LED azul acende-se). Começará a procurar dispositivos Bluetooth (o LED azul pisca durante o emparelhamento).

No modo Bluetooth:

1. O seu dispositivo irá procurar dispositivos Bluetooth.
2. No dispositivo (por exemplo, iPhone/iPad/Android/outro telemóvel/Tablet/Computador), ligue a conetividade Bluetooth e certifique-se de que está "detetável".

Nota: Se necessário, consulte as instruções do seu dispositivo para adicionar ou configurar o Bluetooth.

3. Selecione "Add new device" (Adicionar novo dispositivo), se necessário.

Nota: Alguns produtos procuram automaticamente um novo dispositivo, pelo que a opção "Add new device" (Adicionar novo dispositivo) não está disponível.

4. Quando encontrado, o seu dispositivo será apresentado como "Lenco TT-120". Selecione e inicie o emparelhamento.
5. Quando o emparelhamento estiver concluído, será apresentado "Bluetooth Connected" (Bluetooth ligado).
6. Agora que emparelhou o seu dispositivo com o gira-discos, este ligar-se-á ao mesmo quando estiver dentro do alcance, que é de cerca de 10 metros ou menos, linha de visão.
7. O seu dispositivo permanece emparelhado com o gira-discos a não ser que decida desligar ou desemparelhá-lo.
8. Pode premir rapidamente "Pair" (Emparelhar) para voltar a ligar.

Reprodução de Bluetooth

1. Prima "Back" (Anterior) para a faixa anterior do seu dispositivo Bluetooth.
2. Prima "Next" (Seguinte) para a faixa seguinte do seu dispositivo Bluetooth.
3. Prima "Play/ pause" (Reproduzir/pausar) para reproduzir ou colocar em pausa o seu dispositivo Bluetooth.

"Este produto tem uma função de **receção** bluetooth, **não é possível transmitir qualquer som bluetooth com o mesmo**: isto significa que pode receber sem fios um sinal de som bluetooth de uma fonte externa como um smartphone."

Carregar o TT-120

Insira um cabo de carregamento na tomada CC 5 V no painel traseiro. O indicador luminoso vermelho acende-se. O carregamento pode demorar até 2 horas. Quando a bateria está totalmente carregada, o indicador luminoso desliga-se. Quando a bateria estiver fraca, o LED de modo (24) piscará.

COMO SUBSTITUIR A AGULHA

Para substituir a agulha, consulte as instruções abaixo.

Retire a agulha do cartucho.

1. Coloque uma chave de fendas na ponta do estilete e empurre para baixo, como indicado na direção "A".
2. Retire o estilete puxando-o para a frente e empurrando-o para baixo.

Instalar o estilete

1. Segure a ponta do estilete e insira a estilete pressionando-o como indicado na direção "B".
2. Empurre o estilete para cima, como na direção "C", até que fique bloqueado na posição da ponta.





Pinos de guia (interior)

NOTAS

Aconselhamo-lo a limpar os seus discos com um pano anti-estático para tirar o máximo partido dos mesmos.
Gostaríamos também de salientar que, pela mesma razão, o seu estilete deve ser substituído periodicamente (aproximadamente a cada 250 horas de reprodução).

DICAS PARA UM MELHOR DESEMPENHO DO GIRA-DISCOS

1. Ao abrir ou fechar a tampa do gira-discos, manuseie-a com cuidado, segurando-a no centro ou de cada lado.
2. Não toque na ponta da agulha com os dedos; evite bater com a agulha no prato do gira-discos ou na borda do disco.
3. Limpe frequentemente a ponta da agulha - utilize uma escova macia num movimento "de trás para a frente" apenas.
4. Se for necessário utilizar um líquido de limpeza de agulhas, utilize-o com muita moderação.
5. Limpe suavemente a caixa do gira-discos com um pano macio. Utilize apenas uma pequena quantidade de detergente suave para limpar o gira-discos.
6. Nunca aplique produtos químicos ou solventes agressivos em qualquer parte do sistema do gira-discos.

Substituição da bateria

1. Desaparafuse os 4 parafusos na parte superior do painel de controlo de madeira e desloque o painel para a direita.

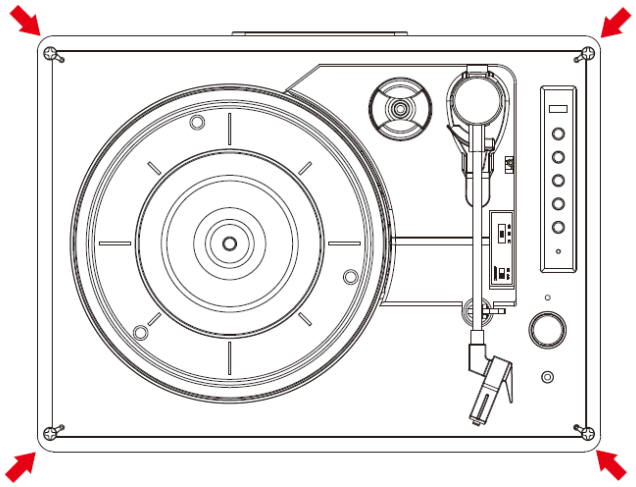

2. Depois de deslocar o painel, desaparafuse o parafuso que fixa a bateria.

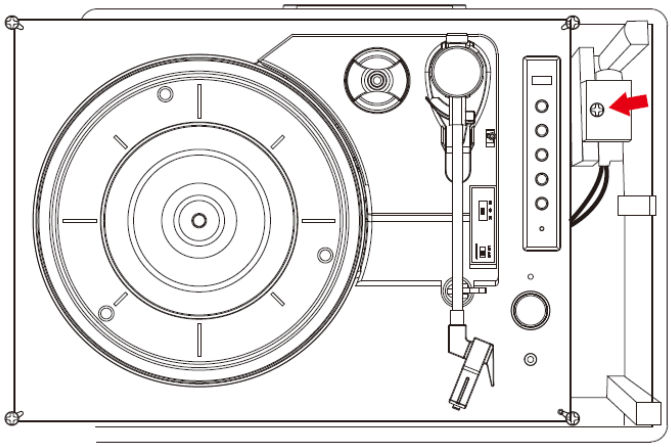

3. Obtenha acesso à bateria.

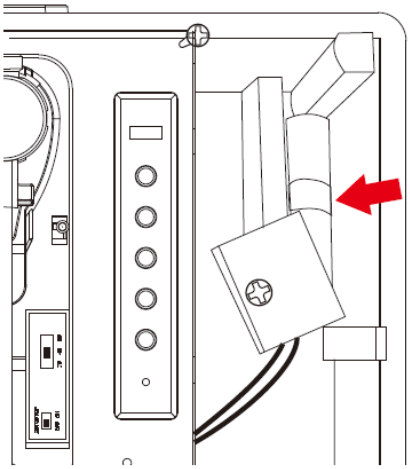

4. Desligue o conector do cabo da bateria.

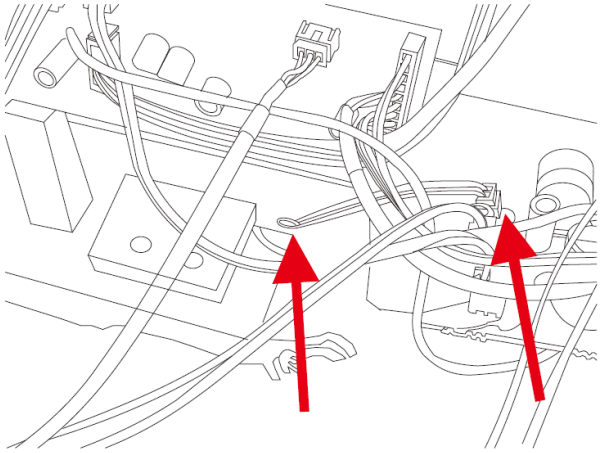

ESPECIFICAÇÕES

Tipo	Correia de transmissão

Motor	Motor CC
velocidade	33 1/3 rpm, 45 rpm, 78 rpm
uau e vibração	< 0,35%
prato do gira-discos	200 mm

cartucho

Tipo	cartucho cerâmico
Agulha	0,7 mil
força de rastreio ótima	6 gram
saída	300-500 mv
resposta de frequência	,+/-20 dB
diafonia	10 db
rácio sinal/ruído (S/N)	18 db

Geral

Adaptador	Entrada CA 100-240 V, 50/60 Hz, 0,3 A máx. saída 5 V CC 1 A
produto	5 V CC 1A
saída de áudio (saída de linha)	300-500 mv
consumo de energia	5 W

Adaptador de alimentação:	Saída CC 5 V 1 A Entrada CA 100-240 V, 50/60 Hz, 0,3 A máx.
Nome de emparelhamento Bluetooth:	Lenco TT-120
Ficha de auscultador:	3,5 mm
Temperatura de funcionamento:	0 °C-40 °C
Temperatura de armazenamento:	-20 °C-70 °C

Bateria de lítio incorporada:	18650/1200 mAh/3,7 V
Potência de carregamento:	CC 5,0 V≥1500 mA
Tempo de carregamento da bateria	cerca de 2 horas
Tempo de reprodução com bateria	até 5 horas no modo de gira-discos e 8 horas no modo Bluetooth a 1/3 do volume

Devido a melhorias contínuas, as funcionalidades e o design estão sujeitos a alterações sem aviso prévio

Adaptador de alimentação elétrica (apenas para a UE)

Utilize apenas a fonte de alimentação indicada nas instruções de utilização.

Informações	Valor e precisão
Nome ou marca do fabricante, registo comercial e endereço	DongGuan Obelieve Electronic Co.,Ltd Huazhaoxin Industrial park B-4/F, Golden phoenix industrial zone, Fenggan town, Dongguan city, Guangdong province, China
Identificador do modelo	0BL-0501000E
Tensão de entrada	100-240 V
Frequência de entrada CA	50/60 Hz
Tensão de saída	5 V
Corrente de saída	1 A
Potência de saída	5 W
Eficiência ativa média	73,62
Consumo de energia sem carga	≤ 0,10

Garantia

A Commaxx B.V. oferece serviços e garantia de acordo com a lei europeia, o que significa que, em caso de reparações (durante e após o período da garantia) deve contactar o seu fornecedor local.
Nota importante: Não é possível enviar diretamente para a Commaxx B.V. produtos que precisem de reparação.
Nota importante: Se esta unidade for aberta ou acedida de qualquer forma por um centro de assistência não oficial, a garantia expira.
Este dispositivo não é destinado para uso profissional. Em caso de uso profissional, todas as obrigações do fabricante serão nulas.

Declinação de responsabilidade

São feitas regularmente atualizações do Firmware e/ou componentes do hardware. Portanto, algumas das instruções, especificações e imagens nesta documentação podem diferir ligeiramente da sua situação particular. Todos os itens descritos neste guia apenas para fins ilustrativos e podem não se aplicar a situações específicas. Nenhum direito legal ou prerrogativas podem ser obtidos a partir da descrição feita neste manual.

Eliminação do dispositivo usado

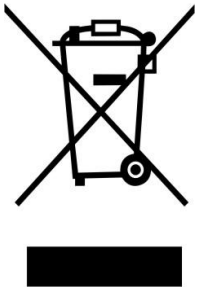

Este símbolo indica que o produto elétrico ou bateria relevante não deve ser eliminado como lixo doméstico geral na Europa. Para garantir o tratamento correto do produto e da bateria, eliminá-los de acordo com as leis locais aplicáveis de eliminação de equipamentos elétricos ou baterias. Ao fazer isso, ajudará a conservar os recursos naturais e a melhorar os padrões de proteção ambiental no tratamento e eliminação de resíduos elétricos (Diretiva de Resíduos de Equipamentos Elétricos e Eletrónicos).

DECLARAÇÃO DE CONFORMIDADE

Pelo presente, a Commaxx declara que o tipo de equipamento de rádio [Classic Phono TT-120] está em conformidade com a Diretiva 2014/53/UE. O texto completo da declaração de conformidade da UE está disponível no seguinte endereço de Internet:
https://commaxx-certificates.com/doc/tt-120_doc.pdf

Tipo de RF	Gama de frequências (MHz)	Potência (dBm)
Bluetooth	2402-2480	< 6



ADVERTÊNCIA: Para evitar possíveis danos auditivos, não ouça em níveis de volume elevados durante longos períodos de tempo.

Assistência

Para mais informações e suporte técnico, deve visitar www.lenco.com

Commaxx B.V. Wiebachstraat 37, 6466 NG Kerkrade, The Netherlands.

UPOZORNĚNÍ:
Použití ovládacích prvků nebo nastavení či provádění postupů jiných než těch, které jsou zde uvedeny, může vést k nebezpečnému ozáření.

BEZPEČNOSTNÍ OPATŘENÍ PŘED POUŽITÍM

MĚJTE NA PAMĚTI NÁSLEDUJÍCÍ POKYNY:

1. Nezakrývejte ani neblokujte žádné ventilační otvory. Při umístění zařízení na polici ponechte kolem celého zařízení volný prostor 5 cm (2”).
2. Instalujte v souladu s přiloženým návodem k použití.
3. Udržujte zařízení v dostatečné vzdálenosti od zdrojů tepla, jako jsou radiátory, topidla, kamna, svíčky a jiné produkty generující teplo nebo otevřený oheň. Zařízení lze používat pouze v mírném klimatu. Je třeba se vyvarovat extrémně chladného nebo teplého prostředí. Provozní teplota je mezi 0 °C a 35 °C.
4. Vyhněte se používání zařízení v blízkosti silných magnetických polí.
5. Elektrostatický výboj může narušit normální používání tohoto zařízení. V takovém případě zařízení jednoduše resetujte a restartujte podle návodu k použití. Během přenosu souborů s ním zacházejte opatrně a používejte jej v prostředí bez statické elektřiny.
6. Varování! Nikdy nevkládejte žádné předměty do produktu přes větrací otvory nebo jiné otvory. Produktem prochází vysoké napětí a vkládání předmětů může způsobit úraz elektrickým proudem a/nebo zkrat vnitřních součástí. Ze stejného důvodu nevylévejte vodu ani jiné tekutiny na produkt.
7. Nepoužívejte v mokrých nebo vlhkých prostorách, jako jsou koupelny, kuchyně s vysokou vlhkostí nebo v blízkosti bazénů.
8. Zařízení nesmí být vystaveno kapající nebo stříkající vodě a ujistěte se, že na přístroji ani v jeho blízkosti nejsou umístěny žádné předměty naplněné tekutinami, jako jsou vázy.
9. Nepoužívejte toto zařízení, pokud může docházet ke kondenzaci. Pokud je zařízení používáno v teplé a vlhké místnosti, mohou se uvnitř zařízení vyskytnout kapky vody nebo kondenzace a zařízení nemusí fungovat správně; nechte zařízení 1 až 2 hodiny vypnuté, než jej zapnete: zařízení by mělo být suché, než jej zapnete.
10. Ačkoli je toto zařízení vyrobeno s maximální péčí a před opuštěním továrny několikrát zkontrolováno, je stále možné, že se vyskytnou problémy, jako u všech elektrických spotřebičů. Pokud zaznamenáte kouř, nadměrné zahřívání nebo jakékoli jiné neočekávané jevy, měli byste okamžitě odpojit zástrčku ze zásuvky.
11. Toto zařízení musí být napájeno ze zdroje, který je uveden na štítku s technickými údaji. Pokud si nejste jisti typem napájení používaným ve vaší domácnosti, obraťte se na svého prodejce nebo místní energetickou společnost.
12. Uchovávejte mimo dosah zvířat. Některá zvířata ráda koušou do napájecích kabelů.
13. K čištění zařízení používejte měkký suchý hadřík. Nepoužívejte rozpouštědla ani kapaliny na bázi benzínu. K odstranění silných skvrn můžete použít vlhký hadřík s naředěným čisticím prostředkem.
14. Dodavatel nenese odpovědnost za poškození nebo ztrátu dat způsobenou poruchou, nesprávným používáním, úpravou zařízení nebo výměnou baterie.
15. Nepřerušujte připojení, když zařízení formátuje nebo přenáší soubory. V opačném případě může dojít k poškození nebo ztrátě dat.
16. Pokud má přístroj funkci přehrávání z USB, měla by být USB paměťová karta zapojena přímo do přístroje. Nepoužívejte prodlužovací kabel USB, protože může způsobit rušení vedoucí ke ztrátě dat.
17. Štítek s technickými údaji je umístěn na spodní nebo zadní straně zařízení.
18. Toto zařízení není určeno k použití osobami (včetně dětí) s tělesným, smyslovým nebo mentálním postižením nebo s nedostatečnými zkušenostmi a znalostmi,

pokud nejsou pod dohledem nebo pokud neobdržely pokyny o správném používání zařízení od osoby odpovědné za jejich bezpečnost.

19. Tento výrobek je určen pouze pro neprofesionální použití, nikoli pro komerční nebo průmyslové použití.
20. Ujistěte se, že je zařízení nastaveno do stabilní polohy. Na škody způsobené používáním tohoto produktu v nestabilní poloze, vibracemi nebo nárazy nebo nedodržením jakéhokoli jiného varování nebo bezpečnostního opatření obsaženého v tomto uživatelském manuálu se záruka nevztahuje.
21. Nikdy neodstraňujte kryt tohoto zařízení.
22. Nikdy neukládejte toto zařízení na jiné elektrické zařízení.
23. Zabraňte dětem v přístupu k plastovým sáčkům.
24. Používejte pouze příslušenství určené výrobcem.
25. Veškeré opravy svěřujte pouze kvalifikovanému servisnímu personálu. Oprava je nutná, pokud bylo zařízení jakýmkoli způsobem poškozeno, například pokud došlo k poškození napájecího kabelu nebo zástrčky, pokud do zařízení vnikla tekutina nebo do něj spadly předměty , pokud bylo zařízení vystaveno dešti nebo vlhkosti, nefunguje normálně nebo pokud spadlo na zem.
26. Dlouhodobé vystavení hlasitým zvukům z osobních hudebních přehrávačů může vést k dočasné nebo trvalé ztrátě sluchu.
27. Pokud je výrobek dodán s napájecím kabelem nebo síťovým adaptérem:
    - V případě jakýchkoli potíží odpojte napájecí kabel a svěřte opravu kvalifikovanému personálu.
    - Na napájecí adaptér nešlapejte a nezachyťte jej. Buďte velmi opatrní, zejména v blízkosti zástrček a místa, kde kabel vychází. Na napájecí adaptér neukládejte těžké předměty, které by jej mohly poškodit. Uchovávejte celé zařízení mimo dosah dětí! Při hře s napájecím kabelem se mohou vážně zranit.
    - Odpojte toto zařízení od sítě během bouřky nebo pokud jej delší dobu nepoužíváte.
    - Zásuvka musí být nainstalována v blízkosti zařízení a musí být snadno přístupná.
    - Nepřetěžujte síťové zásuvky ani prodlužovací kabely. Přetížení může způsobit požár nebo úraz elektrickým proudem.
    - Zařízení konstrukce třídy 1 by měla být připojena k hlavní zásuvce s ochranným uzemněním.
    - Zařízení s konstrukcí třídy 2 nevyžadují uzemnění.
    - Při vytahování zástrčky z hlavní zásuvky vždy držte za zástrčku. Netahat za napájecí kabel. Mohlo by dojít ke zkratu.
    - Nepoužívejte poškozený napájecí kabel nebo zástrčku ani uvolněnou zásuvku. Mohlo by dojít k požáru nebo úrazu elektrickým proudem.
28. Pokud výrobek obsahuje nebo je dodáván s dálkovým ovladačem obsahujícím knoflíkové/článkové baterie:
    Varování:
    - „Ne spolykávejte baterii, nebezpečí chemického popálení“ nebo podobný text.
    - [Dálkové ovládání dodávané s] tímto výrobkem obsahuje knoflíkovou baterii. Pokud dojde k spolknutí baterie, může to během pouhých 2 hodin způsobit vážné vnitřní popáleniny a vést k úmrtí.
    - Nové i použité baterie uchovávejte mimo dosah dětí.
    - Pokud se přihrádka na baterie nedovírá bezpečně, přestaňte výrobek používat a uchovávejte jej mimo dosah dětí.
    - Pokud se domníváte, že došlo k spolknutí baterií nebo k jejich vniknutí do jakékoli části těla, okamžitě vyhledejte lékařskou pomoc.
29. Upozornění týkající se používání baterií:
    - Při nesprávné výměně baterie hrozí nebezpečí výbuchu. Vyměňujte pouze za stejný nebo ekvivalentní typ.

- Baterie nesmí být vystavena extrémně vysokým nebo nízkým teplotám ani nízkému atmosférickému tlaku ve vysokých nadmořských výškách během používání, skladování nebo přepravy.
- Výměna baterie za nesprávný typ může vést k výbuchu nebo úniku hořlavé kapaliny či plynu.
- Vyhazování baterie do ohně nebo horké trouby, mechanické drcení nebo řezání baterie může vést k výbuchu.
- Ponechání baterie v prostředí s extrémně vysokou teplotou, což může vést k výbuchu nebo úniku hořlavé kapaliny nebo plynu.
- Baterie vystavená extrémně nízkému atmosférickému tlaku, což může vést k výbuchu nebo úniku hořlavé kapaliny či plynu.
- Je třeba věnovat pozornost environmentálním aspektům likvidace baterií.

INSTALACE

- Vybalte všechny součásti a odstraňte ochranný materiál.
- Nepřipojujte zařízení k síti, dokud nezkontrolujete síťové napětí a neprovedete všechny ostatní připojení.

Součástí balení je:

Návod k použití

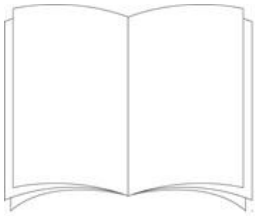

Napájecí adaptér

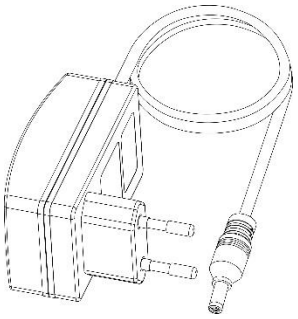

Umístění ovládacích prvků

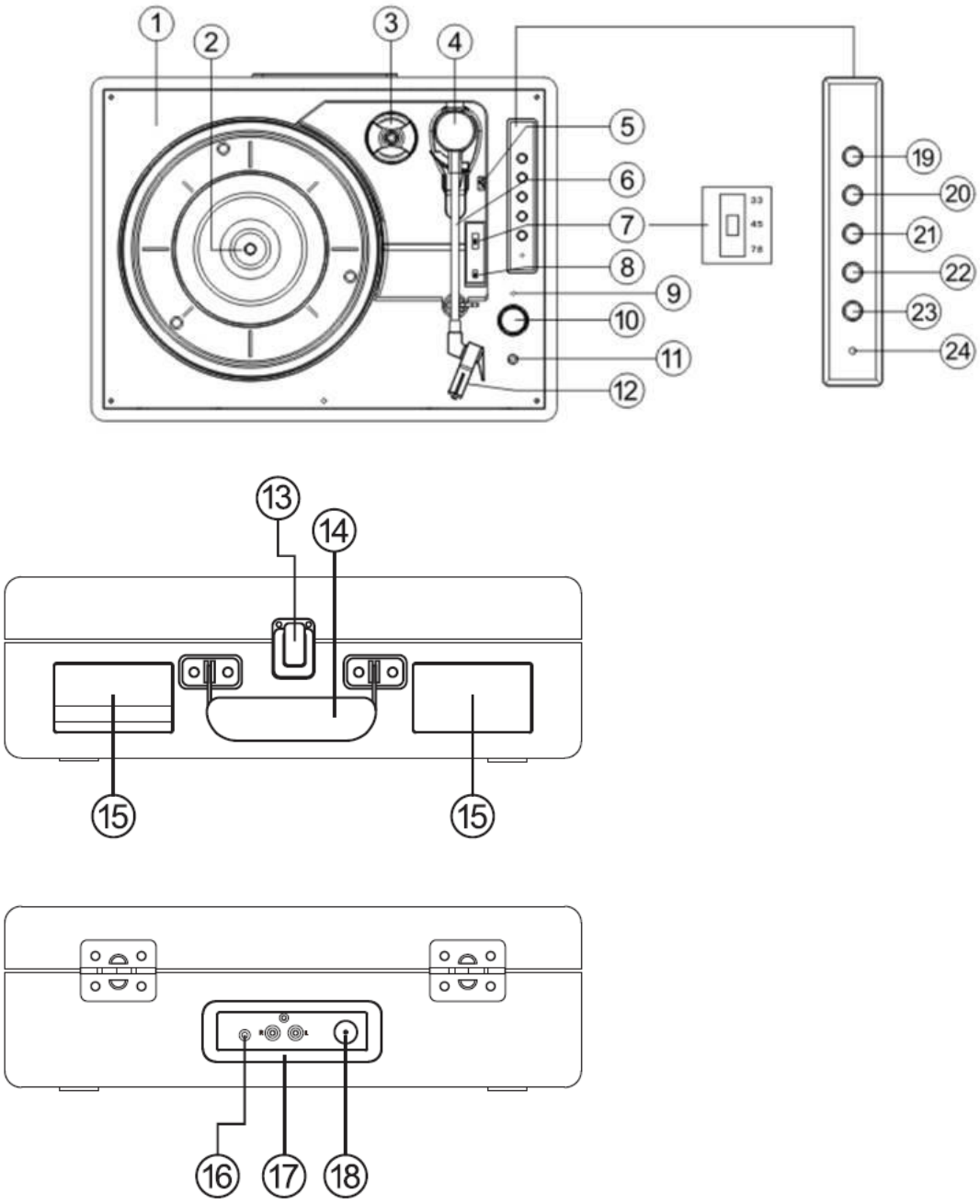

1. Gramofonová deska
2. Hřídel gramofonu
3. Adaptér pro středový otvor
4. Raménko gramofonu
5. Páčka pro vyhledávání
6. Svorka ramene gramofonu
7. Volič rychlosti gramofonu

8. Přepínač automatického zastavení (pokud se deska zastaví před koncem poslední skladby, přepněte automatické zastavení do polohy OFF)
9. Indikátor nabití
10. Vypínač napájení / Ovládání hlasitosti
11. Konektor pro sluchátka
12. Stylus
13. Zámek
14. Rukojeť pro přenášení
15. Reproduktor
16. Konektor Aux in
17. Výstupní kanál R/L
18. Konektor DC in
19. Pár
20. Předchozí skladba
21. Další skladba
22. Přehrát/pozastavit
23. Režim
24. Indikátor režimu, bliká při nízkém stavu baterie

Režim

1. Krátkým stisknutím tlačítka „Mode“ vyberte režim přehrávání.
2. Modrá LED dioda bude blikat během párování přes Bluetooth.
3. Modrá LED dioda svítí, když je Bluetooth připojeno
4. Červená LED dioda svítí v režimu gramofonu.
5. Zelená LED dioda svítí, když je zařízení v režimu Aux in.

Používání gramofonu

1. Umístěte pouzdro gramofonu na rovný povrch.
2. Zapojte napájecí kabel do DC konektoru na zadní straně pouzdra a zapojte adaptér do síťové zásuvky.
3. Při prvním použití se ujistěte, že je z ramene přehrávače odstraněna kabelová spona.
4. Sejměte kryt jehly a uložte jej na bezpečné místo pro budoucí použití.

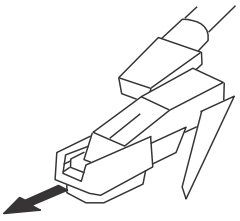

5. Nastavte volič rychlosti na rychlost (33, 45 nebo 78 ot./min.), která odpovídá přehrávané desce.
6. Otočením knoflíku hlasitosti zapněte gramofon a indikátor režimu se rozsvítí červeně
7. Položte desku na hřídel gramofonu a uvolněte raménko
8. Pomocí páčky zvedněte raménko a posuňte jej tak, aby se jehla nacházela těsně u okraje desky nebo byla zarovnána se začátkem skladby, kterou chcete přehrát.
9. Pomalu spusťte rameno a po krátké chvíli se deska začne přehrávat.
10. Nastavte hlasitost na požadovanou úroveň otočením knoflíku pro ovládání hlasitosti.
11. Po dosažení konce desky se gramofon zastaví
12. Pomocí páčky znovu zvedněte raménko (gramofon se opět roztočí), posuňte jej zpět do úchytu a spusťte do držáku. Gramofon se zastaví.
13. Po použití a vždy před přemístěním gramofonu zajistěte raménko pomocí spony a nasaďte zpět kryt jehly.
14. Chcete-li gramofon kdykoli vypnout, zvedněte raménko na desce a otočte knoflík hlasitosti zcela proti směru hodinových ručiček.

Poznámka
Některé desky mají větší středový otvor a může být nutné nasadit adaptér středového otvoru na hřídel gramofonu před položením desky na gramofon. Před přemístěním gramofonu vždy nasaďte kryt jehly a zajistěte rameno gramofonu pomocí spony.

VAROVÁNÍ: pokud se deska přestane otáčet před koncem poslední skladby (ne všechny desky jsou stejné), přepněte přepínač AUTO/STOP (8) do polohy OFF.

Použití s přídavným zařízením

1. Připojit lze externí analogové audio zařízení a zesilovat zvuk přes gramofon
2. Připojte pomocné zařízení pomocí kabelu s 3,5mm konektorem (kabel není součástí dodávky) do konektoru LINE IN.
3. Stiskněte tlačítko přehrávání na přídavném zařízení a ovládejte skladby jako obvykle na přídavném zařízení
4. Hlasitost lze nastavit pomocí ovladače hlasitosti na gramofonu nebo pomocí ovládacích prvků na připojeném externím zařízení.
5. Chcete-li přístroj kdykoli vypnout, otočte knoflík hlasitosti zcela proti směru hodinových ručiček

Používání sluchátek (nejsou součástí balení)

Gramofon je vybaven stereofonním konektorem pro sluchátka, takže jej můžete používat, aniž byste rušili ostatní. Zapojte sluchátka do konektoru označeného symbolem sluchátek v blízkosti ovladače hlasitosti a nastavte hlasitost na požadovanou úroveň. Nadměrný akustický tlak ze sluchátek může způsobit poškození sluchu. Reproduktory gramofonu nebudou fungovat, pokud jsou připojena sluchátka.

Připojení gramofonu k externím reproduktorům

Při připojení gramofonu k externím reproduktorům (prostřednictvím vhodného zesilovače)

K připojení výstupních konektorů RCA k audio vstupu zesilovače použijte propojovací kabel typu twin phono – twin phono (není součástí dodávky). Ujistěte se, že červené konektory jsou zasunuty do červených zásuvek a bílé do bílých.

Použití s Bluetooth zařízením

Zkontrolujte, zda je gramofon v režimu Bluetooth. Pokud ještě nejste v režimu Bluetooth, krátce stiskněte tlačítko Mode, dokud se nedostanete do režimu Bluetooth (rozsvítí se modrá LED dioda). Začne vyhledávání zařízení Bluetooth (modrá LED dioda bliká během párování).

V režimu Bluetooth:

1. Vaše zařízení vyhledá Bluetooth.
2. Na zařízení (např. iPhone/iPad/Android/jiný telefon/tablet/počítač) zapněte připojení Bluetooth a ujistěte se, že je zařízení „zjistitelné“.

Poznámka: V případě potřeby se při přidávání nebo nastavování Bluetooth řiďte pokyny pro vaše zařízení.

3. V případě potřeby vyberte možnost „Přidat nové zařízení“.

Poznámka: Některé produkty automaticky vyhledávají nová zařízení, a proto není možnost „Přidat nové zařízení“ k dispozici.

4. Jakmile bude zařízení nalezeno, zobrazí se jako „Lenco TT-120“. Vyberte jej a spusťte párování.
5. Po dokončení párování se zobrazí hlášení „Bluetooth připojeno“.
6. Nyní, když jste zařízení spárovali s gramofonem, připojí se k němu, jakmile se ocitne v dosahu, který je přibližně 10 metrů nebo méně (33 stop nebo méně) v přímé viditelnosti.
7. Vaše zařízení zůstane spárováno s gramofonem, dokud se nerozhodnete odpojit ho nebo zrušit párování.
8. K opětovnému připojení stačí krátce stisknout tlačítko „Pair“.

Přehrávání přes Bluetooth

1. Stisknutím tlačítka „Back“ přejdete na předchozí skladbu ve vašem zařízení Bluetooth.
2. Stisknutím tlačítka „Next“ přejdete na další skladbu ve vašem zařízení Bluetooth.
3. Stisknutím tlačítka „Přehrát/pozastavit“ spustíte nebo pozastavíte přehrávání na vašem zařízení Bluetooth.

„Tento produkt disponuje funkcí **příjmu** Bluetooth, **nelze s ním však vysílat žádný zvuk přes Bluetooth**: to znamená, že můžete bezdrátově přijímat zvukový signál přes Bluetooth z externího zdroje, jako je například smartphone.“

Nabíjení TT-120

Zapojte nabíjecí kabel do zásuvky DC 5V na zadním panelu. Rozsvítí se červená kontrolka. Nabíjení může trvat až 2 hodiny. Když je baterie plně nabitá, kontrolka zhasne. Když je baterie vybitá, bliká kontrolka režimu (24).

JAK VYMĚNIT JEHLU

Pro výměnu jehly postupujte podle níže uvedených pokynů.

Demontáž jehly z kazety

1. Umístěte šroubovák na špičku stylusu a zatlačte směrem dolů, jak je znázorněno ve směru „A“.
2. Stylus vyjměte tak, že jej zatáhnete dopředu a zatlačíte dolů.

Nasazení stylusu

1. Uchopte špičku stylusu a zasuňte stylus zatlačením ve směru „B“.
2. Zatlačte stylus nahoru ve směru „C“, dokud stylus nezapadne do polohy hrotu.





Vodicí kolíky (uvnitř)

POZNÁMKY

Doporučujeme vám čistit desky antistatickým hadříkem, abyste si je mohli co nejvíce užít.

Rovněž upozorňujeme, že ze stejného důvodu by měla být jehla pravidelně vyměňována (přibližně každých 250 hodin přehrávání).

TIPY PRO LEPŠÍ VÝKON GRAMOFONU

1. Při otevírání nebo zavírání krytu gramofonu s ním zacházejte opatrně a uchopujte jej buď uprostřed, nebo po stranách.
2. Nedotýkejte se špičky jehly prsty; vyhněte se nárazům jehly o talíř gramofonu nebo okraj desky.
3. Špičku jehly pravidelně čistěte – používejte měkký kartáček a pohybujte jím pouze směrem „zepředu dozadu“.
4. Pokud musíte použít čisticí kapalinu na jehlu, používejte ji velmi střídmě.
5. Jemně otřete kryt gramofonu měkkým hadříkem. K čištění gramofonu používejte pouze malé množství jemného čisticího prostředku.
6. Nikdy nepoužívejte agresivní chemikálie nebo rozpouštědla na žádné části gramofonového systému.

Výměna baterie

1. Odšroubujte 4 šrouby v horní části dřevěného ovládacího panelu a posuňte panel doprava.

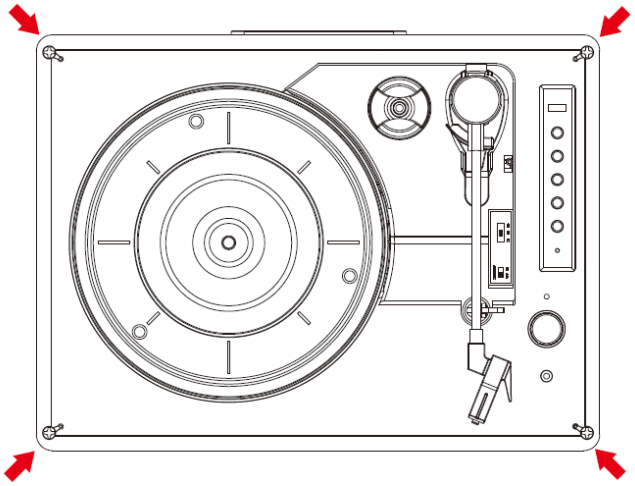

2. Po posunutí panelu odšroubujte šroub, kterým je baterie upevněna.

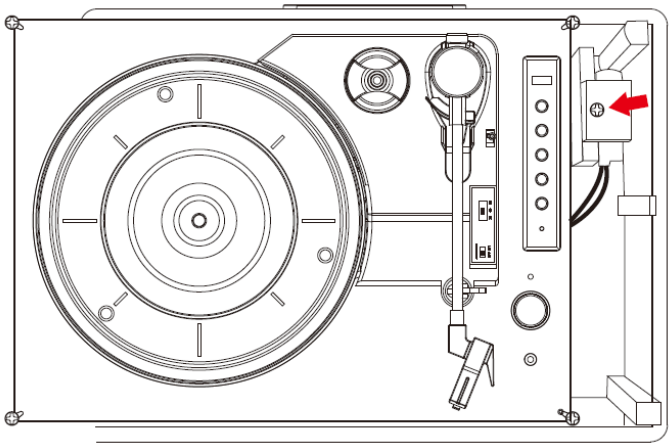

3. Získejte přístup k baterii.

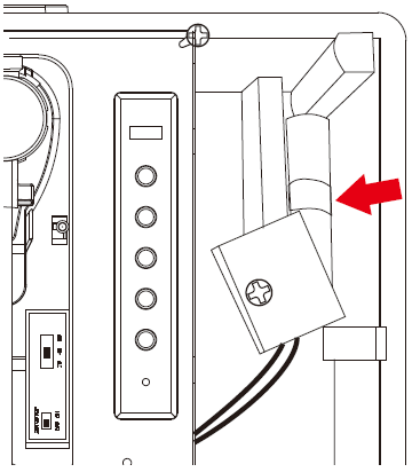

4. Odpojte kabelový konektor baterie.

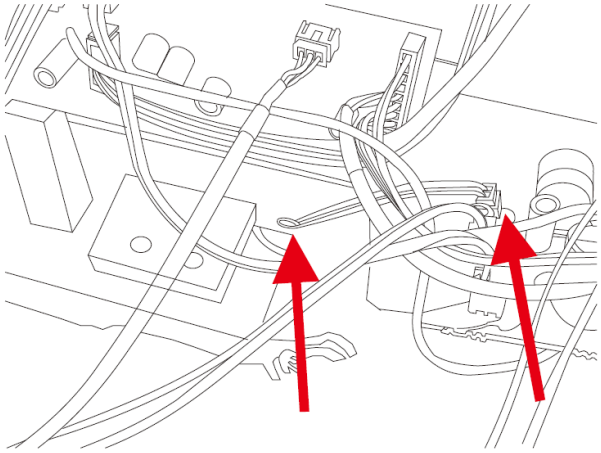

TECHNICKÉ ÚDAJE

Typ	Řemenový pohon

Pohon	Stejnosměrný motor
Rychlost	33 1/3 ot./min, 45 ot./min, 78 ot./min
kolísání a chvění	<0,35 %
talíř gramofonu	200 mm

vložka

Typ	keramická vložka
hrot	0,7 mil
optimální přítlak	6 gramů
výstup	300–500 mV
frekvenční rozsah	, +/- 20 dB
překřížení	10 dB
poměr signálu k šumu (S/N)	18 dB

Obecné

Napájecí adaptér	Vstupní napájení 100–240 V střídavého proudu, 50/60 Hz, max. 0,3 A Výstup DC 5 V, 1 A
produkt	5 V DC, 1 A
audio výstup (line out)	300–500 mV
spotřeba energie	5 W

Napájecí adaptér:	Výstup DC 5 V, 1 A Vstup AC 100–240 V, 50/60 Hz, max. 0,3 A
Název pro párování přes Bluetooth:	Lenco TT-120
Konektor pro sluchátka:	3,5 mm
Provozní teplota:	0 °C–40 °C
Skladovací teplota:	-20 °C až 70 °C
Vestavěná lithiová baterie:	18650/1200 mAh/3,7 V

Nabíjecí výkon:	DC 5,0 V ≥ 1500 mA
Doba nabíjení baterie	cca 2 hodiny
Doba přehrávání na baterii	až 5 hodin v režimu gramofonu a 8 hodin v režimu Bluetooth při 1/3 hlasitosti

Vzhledem k neustálému zdokonalování se mohou funkce a design změnit bez předchozího upozornění
Napájecí adaptér (pouze pro EU)
Používejte pouze napájecí adaptér uvedený v uživatelské příručce

Informace	Hodnota a přesnost
Název výrobce nebo ochranná známka, obchodní registrace a adresa	DongGuan Obelieve Electronic Co.,Ltd Huazhaoxin Industrial park B-4/F, průmyslová zóna Golden Phoenix, město Fenggan, město Dongguan, provincie Guangdong, Čína
Identifikátor modelu	0BL-0501000E
Vstupní napětí	100 – 240 V
Vstupní frekvence střídavého proudu	50/60 Hz
Výstupní napětí	5 V
Výstupní proud	1 A
Výstupní výkon	5 W
Průměrná účinnost v aktivním režimu	73,62
Spotřeba energie bez zátěže	≤ 0,10

Záruka

Společnost Commaxx B.V. poskytuje servis a záruku v souladu s evropskými právními předpisy, což znamená, že v případě oprav (jak během záruční doby, tak po jejím uplynutí) byste se měli obrátit na svého místního prodejce.
Důležitá poznámka: Není možné zasílat produkty, které vyžadují opravu, přímo společnosti Commaxx B.V.
Důležitá poznámka: Pokud bude tento přístroj jakýmkoli způsobem otevřen nebo se k němu dostane neautorizované servisní středisko, záruka zaniká.

Toto zařízení není vhodné pro profesionální použití. V případě profesionálního použití budou všechny záruční závazky výrobce neplatné.

Prohlášení

Aktualizace firmwaru a/nebo hardwarových komponent se provádějí pravidelně. Proto se některé pokyny, specifikace a obrázky v této dokumentaci mohou mírně lišit od vaší konkrétní situace. Všechny položky popsané v této příručce slouží pouze pro ilustrační účely a nemusí se vztahovat na konkrétní situaci. Z popisu uvedeného v této příručce nelze odvozovat žádná zákonná práva ani nároky.

Likvidace starého zařízení

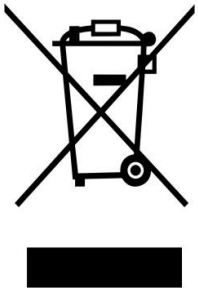

Tento symbol označuje, že příslušný elektrický výrobek nebo baterie by neměly být v Evropě likvidovány jako běžný domácí odpad. Aby bylo zajištěno správné nakládání s odpadem z výrobku a baterie, zlikvidujte je prosím v souladu s platnými místními zákony a požadavky na likvidaci elektrických zařízení nebo baterií. Tímto způsobem přispějete k ochraně přírodních zdrojů a ke zlepšení standardů ochrany životního prostředí při zpracování a likvidaci elektrického odpadu (směrnice o odpadních elektrických a elektronických zařízeních).

PROHLÁŠENÍ O SHODĚ

Společnost Commaxx tímto prohlašuje, že rádiové zařízení typu [Classic Phono TT-120] je v souladu se směrnicí 2014/53/EU. Plné znění prohlášení o shodě EU je k dispozici na následující internetové adrese:
https://doc.nedis.com/cs-cz/TT120BNWH

Typ RF	Frekvenční rozsah (MHz)	Výkon (dBm)
Bluetooth	2402–2480	<6



UPOZORNĚNÍ: Abyste předešli možnému poškození sluchu, neposlouchejte hudbu na vysokou hlasitost po dlouhou dobu.

Servis

Další informace a podporu technické podpory naleznete na stránkách www.lenco.com

Commaxx B.V. Wiebachstraat 37, 6466 NG Kerkrade, Nizozemsko.

ΠΡΟΣΟΧΗ:
Η χρήση χειριστηρίων ή ρυθμίσεων ή η εκτέλεση διαδικασιών διαφορετικών από αυτές που καθορίζονται στο παρόν μπορεί να οδηγήσει σε επικίνδυνη έκθεση σε ακτινοβολία.

ΠΡΟΦΥΛΑΞΕΙΣ ΠΡΙΝ ΤΗ ΧΡΗΣΗ

ΛΑΜΒΑΝΕΤΕ ΥΠΟΨΗ ΤΙΣ ΠΑΡΑΚΑΤΩ ΟΔΗΓΙΕΣ:

1. Μην καλύπτετε ή φράζετε τα ανοίγματα εξαερισμού. Όταν τοποθετείτε τη συσκευή σε ράφι, αφήστε ελεύθερο χώρο 5 cm (2”) γύρω από ολόκληρη τη συσκευή.
2. Εγκαταστήστε τη συσκευή σύμφωνα με το εγχειρίδιο χρήσης που παρέχεται.
3. Κρατήστε τη συσκευή μακριά από πηγές θερμότητας, όπως καλοριφέρ, θερμαντικά σώματα, σόμπες, κεριά και άλλα προϊόντα που παράγουν θερμότητα ή γυμνή φλόγα. Η συσκευή μπορεί να χρησιμοποιηθεί μόνο σε ήπια κλίματα. Πρέπει να αποφεύγονται τα εξαιρετικά κρύα ή ζεστά περιβάλλοντα. Θερμοκρασία λειτουργίας μεταξύ 0° και 35°C.
4. Αποφύγετε τη χρήση της συσκευής κοντά σε ισχυρά μαγνητικά πεδία.
5. Οι ηλεκτροστατικές εκκενώσεις μπορεί να διαταράξουν την κανονική λειτουργία της συσκευής. Σε αυτή την περίπτωση, απλώς επαναφέρετε και επανεκκινήστε τη συσκευή σύμφωνα με το εγχειρίδιο οδηγιών. Κατά τη μεταφορά αρχείων, χειριστείτε τη συσκευή με προσοχή και λειτουργήστε σε περιβάλλον χωρίς στατικό ηλεκτρισμό.
6. Προειδοποίηση! Μην εισάγετε ποτέ αντικείμενα στο προϊόν μέσω των αεραγωγών ή των ανοιγμάτων. Υψηλή τάση ρέει μέσω του προϊόντος και η εισαγωγή αντικειμένων μπορεί να προκαλέσει ηλεκτροπληξία και/ή βραχυκύκλωμα εσωτερικών εξαρτημάτων. Για τον ίδιο λόγο, μην χύνετε νερό ή υγρά πάνω στο προϊόν.
7. Μην χρησιμοποιείτε τη συσκευή σε υγρούς ή υγρούς χώρους, όπως μπάνια, κουζίνες με ατμό ή κοντά σε πισίνες.
8. Η συσκευή δεν πρέπει να εκτίθεται σε στάγδην ή πιτσιλιές και βεβαιωθείτε ότι δεν υπάρχουν αντικείμενα γεμάτα με υγρά, όπως βάζα, πάνω ή κοντά στη συσκευή.
9. Μην χρησιμοποιείτε αυτή τη συσκευή όταν υπάρχει πιθανότητα συμπύκνωσης υδρατμών. Όταν η συσκευή χρησιμοποιείται σε ζεστό και υγρό χώρο, ενδέχεται να εμφανιστούν σταγόνες νερού ή συμπύκνωση υδρατμών στο εσωτερικό της και η συσκευή ενδέχεται να μην λειτουργεί σωστά. Αφήστε τη συσκευή απενεργοποιημένη για 1 ή 2 ώρες πριν την ενεργοποιήσετε: η συσκευή πρέπει να είναι στεγνή πριν τροφοδοτηθεί με ρεύμα.
10. Αν και η συσκευή αυτή κατασκευάζεται με τη μέγιστη προσοχή και ελέγχεται πολλές φορές πριν βγει από το εργοστάσιο, είναι πιθανό να προκύψουν προβλήματα, όπως συμβαίνει με όλες τις ηλεκτρικές συσκευές. Αν παρατηρήσετε καπνό, υπερβολική συσσώρευση θερμότητας ή οποιοδήποτε άλλο απροσδόκητο φαινόμενο, πρέπει να αποσυνδέσετε αμέσως το φις από την πρίζα.
11. Αυτή η συσκευή πρέπει να λειτουργεί με πηγή τροφοδοσίας όπως ορίζεται στην ετικέτα προδιαγραφών. Εάν δεν είστε σίγουροι για τον τύπο τροφοδοσίας που χρησιμοποιείται στο σπίτι σας, συμβουλευτείτε τον αντιπρόσωπο ή την τοπική εταιρεία ηλεκτρικής ενέργειας.
12. Κρατήστε το μακριά από ζώα. Ορισμένα ζώα απολαμβάνουν να δαγκώνουν τα καλώδια τροφοδοσίας.
13. Για να καθαρίσετε τη συσκευή, χρησιμοποιήστε ένα μαλακό, στεγνό πανί. Μην χρησιμοποιείτε διαλύτες ή υγρά με βάση τη βενζίνη. Για να αφαιρέσετε έντονους λεκέδες, μπορείτε να χρησιμοποιήσετε ένα υγρό πανί με αραιωμένο απορρυπαντικό.

14. Ο προμηθευτής δεν ευθύνεται για ζημιές ή απώλεια δεδομένων που προκαλούνται από δυσλειτουργία, κακή χρήση, τροποποίηση της συσκευής ή αντικατάσταση της μπαταρίας.
15. Μην διακόπτετε τη σύνδεση όταν η συσκευή διαμορφώνει ή μεταφέρει αρχεία. Διαφορετικά, τα δεδομένα ενδέχεται να καταστραφούν ή να χαθούν.
16. Εάν η συσκευή διαθέτει λειτουργία αναπαραγωγής μέσω USB, η μνήμη USB πρέπει να συνδέεται απευθείας στη συσκευή. Μην χρησιμοποιείτε καλώδιο επέκτασης USB, καθώς μπορεί να προκαλέσει παρεμβολές με αποτέλεσμα την απώλεια δεδομένων.
17. Η ετικέτα ονομαστικής ισχύος βρίσκεται στο κάτω μέρος ή στο πίσω μέρος της συσκευής.
18. Η συσκευή αυτή δεν προορίζεται για χρήση από άτομα (συμπεριλαμβανομένων των παιδιών) με σωματικές, αισθητηριακές ή διανοητικές αναπηρίες, ή με έλλειψη εμπειρίας και γνώσεων, εκτός εάν βρίσκονται υπό επίβλεψη ή έχουν λάβει οδηγίες σχετικά με τη σωστή χρήση της συσκευής από το άτομο που είναι υπεύθυνο για την ασφάλειά τους.
19. Αυτό το προϊόν προορίζεται αποκλειστικά για μη επαγγελματική χρήση και όχι για εμπορική ή βιομηχανική χρήση.
20. Βεβαιωθείτε ότι η συσκευή είναι τοποθετημένη σε σταθερή θέση. Ζημιές που προκαλούνται από τη χρήση αυτού του προϊόντος σε ασταθή θέση, από δονήσεις ή κραδασμούς ή από τη μη τήρηση οποιασδήποτε άλλης προειδοποίησης ή προφύλαξης που περιέχεται στο παρόν εγχειρίδιο χρήσης δεν καλύπτονται από την εγγύηση.
21. Μην αφαιρείτε ποτέ το περίβλημα αυτής της συσκευής.
22. Μην τοποθετείτε ποτέ τη συσκευή πάνω σε άλλο ηλεκτρικό εξοπλισμό.
23. Μην επιτρέπετε στα παιδιά να έχουν πρόσβαση σε πλαστικές σακούλες.
24. Χρησιμοποιείτε μόνο εξαρτήματα/αξεσουάρ που προδιαγράφονται από τον κατασκευαστή.
25. Αναθέστε όλες τις εργασίες συντήρησης σε εξειδικευμένο προσωπικό. Απαιτείται συντήρηση όταν η συσκευή έχει υποστεί οποιαδήποτε ζημιά, όπως στο καλώδιο τροφοδοσίας ή στο φις, όταν έχει χυθεί υγρό ή έχουν πέσει αντικείμενα μέσα στη συσκευή ( ), όταν η συσκευή έχει εκτεθεί σε βροχή ή υγρασία, δεν λειτουργεί κανονικά ή έχει πέσει.
26. Η παρατεταμένη έκθεση σε δυνατούς ήχους από προσωπικές συσκευές αναπαραγωγής μουσικής μπορεί να οδηγήσει σε προσωρινή ή μόνιμη απώλεια ακοής.
27. Εάν το προϊόν παραδίδεται με καλώδιο τροφοδοσίας ή προσαρμογέα ρεύματος AC:
    - Εάν προκύψει οποιοδήποτε πρόβλημα, αποσυνδέστε το καλώδιο τροφοδοσίας AC και απευθυνθείτε σε εξειδικευμένο προσωπικό για επισκευή.
    - Μην πατάτε πάνω στον προσαρμογέα ρεύματος και μην τον τσιμπάτε. Να είστε πολύ προσεκτικοί, ειδικά κοντά στις πρίζες και στο σημείο εξόδου του καλωδίου. Μην τοποθετείτε βαριά αντικείμενα πάνω στον προσαρμογέα ρεύματος, καθώς μπορεί να τον καταστρέψετε. Κρατήστε ολόκληρη τη συσκευή μακριά από τα παιδιά! Αν παίζουν με το καλώδιο τροφοδοσίας, μπορεί να τραυματιστούν σοβαρά.
    - Αποσυνδέστε τη συσκευή κατά τη διάρκεια καταιγίδων με κεραυνούς ή όταν δεν χρησιμοποιείται για μεγάλο χρονικό διάστημα.
    - Η πρίζα πρέπει να είναι εγκατεστημένη κοντά στον εξοπλισμό και να είναι εύκολα προσβάσιμη.
    - Μην υπερφορτώνετε τις πρίζες ή τα καλώδια προέκτασης. Η υπερφόρτωση μπορεί να προκαλέσει πυρκαγιά ή ηλεκτροπληξία.
    - Οι συσκευές κατασκευής κλάσης 1 πρέπει να συνδέονται σε μια κύρια πρίζα με προστατευτική γείωση.
    - Οι συσκευές κατασκευής κλάσης 2 δεν απαιτούν γείωση.

- Κρατάτε πάντα το βύσμα όταν το βγάζετε από την κύρια πρίζα τροφοδοσίας. Μην τραβάτε το καλώδιο τροφοδοσίας. Αυτό μπορεί να προκαλέσει βραχυκύκλωμα.
- Μην χρησιμοποιείτε κατεστραμμένο καλώδιο τροφοδοσίας ή φις ή χαλαρή πρίζα. Αυτό μπορεί να οδηγήσει σε πυρκαγιά ή ηλεκτροπληξία.

28. Εάν το προϊόν περιέχει ή παραδίδεται με τηλεχειριστήριο που περιέχει μπαταρίες τύπου κέρματος/κυψέλης:
    Προειδοποίηση:
    - «Μην καταπίνετε την μπαταρία, κίνδυνος χημικού εγκαύματος» ή αντίστοιχη ένδειξη.
    - [Το τηλεχειριστήριο που παρέχεται με] Αυτό το προϊόν περιέχει μπαταρία τύπου κουμπιού. Εάν η μπαταρία καταποθεί, μπορεί να προκαλέσει σοβαρά εσωτερικά εγκαύματα σε μόλις 2 ώρες και να οδηγήσει σε θάνατο.
    - Κρατήστε τις καινούργιες και τις χρησιμοποιημένες μπαταρίες μακριά από τα παιδιά.
    - Εάν το διαμέρισμα της μπαταρίας δεν κλείνει καλά, σταματήστε να χρησιμοποιείτε το προϊόν και κρατήστε το μακριά από τα παιδιά.
    - Εάν πιστεύετε ότι οι μπαταρίες ενδέχεται να έχουν καταποθεί ή να έχουν τοποθετηθεί σε οποιοδήποτε μέρος του σώματος, ζητήστε αμέσως ιατρική βοήθεια.
29. Προειδοποίηση σχετικά με τη χρήση μπαταριών:
    - Κίνδυνος έκρηξης εάν η μπαταρία αντικατασταθεί λανθασμένα. Αντικαταστήστε μόνο με τον ίδιο ή ισοδύναμο τύπο.
    - Η μπαταρία δεν πρέπει να εκτίθεται σε εξαιρετικά υψηλές ή χαμηλές θερμοκρασίες, ούτε σε χαμηλή ατμοσφαιρική πίεση σε μεγάλο υψόμετρο κατά τη χρήση, την αποθήκευση ή τη μεταφορά.
    - Η αντικατάσταση μιας μπαταρίας με λάθος τύπο μπορεί να οδηγήσει σε έκρηξη ή διαρροή εύφλεκτου υγρού ή αερίου.
    - Η απόρριψη μιας μπαταρίας στη φωτιά ή σε ζεστό φούρνο, ή η μηχανική σύνθλιψη ή κοπή μιας μπαταρίας, μπορεί να οδηγήσει σε έκρηξη.
    - Η παραμονή της μπαταρίας σε περιβάλλον με εξαιρετικά υψηλή θερμοκρασία μπορεί να οδηγήσει σε έκρηξη ή διαρροή εύφλεκτου υγρού ή αερίου.
    - Μια μπαταρία που εκτίθεται σε εξαιρετικά χαμηλή ατμοσφαιρική πίεση, κάτι που μπορεί να οδηγήσει σε έκρηξη ή διαρροή εύφλεκτου υγρού ή αερίου.
    - Πρέπει να δοθεί προσοχή στις περιβαλλοντικές πτυχές της απόρριψης της μπαταρίας.

ΕΓΚΑΤΑΣΤΑΣΗ

- Αποσυσκευάστε όλα τα εξαρτήματα και αφαιρέστε το προστατευτικό υλικό.
- Μην συνδέετε τη συσκευή στο δίκτυο πριν ελέγξετε την τάση του δικτύου και πριν πραγματοποιηθούν όλες οι άλλες συνδέσεις.

Περιλαμβανόμενα εξαρτήματα:

Εγχειρίδιο χρήστη

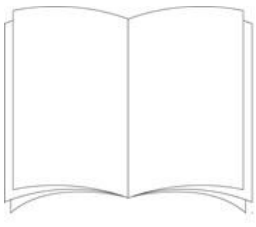

Τροφοδοτικό

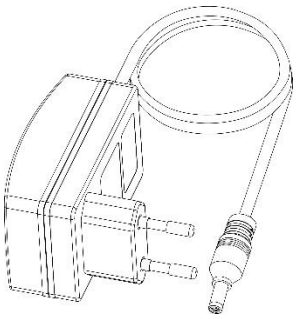

Θέση των χειρι

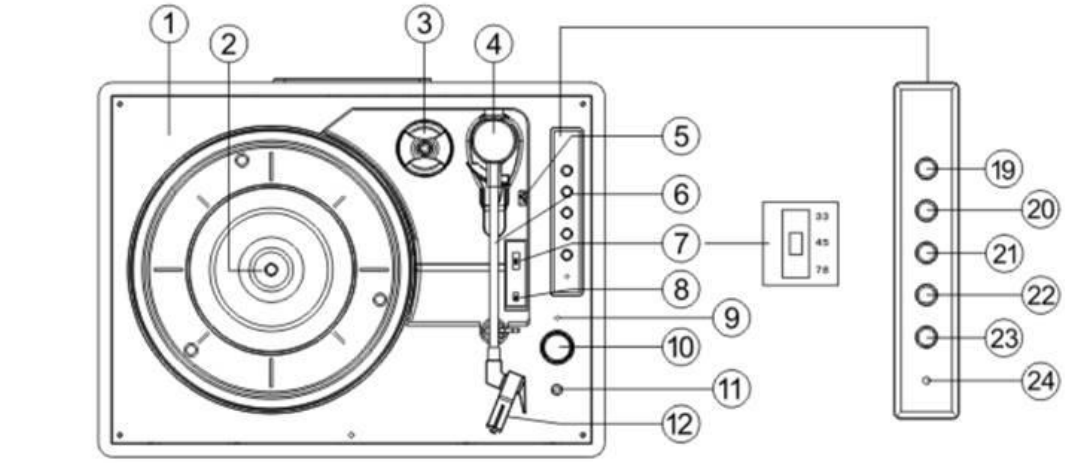

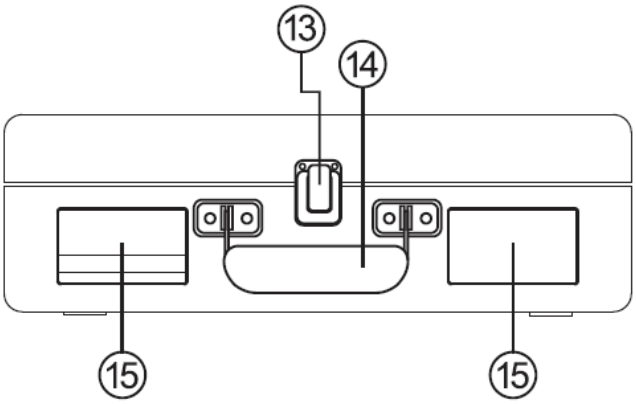

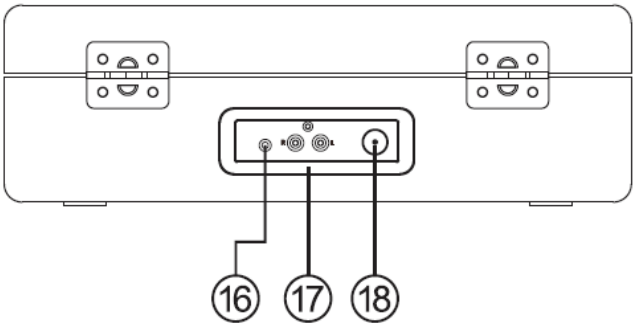

1. Πλατό
2. Άξονας πικάπ
3. Προσαρμογέας κεντρικής οπής
4. Βραχίονας
5. Μοχλός cueing
6. Κλιπ βραχίονα
7. Επιλογέας ταχύτητας πικάπ
8. Διακόπτης ελέγχου αυτόματης διακοπής (εάν ο δίσκος σταματήσει πριν από το τέλος του τελευταίου τραγουδιού, θέστε τον διακόπτη αυτόματης διακοπής στη θέση OFF)
9. Ένδειξη φόρτισης
10. Διακόπτης τροφοδοσίας/ Ρύθμιση έντασης
11. Υποδοχή ακουστικών
12. Στυλό
13. Κουμπί κλειδώματος
14. Λαβή μεταφοράς
15. Ηχείο
16. Υποδοχή Aux
17. Έξοδος γραμμής καναλιού R/L
18. Υποδοχή εισόδου DC
19. Ζεύγος
20. Προηγούμενο κομμάτι
21. Επόμενο κομμάτι
22. Αναπαραγωγή/παύση
23. Λειτουργία
24. Ένδειξη λειτουργίας, αναβοσβήνει όταν η μπαταρία είναι χαμηλή

Λειτουργία

1. Πατήστε σύντομα το κουμπί «Mode» για να επιλέξετε τη λειτουργία αναπαραγωγής.
2. Η μπλε λυχνία LED θα αναβοσβήνει κατά τη σύζευξη Bluetooth.
3. Η μπλε λυχνία LED θα ανάψει όταν το Bluetooth είναι συνδεδεμένο
4. Η κόκκινη λυχνία LED θα ανάβει όταν βρίσκεται σε λειτουργία πικάπ.
5. Η πράσινη λυχνία LED θα ανάβει όταν βρίσκεται σε λειτουργία Aux in.

Χρήση του πικάπ

1. Τοποθετήστε τη θήκη του πικάπ σε μια επίπεδη επιφάνεια.

2. Συνδέστε το καλώδιο του τροφοδοτικού στην υποδοχή DC στο πίσω μέρος της θήκης και συνδέστε το τροφοδοτικό στην πρίζα.
3. Κατά την πρώτη χρήση, βεβαιωθείτε ότι έχετε αφαιρέσει το δεματικό καλώδιο από το βραχίονα του πικάπ.
4. Αφαιρέστε το κάλυμμα της βελόνας και φυλάξτε το σε ασφαλές μέρος για μελλοντική χρήση.

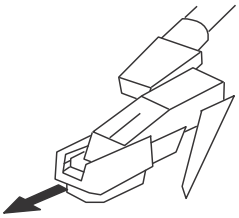

5. Μετακινήστε τον επιλογέα ταχύτητας στην ταχύτητα (33, 45 ή 78 σ.α.λ.) που αντιστοιχεί στον δίσκο που παίζετε
6. Γυρίστε το κουμπί έντασης για να ενεργοποιήσετε το πικάπ και η ένδειξη λειτουργίας θα ανάψει κόκκινη
7. Τοποθετήστε έναν δίσκο στον άξονα του πικάπ και ξεκλειδώστε το βραχίονα
8. Χρησιμοποιήστε το μοχλό ανύψωσης για να σηκώσετε το βραχίονα και μετακινήστε τον έτσι ώστε η βελόνα να τοποθετηθεί ακριβώς μέσα στην άκρη του δίσκου ή να ευθυγραμμιστεί με την αρχή του κομματιού που θα αναπαραχθεί.
9. Χαμηλώστε αργά το βραχίονα και μετά από ένα μικρό διάστημα ο δίσκος θα αρχίσει να παίζει
10. Ρυθμίστε την ένταση στο επιθυμητό επίπεδο περιστρέφοντας το κουμπί ελέγχου έντασης.
11. Όταν φτάσει στο τέλος του δίσκου, το πικάπ θα σταματήσει
12. Χρησιμοποιήστε ξανά το μοχλό για να σηκώσετε τον βραχίονα (το πικάπ θα αρχίσει να περιστρέφεται ξανά), μετακινήστε τον πίσω στο κλιπ και κατεβάστε τον στη βάση. Το πικάπ θα σταματήσει.
13. Ασφαλίστε το βραχίονα χρησιμοποιώντας το κλιπ και τοποθετήστε ξανά το κάλυμμα της βελόνας μετά τη χρήση και πάντα πριν μετακινήσετε το πικάπ
14. Για να απενεργοποιήσετε το πικάπ ανά πάσα στιγμή, σηκώστε το βραχίονα πάνω από τον δίσκο και γυρίστε το κουμπί έντασης εντελώς αριστερόστροφα.

Σημείωση

Ορισμένοι δίσκοι έχουν μεγαλύτερη κεντρική οπή και μπορεί να είναι απαραίτητο να τοποθετήσετε τον προσαρμογέα κεντρικής οπής στον άξονα του πικάπ πριν τοποθετήσετε τον δίσκο στο πικάπ. Επανατοποθετήστε πάντα το κάλυμμα της

βελόνας και ασφαλίστε το βραχίονα του πικάπ χρησιμοποιώντας το κλιπ πριν μετακινήσετε το πικάπ.

ΠΡΟΕΙΔΟΠΟΙΗΣΗ: εάν ο δίσκος σταματήσει να περιστρέφεται πριν από το τέλος του τελευταίου τραγουδιού (δεν είναι όλοι οι δίσκοι ίδιοι), τότε τοποθετήστε τον επιλογέα AUTO/STOP (8) στη θέση OFF.

Χρήση με βοηθητική συσκευή

1. Μπορείτε να συνδέσετε βοηθητικό αναλογικό εξοπλισμό ήχου και να ενισχύσετε τον ήχο μέσω του πικάπ
2. Συνδέστε τον βοηθητικό εξοπλισμό χρησιμοποιώντας ένα καλώδιο με βύσμα 3,5 mm (το καλώδιο δεν περιλαμβάνεται) στην υποδοχή LINE IN.
3. Πατήστε το κουμπί αναπαραγωγής στον βοηθητικό εξοπλισμό και χρησιμοποιήστε τα χειριστήρια κομματιών όπως συνήθως στη βοηθητική συσκευή
4. Η ένταση του ήχου μπορεί να ρυθμιστεί χρησιμοποιώντας το κουμπί έντασης στο πικάπ ή τα χειριστήρια στη συνδεδεμένη βοηθητική συσκευή.
5. Για να απενεργοποιήσετε τη συσκευή ανά πάσα στιγμή, γυρίστε το κουμπί έντασης πλήρως αριστερόστροφα

$\mathrm{X}\,\rho\acute{\eta}\sigma\,\eta$ ακουστικών (δεν περιλαμβάνονται)

Έχει προβλεφθεί υποδοχή στερεοφωνικών ακουστικών, ώστε το πικάπ να μπορεί να χρησιμοποιηθεί χωρίς να ενοχλεί τους άλλους. Συνδέστε τα ακουστικά στο σημείο που φέρει την ένδειξη «headphone» κοντά στο κουμπί έντασης και ρυθμίστε την ένταση ακρόασης στο επίπεδο που επιθυμείτε. Η υπερβολική ηχητική πίεση από τα ακουστικά μπορεί να προκαλέσει απώλεια ακοής. Τα ηχεία του πικάπ δεν θα λειτουργούν όταν είναι συνδεδεμένα ακουστικά.

Σύνδεση του πικάπ με εξωτερικά ηχεία

Για τη σύνδεση του πικάπ σε εξωτερικά ηχεία (μέσω κατάλληλου ενισχυτή) Χρησιμοποιήστε ένα καλώδιο σύνδεσης δύο φωνο (δεν περιλαμβάνεται) για να συνδέσετε τις υποδοχές εξόδου RCA στην είσοδο ήχου του ενισχυτή. Βεβαιωθείτε ότι τα κόκκινα βύσματα έχουν εισαχθεί στις κόκκινες υποδοχές και τα λευκά στις λευκές.

Χρήση με συσκευή Bluetooth

Βεβαιωθείτε ότι το πικάπ σας βρίσκεται σε λειτουργία Bluetooth. Εάν δεν βρίσκεστε ήδη σε λειτουργία Bluetooth, πατήστε σύντομα το κουμπί Mode μέχρι να μπείτε σε λειτουργία

Bluetooth (η μπλε λυχνία LED θα ανάψει). Θα ξεκινήσει η αναζήτηση συσκευών Bluetooth (η μπλε λυχνία LED αναβοσβήνει κατά τη διάρκεια της σύζευξης).

Σε λειτουργία Bluetooth:

1. Η συσκευή σας θα αναζητήσει Bluetooth.
2. Στη συσκευή (π.χ. iPhone/iPad/Android/άλλο τηλέφωνο/Tablet/Υπολογιστής), ενεργοποιήστε τη σύνδεση Bluetooth και βεβαιωθείτε ότι είναι «ανιχνεύσιμη».

Σημείωση: Εάν είναι απαραίτητο, ανατρέξτε στις οδηγίες της συσκευής σας για να προσθέσετε ή να ρυθμίσετε το Bluetooth.

3. Επιλέξτε «Προσθήκη νέας συσκευής», εάν είναι απαραίτητο.

Σημείωση: Ορισμένα προϊόντα αναζητούν αυτόματα μια νέα συσκευή και, ως εκ τούτου, η επιλογή «Προσθήκη νέας συσκευής» δεν είναι διαθέσιμη.

4. Όταν εντοπιστεί, η συσκευή σας θα εμφανιστεί ως «Lenco TT-120». Επιλέξτε την και ξεκινήστε τη σύζευξη.
5. Όταν ολοκληρωθεί η σύζευξη, θα εμφανιστεί η ένδειξη «Bluetooth Connected».
6. Τώρα που έχετε συσχετίσει τη συσκευή σας με το πικάπ, θα συνδέεται με αυτό όταν βρίσκεται εντός εμβέλειας, η οποία είναι περίπου 10 μέτρα ή λιγότερο (33 πόδια ή λιγότερο), σε ευθεία γραμμή.
7. Η συσκευή σας θα παραμείνει συζευγμένη με το πικάπ, εκτός αν αποφασίσετε να την αποσυνδέσετε ή να «αποσυνδέσετε τη σύζευξη».
8. Μπορείτε να πατήσετε σύντομα το κουμπί «Pair» για να επανασυνδεθείτε.

Αναπαραγωγή μέσω Bluetooth

1. Πατήστε το κουμπί «Back» για να μεταβείτε στο προηγούμενο κομμάτι της συσκευής Bluetooth.
2. Πατήστε το κουμπί «Next» για το επόμενο κομμάτι της συσκευής Bluetooth σας.
3. Πατήστε το κουμπί «Αναπαραγωγή/Παύση» για αναπαραγωγή ή παύση της συσκευής Bluetooth.

«Αυτό το προϊόν διαθέτει λειτουργία **λήψης** Bluetooth, **αλλά δεν μπορεί να μεταδώσει ήχο μέσω Bluetooth**: αυτό σημαίνει ότι μπορείτε να λαμβάνετε ασύρματα σήμα ήχου Bluetooth από μια εξωτερική πηγή, όπως ένα smartphone.»

Φόρτιση του TT-120

Συνδέστε ένα καλώδιο φόρτισης στην υποδοχή DC 5V στο πίσω πλαίσιο. Η κόκκινη ενδεικτική λυχνία LED θα ανάψει. Η φόρτιση μπορεί να διαρκέσει έως και 2 ώρες. Όταν η μπαταρία φορτιστεί πλήρως, η ενδεικτική λυχνία LED θα σβήσει. Όταν η μπαταρία είναι χαμηλή, η ενδεικτική λυχνία LED λειτουργίας (24) θα αναβοσβήνει.

ΠΩΣ ΝΑ ΑΝΤΙΚΑΤΑΣΤΗΣΕΤΕ ΤΗ ΒΕΛΟΝΑ

Για να αντικαταστήσετε τη βελόνα, ανατρέξτε στις παρακάτω οδηγίες.

Αφαίρεση της βελόνας από το φυσίγγιο

1. Τοποθετήστε ένα κατσαβίδι στην άκρη της βελόνας και πιέστε προς τα κάτω, όπως φαίνεται στην κατεύθυνση «A».
2. Αφαιρέστε τη βελόνα τραβώντας την προς τα εμπρός και πιέζοντας προς τα κάτω.

Τοποθέτηση της γραφίδας

1. Κρατήστε την άκρη της γραφίδας και τοποθετήστε τη γραφίδα πιέζοντας όπως φαίνεται στην κατεύθυνση «B».
2. Σπρώξτε τη γραφίδα προς τα πάνω, όπως στην κατεύθυνση «C», μέχρι να ασφαλίσει στη θέση της άκρης.





Περίοδος

ΣΗΜΕΙΩΣΕΙΣ

Σας συμβουλεύουμε να καθαρίζετε τους δίσκους σας με ένα αντιστατικό πανί για να απολαμβάνετε στο έπακρο την ακρόασή τους.

Θα θέλαμε επίσης να επισημάνουμε ότι, για τον ίδιο λόγο, η βελόνα σας θα πρέπει να αντικαθίσταται περιοδικά (περίπου κάθε 250 ώρες αναπαραγωγής)

ΣΥΜΒΟΥΛΕΣ ΓΙΑ ΚΑΛΥΤΕΡΗ ΑΠΟΔΟΣΗ ΤΟΥ ΠΙΚΑΠ

1. Όταν ανοίγετε ή κλείνετε το καπάκι του πικάπ, χειριστείτε το απαλά, κρατώντας το είτε στο κέντρο είτε από κάθε πλευρά.
2. Μην αγγίζετε την άκρη της βελόνας με τα δάχτυλά σας. Αποφύγετε να χτυπάτε τη βελόνα στον δίσκο του πικάπ ή στην άκρη του δίσκου.
3. Καθαρίζετε συχνά την άκρη της βελόνας – χρησιμοποιείτε μια μαλακή βούρτσα μόνο με κίνηση «από πίσω προς τα εμπρός».
4. Εάν πρέπει να χρησιμοποιήσετε υγρό καθαρισμού βελόνας, χρησιμοποιήστε το με μεγάλη φειδώ.

5. Σκουπίστε απαλά το περίβλημα του πικάπ με ένα μαλακό πανί. Χρησιμοποιήστε μόνο μια μικρή ποσότητα ήπιου απορρυπαντικού για να καθαρίσετε το πικάπ.
6. Μην εφαρμόζετε ποτέ ισχυρά χημικά ή διαλύτες σε κανένα μέρος του συστήματος του πικάπ.

Înlocuirea bateriei

1. Deșurubați cele 4 șuruburi din partea superioară a panoului de comandă din lemn, apoi deplasați panoul spre dreapta.

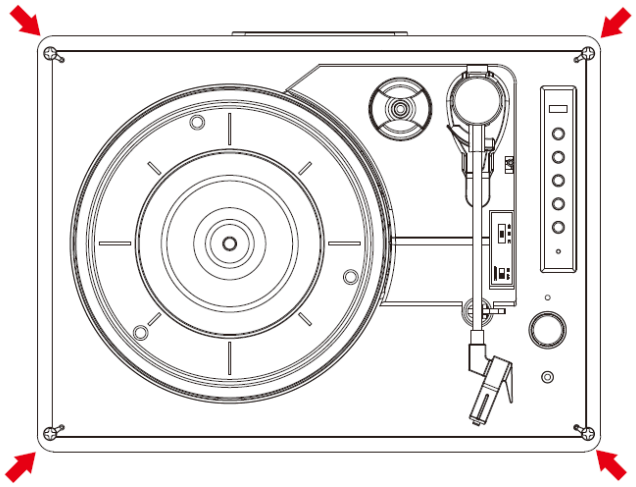

2. După ce ați deplasat panoul, deșurubați șurubul care fixează bateria.

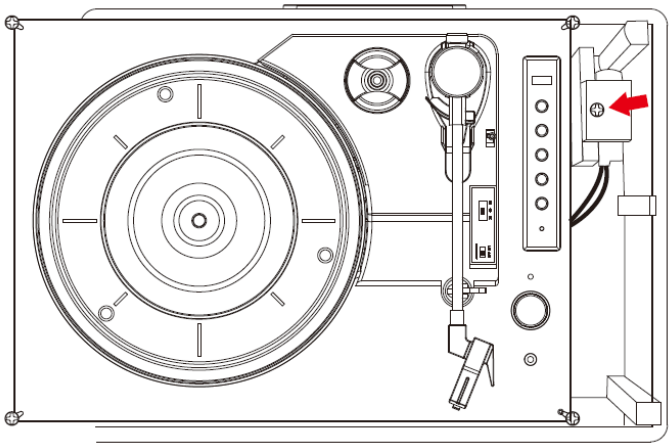

3. Accesați bateria.

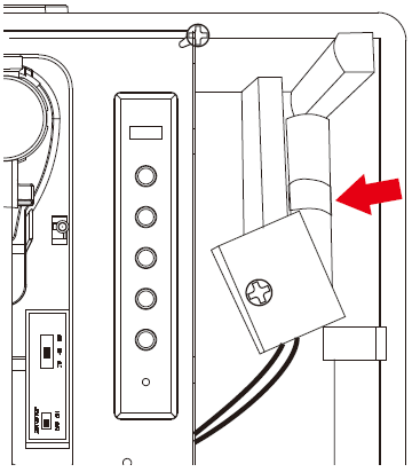

4. Deconectați conectorul cablului bateriei.

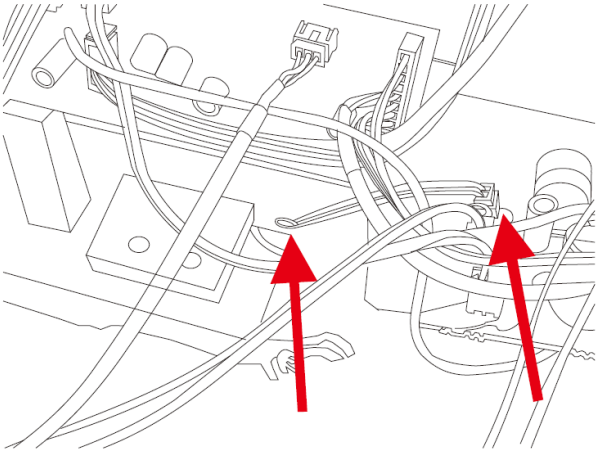

ΠΡΟΔΙΑΓΡΑΦΕΣ

Τύπος	Κίνηση με ιμάντα
Κινητήρας	Κινητήρας DC
Ταχύτητα	33 1/3 σ.α.λ., 45 σ.α.λ., 78 σ.α.λ.
παλμική διακύμανση	<0,35%
πλάκα πικάπ	200 mm

κεφαλή	
Τύπος	κεραμική κεφαλή
Βελόνα	0,7 mil
βέλτιστη δύναμη παρακολούθησης	6 γραμμάρια
έξοδος	300-500 mV

απόκριση συχνότητας	, +/-20 dB
διασταυρούμενη παρεμβολή	10 dB
λόγος σήματος προς θόρυβο (S/N)	18 dB

Γενικά	
Προσαρμογέας	Είσοδος AC 100-240V, 50/60Hz, 0,3A μέγ. Έξοδος DC 5V 1A
Προϊόν	DC 5V 1A
Έξοδος ήχου (line out)	300-500 mV
κατανάλωση ισχύος	5W

Τροφοδοτικό:	Έξοδος DC 5V 1A Είσοδος AC 100-240V, 50/60Hz, 0,3A μέγ.
Όνομα σύζευξης Bluetooth:	Lenco TT-120
Υποδοχή ακουστικών:	3,5 mm
Θερμοκρασία λειτουργίας:	0°C-40°C
Θερμοκρασία αποθήκευσης:	-20 °C – 70 °C
Ενσωματωμένη μπαταρία λιθίου:	18650/1200 mAh/3,7 V
Ισχύς φόρτισης:	DC 5,0 V ≥ 1500 mA
Χρόνος φόρτισης μπαταρίας	περίπου 2 ώρες
Χρόνος αναπαραγωγής μπαταρίας	έως 5 ώρες σε λειτουργία πικάπ και 8 ώρες σε λειτουργία Bluetooth στο 1/3 της έντασης

Λόγω της συνεχούς βελτίωσης, τα χαρακτηριστικά και ο σχεδιασμός υπόκεινται σε αλλαγές χωρίς προειδοποίηση

Τροφοδοτικό (μόνο για την ΕΕ)

Χρησιμοποιείτε μόνο το τροφοδοτικό που αναφέρεται στις οδηγίες χρήσης

Πληροφορίες	Αξία και ακρίβεια
Όνομα ή εμπορικό σήμα κατασκευαστή, εμπορική καταχώριση και διεύθυνση	DongGuan Obelieve Electronic Co.,Ltd Βιομηχανικό πάρκο Huazhaoxin B-4/F, βιομηχανική ζώνη Golden Phoenix, πόλη Fenggan, πόλη Dongguan, επαρχία Γκουανγκντόνγκ, Κίνα
Αναγνωριστικό μοντέλου	0BL-0501000E
Τάση εισόδου	100-240V
Συχνότητα εισόδου AC	50/60 Hz
Τάση εξόδου	5 V
Ρεύμα εξόδου	1 A
Ισχύς εξόδου	5W
Μέση απόδοση σε λειτουργία	73,62
Κατανάλωση ισχύος χωρίς φορτίο	≤ 0,10

Εγγύηση

Η Commaxx B.V. προσφέρει υπηρεσίες και εγγύηση σύμφωνα με την ευρωπαϊκή νομοθεσία, πράγμα που σημαίνει ότι σε περίπτωση επισκευών (τόσο κατά τη διάρκεια όσο και μετά τη λήξη της περιόδου εγγύησης) θα πρέπει να επικοινωνήσετε με τον τοπικό σας αντιπρόσωπο.
Σημαντική σημείωση: Δεν είναι δυνατή η απευθείας αποστολή προϊόντων που χρειάζονται επισκευή στην Commaxx B.V.
Σημαντική σημείωση: Εάν η συσκευή ανοιχτεί ή τροποποιηθεί με οποιονδήποτε τρόπο από μη εξουσιοδοτημένο κέντρο σέρβις, η εγγύηση παύει να ισχύει.
Αυτή η συσκευή δεν είναι κατάλληλη για επαγγελματική χρήση. Σε περίπτωση επαγγελματικής χρήσης, όλες οι εγγυητικές υποχρεώσεις του κατασκευαστή θα ακυρωθούν.

Αποποίηση ευθύνης

Γίνονται τακτικά ενημερώσεις στο υλικολογισμικό και/ή στα εξαρτήματα υλικού. Ως εκ τούτου, ορισμένες από τις οδηγίες, τις προδιαγραφές και τις εικόνες σε αυτό το

έγγραφο ενδέχεται να διαφέρουν ελαφρώς από τη συγκεκριμένη περίπτωσή σας. Όλα τα στοιχεία που περιγράφονται σε αυτόν τον οδηγό είναι μόνο για επεξηγηματικούς σκοπούς και ενδέχεται να μην ισχύουν για συγκεκριμένες περιπτώσεις. Δεν μπορεί να αποκτηθεί κανένα νόμιμο δικαίωμα ή αξίωση από την περιγραφή που γίνεται σε αυτό το εγχειρίδιο.

Απόρριψη της παλιάς συσκευής

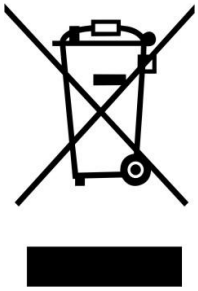

Αυτό το σύμβολο υποδεικνύει ότι το σχετικό ηλεκτρικό προϊόν ή η μπαταρία δεν πρέπει να απορρίπτονται ως γενικά οικιακά απορρίμματα στην Ευρώπη. Για να εξασφαλίσετε τη σωστή επεξεργασία των αποβλήτων του προϊόντος και της μπαταρίας, παρακαλούμε να τα απορρίψετε σύμφωνα με τους ισχύοντες τοπικούς νόμους ή απαιτήσεις για την απόρριψη ηλεκτρικού εξοπλισμού ή μπαταριών. Με αυτόν τον τρόπο, θα συμβάλλετε στη διατήρηση των φυσικών πόρων και στη βελτίωση των προτύπων προστασίας του περιβάλλοντος κατά την επεξεργασία και απόρριψη ηλεκτρικών αποβλήτων (Οδηγία για τα Απόβλητα Ηλεκτρικού και Ηλεκτρονικού Εξοπλισμού).

ΔΗΛΩΣΗ ΣΥΜΜΟΡΦΩΣΗΣ

Με την παρούσα, η Commaxx δηλώνει ότι ο τύπος ραδιοεξοπλισμού [Classic Phono TT-120] συμμορφώνεται με την οδηγία 2014/53/ΕΕ. Το πλήρες κείμενο της δήλωσης συμμόρφωσης της ΕΕ είναι διαθέσιμο στην ακόλουθη διεύθυνση στο διαδίκτυο: https://doc.nedis.com/gr-gr/TT120BNWH

Τύπος RF	Εύρος συχνοτήτων (MHz)	Ισχύς (dBm)
Bluetooth	2402-2480	<6



ΠΡΟΕΙΔΟΠΟΙΗΣΗ: Για να αποφύγετε πιθανή βλάβη στην ακοή, μην ακούτε σε υψηλά επίπεδα έντασης για μεγάλες χρονικές περιόδους.

Υπηρεσία

Για περισσότερες πληροφορίες και υποστήριξη, επισκεφθείτε τη διεύθυνση_

www.lenco.com

Commaxx B.V. Wiebachstraat 37, 6466 NG Kerkrade, Ολλανδία.

HOIATUS:
Käesolevas juhendis nimetamata juhtnuppude või reguleerimisseadmete kasutamine või muude protseduuride läbiviimine võib põhjustada ohtlikku kiirgusega kokkupuudet.

ETTEVAATUSABINÕUD ENNE KASUTAMIST

PIDAGE SILMAS JÄRGMISI JUHISEID:

1. Ärge katke ega blokeerige ventilatsiooniavasid. Seadme riiulile paigutamisel jätke kogu seadme ümber 5 cm (2”) vaba ruumi.
2. Paigaldage seade vastavalt kaasasolevale kasutusjuhendile.
3. Hoidke seade eemal soojusallikatest, nagu radiaatorid, küttekehad, ahjud, küünlad ja muud soojust tekitavad tooted või lahtine tuli. Seadet tohib kasutada ainult mõõdukas kliimas. Vältige äärmiselt külma või sooja keskkonda. Töötemperatuur on vahemikus 0° kuni 35°C.
4. Vältige seadme kasutamist tugevate magnetväljade läheduses.
5. Elektrostaatiline laeng võib häirida seadme normaalset tööd. Sellisel juhul taastage seadme töökord ja käivitage see uuesti vastavalt kasutusjuhendile. Failide edastamise ajal käidelge seadet ettevaatlikult ja kasutage seda staatilise elektri vabas keskkonnas.
6. Hoiatus! Ärge kunagi sisestage tootesse esemeid ventilatsiooniavade või avade kaudu. Tootes voolab kõrge pinge ja eseme sisestamine võib põhjustada elektrilöögi ja/või sisemiste osade lühise. Samal põhjusel ärge valage tootele vett ega vedelikku.
7. Ärge kasutage toodet märgades või niisketes kohtades, nagu vannitoad, aurust täis köögid või ujumisbasseinide läheduses.
8. Seadet ei tohi kokku puutuda tilkuva või pritsiva veega ning veenduge, et seadme peale või lähedusse ei asetata vedelikuga täidetud esemeid, näiteks vaase.
9. Ärge kasutage seda seadet, kui võib tekkida kondensatsioon. Kui seadet kasutatakse soojas ja niiskes ruumis, võivad seadme sisemusse tekkida niiskus, veetilgad või kondensatsioon ning seade võib mitte töötada korralikult; laske seadmel seista väljalülitatuna 1–2 tundi enne sisselülitamist: seade peab olema kuiv enne voolu sisselülitamist.
10. Kuigi see seade on valmistatud äärmiselt hoolikalt ja enne tehase lahkumist mitu korda kontrollitud, on siiski võimalik, et tekivad probleemid, nagu kõigi elektriseadmete puhul. Kui märkate suitsu, ülemäärast kuumenemist või muid ootamatuid nähtusi, tuleb pistik kohe vooluvõrgust lahti ühendada.
11. See seade peab töötama spetsifikatsioonil sildil märgitud toiteallikaga. Kui te ei ole kindel, millist tüüpi toiteallikat teie kodus kasutatakse, pöörduge müüja või kohaliku elektriettevõtte poole.
12. Hoidke seade loomadest eemal. Mõned loomad armastavad toitejuhtmeid närida.
13. Seadme puhastamiseks kasutage pehmet kuiva lappi. Ärge kasutage lahusteid ega bensiinipõhiseid vedelikke. Tugevate plekkide eemaldamiseks võite kasutada niiske lappi, millele on kantud lahjendatud pesuvahendit.
14. Tarnija ei vastuta kahjustuste ega andmete kaotuse eest, mis on põhjustatud seadme rikkest, väärkasutamisest, modifitseerimisest või aku vahetamisest.
15. Ärge katkestage ühendust, kui seade vormindab või edastab faile. Vastasel juhul võivad andmed rikkuda või kaduda.
16. Kui seadmel on USB-taasesitusfunktsioon, tuleb USB-mälupulk ühendada otse seadmega. Ärge kasutage USB-pikenduskaablit, kuna see võib põhjustada häireid, mille tagajärjel andmed võivad kaduda.
17. Tüübimärgis on märgitud seadme põhja- või tagaküljele.
18. Käesolev seade ei ole mõeldud kasutamiseks füüsilise, sensoorsete või vaimsete puuetega inimestele (sh lastele) või kogemuste ja teadmiste puudumisega

inimestele, välja arvatud juhul, kui nad on järelevalve all või on saanud seadme õige kasutamise juhiseid isikult, kes vastutab nende ohutuse eest.

19. See toode on mõeldud ainult mitteprofessionaalseks kasutamiseks, mitte aga kaubanduslikuks või tööstuslikuks kasutamiseks.
20. Veenduge, et seade on paigaldatud stabiilsesse asendisse. Kahjustused, mis on tekkinud toote kasutamisel ebastabiilses asendis, vibratsiooni või löökide tagajärjel või käesolevas kasutusjuhendis sisalduvate hoiatuste või ettevaatusabinõude järgimata jätmise tõttu, ei kuulu garantii alla.
21. Ärge kunagi eemaldage seadme korpust.
22. Ärge asetage seda seadet kunagi teiste elektriseadmete peale.
23. Ärge laske lastel plastikkotte kätte saada.
24. Kasutage ainult tootja poolt määratud lisaseadmeid/tarvikuid.
25. Kõik hooldustööd tuleb usaldada kvalifitseeritud hooldus personalile. Hooldus on vajalik, kui seade on mingil viisil kahjustatud (nt toitejuhe või pistik), kui seadme sisse on valatud vedelikku või kukkunud esemeid ( ), kui seade on sattunud vihma või niiskuse kätte, ei tööta normaalselt või on kukkunud maha.
26. Pikaajaline kokkupuude isiklike muusikamängijate valju heliga võib põhjustada ajutist või püsivat kuulmislangust.
27. Kui toode on tarnitud koos toitekaabli või vahelduvvoolu adapteriga:
    - Kui tekib mingeid probleeme, ühendage vahelduvvoolu toitejuhe lahti ja pöörduge kvalifitseeritud personali poole.
    - Ärge astuge toiteadapterile ega pigistage seda. Olge eriti ettevaatlik pistikute ja kaabli väljumiskoha läheduses. Ärge asetage toiteadapterile raskeid esemeid, mis võivad seda kahjustada. Hoidke kogu seade laste käeulatusest eemal! Toitekaabliga mängides võivad lapsed end tõsiselt vigastada.
    - Ühendage seade vooluvõrgust lahti äikese ajal või kui seda pikka aega ei kasutata.
    - Pistikupesa peab olema paigaldatud seadme lähedusse ja olema kergesti juurdepääsetav.
    - Ärge ülekoormake vahelduvvoolu pistikupesu ega pikendusjuhtmeid. Ülekoormus võib põhjustada tulekahju või elektrilöögi.
    - 1. klassi seadmed tuleb ühendada kaitsega maandatud pistikupesaga.
    - 2. klassi seadmed ei vaja maandust.
    - Hoidke pistikust kinni, kui tõmbate selle vooluvõrgu pistikupesast välja. Ärge tõmmake toitekaablit. See võib põhjustada lühise.
    - Ärge kasutage kahjustatud toitejuhet, pistikupesa või lahtist pistikupesa. See võib põhjustada tulekahju või elektrilöögi.
28. Kui toode sisaldab või on varustatud kaugjuhtimispuldiga, mis sisaldab patareisid:
    Hoiatus:
    - „Ärge neelake patareid, oht keemiliste põletuste tekkeks” või samaväärne hoiatus.
    - [Selle tootega kaasasolev] kaugjuhtimispult sisaldab mündi- või nupupatareid. Patarei neelamine võib põhjustada tõsiseid sisemisi põletusi juba 2 tunni jooksul ja viia surmani.
    - Hoidke uued ja kasutatud patareid laste eest eemal.
    - Kui patareipesa ei sulgu kindlalt, lõpetage toote kasutamine ja hoidke seda laste eest eemal.
    - Kui arvate, et patareid võidi alla neelata või need võivad olla sattunud keha mõnda osasse, pöörduge viivitamatult arsti poole.
29. Hoiatus patareide kasutamise kohta:
    - Ebaõige patareide vahetamise korral on oht plahvatuseks. Vahetage patareid ainult sama või samaväärse tüübi vastu.
    - Patareid ei tohi kasutamise, hoiustamise ega transpordi ajal kokku puutuda äärmuslikult kõrge või madala temperatuuriga ega madala õhurõhuga kõrgel mäestikus.

- Ebaõige tüüpi patareiga asendamine võib põhjustada plahvatuse või süttiva vedeliku või gaasi lekke.
- Aku viskamine tulle või kuuma ahju või aku mehaaniline purustamine või lõikamine võib põhjustada plahvatuse.
- Aku jätmine äärmiselt kõrge temperatuuriga keskkonda, mis võib põhjustada plahvatuse või süttiva vedeliku või gaasi lekke.
- Aku, mis on allutatud äärmiselt madalale õhurõhule, mis võib põhjustada plahvatust või süttiva vedeliku või gaasi lekke.
- Tuleb pöörata tähelepanu aku kõrvaldamise keskkonnaaspektidele.

PAIGALDAMINE

- Pakendage kõik osad lahti ja eemaldage kaitsev materjal.
- Ärge ühendage seadet vooluvõrku enne, kui olete kontrollinud voolupinget ja teinud kõik muud ühendused.

Komplektis olevad tarvikud:

Kasutusjuhend

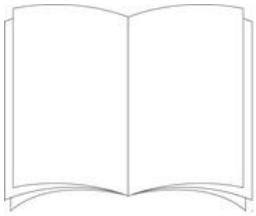

Toiteadapter

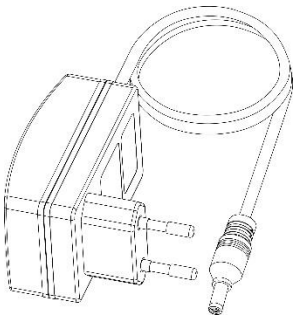

Juhtnuppude asukoht

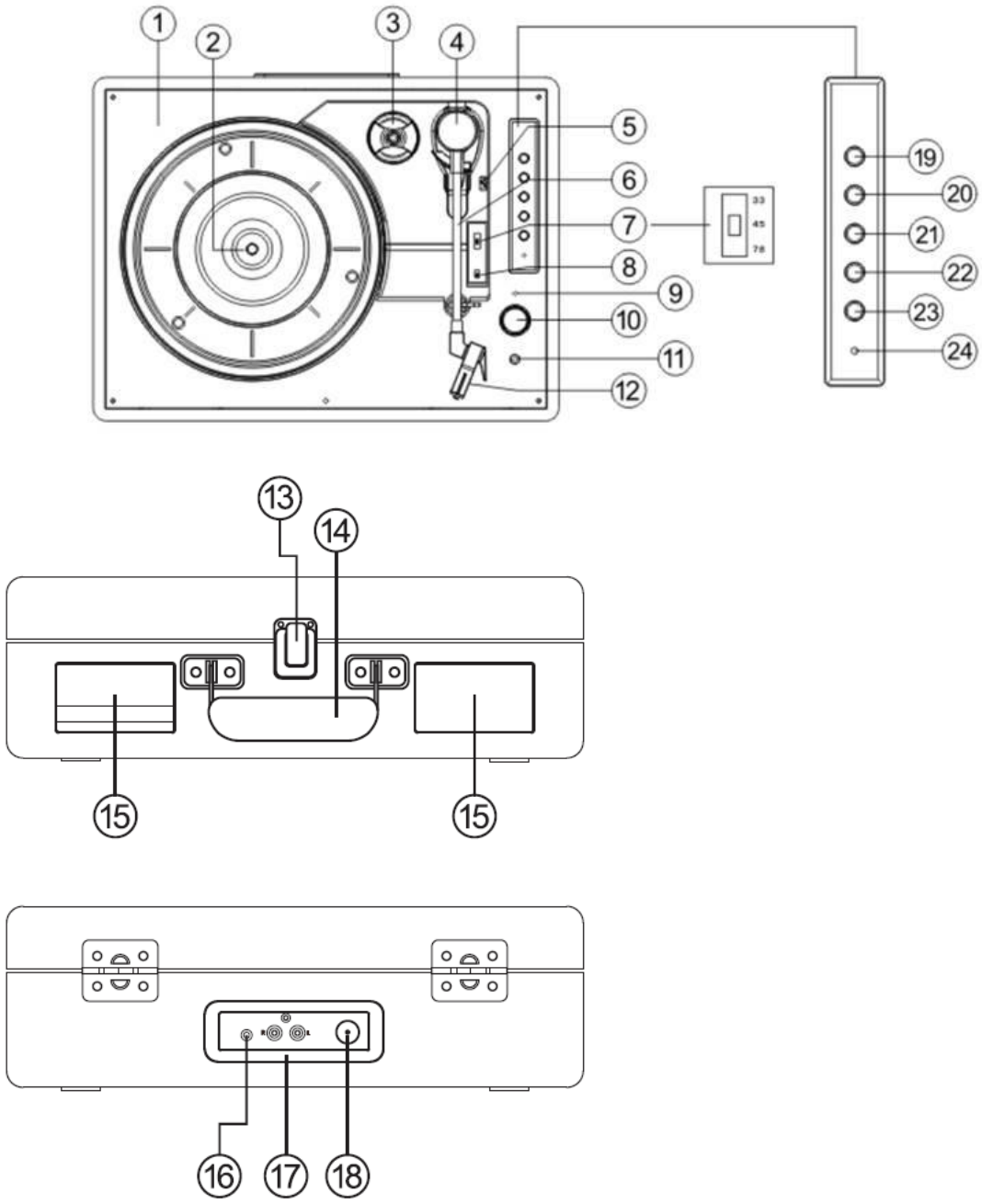

1. Pöörlev plaat
2. Pöördlaua võll
3. Keskmise augu adapter
4. Toonivars
5. Cueing-kang
6. Toonivarre klamber
7. Plaadimängija kiiruse valija

8. Automaatse peatamise lüliti (kui plaat peatub enne viimase loo lõppu, lülitage automaatne peatamine välja)
9. Laadimisnäidik
10. Toitelüliti / helitugevuse regulaator
11. Kõrvaklappide pesa
12. Puutepulk
13. Lukustusnupp
14. Kandekäepide
15. Kõlar
16. Aux-sisend
17. Line-väljundkanal R/L
18. DC sisendpesa
19. Paar
20. Eelmine lugu
21. Järgmine lugu
22. Esita/peata
23. Režiim
24. Režiimi indikaator, vilgub, kui aku on tühi

Režiim

1. Vajutage lühidalt nuppu „Mode”, et valida taasesitusrežiim.
2. Sinine LED vilgub, kui Bluetooth on ühendamisel.
3. Sinine LED põleb, kui Bluetooth on ühendatud
4. Punane LED põleb, kui seade on plaadimängija režiimis.
5. Roheline LED süttib, kui seade on Aux-sisendi režiimis.

Plaadimängija kasutamine

1. Asetage plaadimängija korpus tasasele pinnale.
2. Ühendage toitejuhe korpuse tagaküljel asuvasse DC-pistikupesasse ja ühendage toiteplokk vooluvõrgu pistikupesaga.
3. Esmakordsel kasutamisel veenduge, et kaabli sidur on mängija käest eemaldatud.
4. Eemaldage nõelakate ja hoidke seda tulevaseks kasutamiseks ohutus kohas.

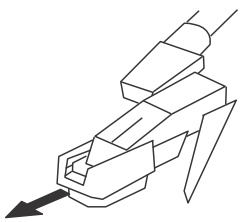

5. Liigutage kiiruse valija plaadile vastavale kiirusele (33, 45 või 78 pööret minutis).

6. Pöörake helitugevuse nuppu, et plaadimängija sisse lülitada, ja režiimi indikaator süttib punaselt
7. Asetage plaat plaadimängija teljele ja vabastage toonivars
8. Tõstke toonivars üles hoova abil ja liigutage seda nii, et nõel asuks plaadi serva vahetult sees või oleks joondatud mängitava loo algusega.
9. Laske toonivars aeglaselt alla ja pärast lühikest pausi hakkab plaat mängima
10. Reguleerige helitugevust soovitud tasemele, keerates helitugevuse nuppu.
11. Kui plaat on lõpuni jõudnud, peatub plaadimängija
12. Kasutage kangi uuesti, et tõsta toonivars üles (plaadimängija hakkab uuesti pöörlema), liigutage see tagasi klambri juurde ja laske alusele. Plaadimängija peatub.
13. Kinnitage toonivars klambri abil ja paigaldage pärast kasutamist ning alati enne plaadimängija liigutamist tagasi nõelakate.
14. Plaadimängija väljalülitamiseks tõstke toonivars plaadilt üles ja keerake helitugevuse nupp täielikult vastupäeva.

Märkus
Mõnedel plaatidel on suurem keskauk ja võib olla vaja paigaldada keskaugu adapter plaadimängija teljele enne plaadi plaadimängijale asetamist. Paigaldage alati tagasi nõelakate ja kinnitage plaadimängija käepide klambri abil enne plaadimängija liigutamist.

HOIATUS: kui plaat lõpetab pöörlemise enne viimase laulu lõppu (kõik plaadid ei ole ühesugused), siis lülitage AUTO/STOP-valikuknupp (8) asendisse OFF.

Kasutamine lisaseadmega
1. Plaadimängija kaudu saab ühendada ja võimendada lisaseadmeid
2. Ühendage lisaseade 3,5 mm pistikuga kaabli abil (kaabel ei kuulu komplekti) LINE IN pistikupesaga.
3. Vajutage lisaseadme taasesitusnuppu ja kasutage lugude juhtnuppe nagu tavaliselt
4. Helitugevust saab reguleerida plaadimängija helitugevuse nupu või ühendatud lisaseadme juhtnuppude abil.
5. Seadme väljalülitamiseks keerake helitugevuse nupp täielikult vastupäeva.

Kõrvaklappide kasutamine (ei kuulu komplekti)
Plaadimängijal on stereo kõrvaklappide pesa, et saaksite seda kasutada teisi häirimata. Ühendage kõrvaklapid helitugevuse nupu juures asuvasse kõrvaklappide

pesasse ja reguleerige helitugevus soovitud tasemele. Kõrvaklappidest ja kõrvaklappidest tulev liiga tugev helirõhk võib põhjustada kuulmiskahjustusi. Kui kõrvaklapid on ühendatud, ei tööta plaadimängija kõlarid.

Plaadimängija ühendamine väliste kõlaritega

Plaadimängija ühendamine väliste kõlaritega (sobiva võimendi kaudu)

Kasutage kahepoolset phono-phono-kaablit (ei kuulu komplekti), et ühendada RCA-väljundpistikud võimendi audio sisendiga. Veenduge, et punased pistikud on ühendatud punastesse pistikupesadesse ja valged valgetesse.

Kasutamine Bluetooth-seadmega

Kontrollige, et plaadimängija on Bluetooth-režiimis. Kui te pole veel Bluetooth-režiimis, vajutage lühidalt režiiminuppu, kuni jõuate Bluetooth-režiimi (sinine LED süttib). Seade hakkab otsima Bluetooth-seadmeid (sinine LED vilgub sidumise ajal).

Bluetooth-režiimis:

1. Teie seade hakkab otsima Bluetoothi.
2. Lülitage seadmes (nt iPhone/iPad/Android/muu telefon/tahvelarvuti/arvuti) sisse Bluetooth-ühendus ja veenduge, et see on „avastatav”.

Märkus: vajaduse korral vaadake oma seadme juhendit, et lisada või seadistada Bluetooth.

3. Vajaduse korral valige „Lisa uus seade”.

Märkus: Mõned tooted otsivad uut seadet automaatselt, mistõttu valik „Lisa uus seade” ei ole saadaval.

4. Kui seade on leitud, kuvatakse see nimega „Lenco TT-120”. Valige see ja alustage sidumist.
5. Kui sidumine on lõpetatud, kuvatakse „Bluetooth ühendatud”.
6. Nüüd, kui olete oma seadme plaadimängijaga sidunud, ühendub see sellega, kui on vaateväljas umbes 10 meetri (33 jala) või vähem kaugusel.
7. Teie seade jääb plaadimängijaga ühendatuks, kuni te otsustate ühenduse katkestada või seadmed lahti siduda.
8. Uuesti ühendamiseks vajutage lühidalt nuppu „Pair” (Paari).

Bluetoothi kaudu mängimine

1. Vajutage nuppu „Back”, et minna Bluetooth-seadme eelmisele loole.
2. Vajutage nuppu „Next”, et kuulata Bluetooth-seadme järgmist lugu.
3. Vajutage nuppu „Esita/peata”, et Bluetooth-seadmes lugu esitada või peatada.

„Sellel tootel on Bluetoothi vastuvõtufunktsioon, **kuid sellega ei saa Bluetoothi-heli edastada**: see tähendab, et saate traadita vastu võtta Bluetoothi-helisignaali välisest allikast, näiteks nutitelefonist.”

TT-120 laadimine

Ühendage laadimiskaabel tagapaneelil asuvasse DC 5V pistikupesasse. Punane LED-indikaator süttib. Laadimine võib kesta kuni 2 tundi. Kui aku on täielikult laetud, kustub LED-indikaator. Kui aku on tühi, vilgub režiimi LED (24).

KUIDAS VAHETADA NÕELA

Nõela vahetamiseks järgige allpool toodud juhiseid.

Nõela eemaldamine kassetist

1. Asetage kruvikeeraja ots stiluse otsa ja suruge allapoole, nagu on näidatud suunas „A”.
2. Eemaldage stilus, tõmmates seda ettepoole ja surudes allapoole.

Styluse paigaldamine

1. Hoidke pliiatsi otsa kinni ja sisestage pliiats, surudes suunas „B”, nagu joonisel näidatud.
2. Lükake pliiatsit suunas „C”, kuni see lukustub otsa asendisse.





Juhiktapid (sees)

MÄRKUSED

Soovitame teil puhastada oma plaate antistaatilise lapiga, et saada neist maksimaalset naudingut.

Samuti juhime tähelepanu sellele, et samal põhjusel tuleks nõela regulaarselt vahetada (umbes iga 250 mängutunni järel).

NIPID PLAADIMÄNGI PAREMA TÖÖKINDLUSE SAAVUTAMISEKS

1. Plaadimängija kaane avamisel ja sulgemisel käidelge seda õrnalt, hoides kinni kas keskkohast või mõlemast servast.
2. Ärge puudutage nõela otsa sõrmedega; vältige nõela kokkupõrkamist plaadimängija plaadi või plaadi servaga.

3. Puhastage nõela otsa sageli – kasutage pehmet harja ja tehke liigutusi ainult tagant ettepoole.
4. Kui peate kasutama nõela puhastusvedelikku, kasutage seda väga säästlikult.
5. Pühkige plaadimängija korpust õrnalt pehme lapiga. Kasutage plaadimängija puhastamiseks ainult väikest kogust kerget pesuvahendit.
6. Ärge kunagi kasutage plaadimängija süsteemi osade puhastamiseks tugevaid kemikaale ega lahusteid.

Aku vahetamine

1. Keerake lahti 4 kruvi puidust juhtpaneeli ülaosas ja nihutage paneel paremale.

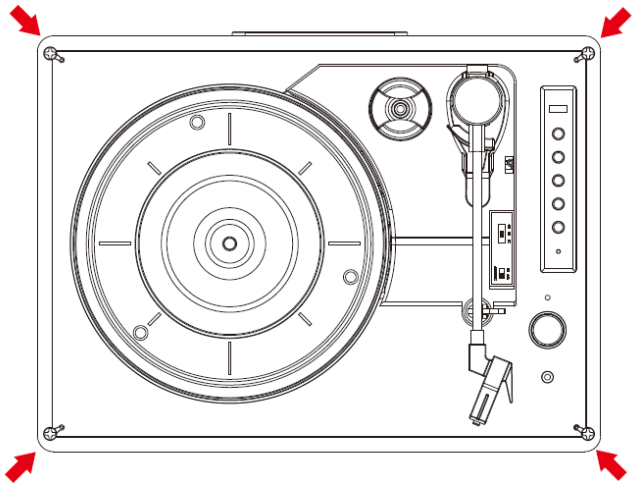

2. Pärast paneeli nihutamist keerake lahti kruvi, mis hoiab akut paigas.

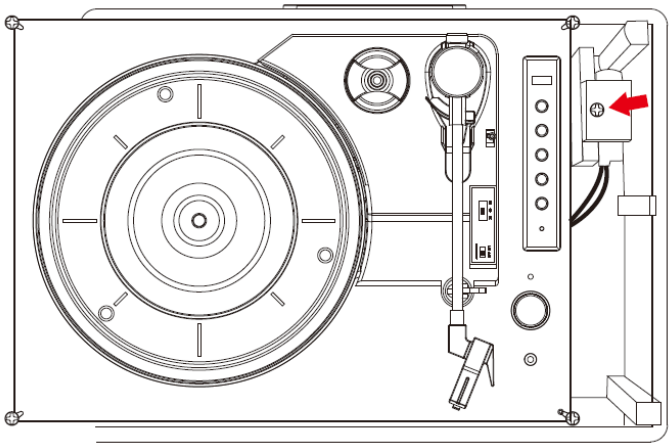

3. Avage juurdepääs akule.

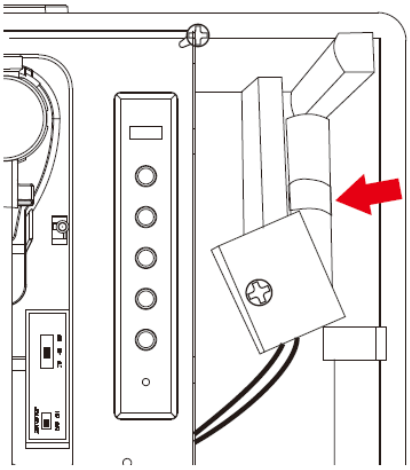

4. Ühendage lahti aku kaabli pistik.

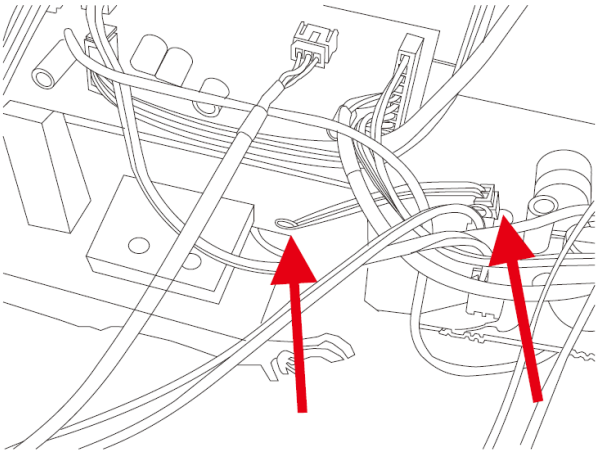

TEHNILISED ANDMED

Tüüp	Rihmaajam
ajamimootor	Alalisvoolumootor
kiirus	33 1/3 p/min, 45 p/min, 78 p/min
kõikumine ja võnkumine	<0,35%
plaadimängija taldrik	200 mm

helipea	
Tüüp	keraamiline helipea
Nõel	0,7 mil
optimaalne jälgimisjõud	6 grammi

väljund	300–500 mV
sagedusala	, +/-20 dB
ristkõne	10 dB
signaali-müra suhe (S/N)	18 dB

Üldine

Adapter	Sisend AC 100–240 V, 50/60 Hz, maksimaalselt 0,3 A väljund DC 5 V, 1 A
Toode	DC 5 V, 1 A
heliväljund (line out)	300–500 mV
võimsustarbimine	5 W

Toiteadapter:	Väljund DC 5 V 1 A Sisend AC 100–240 V, 50/60 Hz, maksimaalselt 0,3 A
Bluetoothi sidumise nimi:	Lenco TT-120
Kõrvaklappide pesa:	3,5 mm
Töötemperatuur:	0 °C–40 °C
Hooldustemperatuur:	–20 °C kuni 70 °C
Sisseehitatud liitiumaku:	18650/1200 mAh/3,7 V
Laadimisvõimsus:	DC 5,0 V ≥ 1500 mA
Aku laadimisaeg	umbes 2 tundi
Aku tööaeg	kuni 5 tundi plaadimängija režiimis ja 8 tundi Bluetooth-režiimis 1/3 helitugevusel

Toodete pideva täiustamise tõttu võivad funktsioonid ja disain muutuda ilma ette teatamata

Toiteadapter (ainult EL-is)

Kasutage ainult kasutusjuhendis nimetatud toiteadapterit

Teave	Väärtus ja täpsus

Tootja nimi või kaubamärk, äriregistri number ja aadress	DongGuan Obelieve Electronic Co.,Ltd Huazhaoxin Industrial park B-4/F, Golden phoenix industrial zone, Fenggan town, Dongguan city, Guangdong province, Hiina
Mudeli tunnus	0BL-0501000E
Sisendpinge	100 – 240 V
Sisendvahelduvvoolu sagedus	50/60 Hz
Väljundpinge	5 V
Väljundvool	1 A
Väljundvõimsus	5 W
Keskmine aktiivne kasutegur	73,62
Tühikäigu energiatarbimine	≤ 0,10

Garantii

Commaxx B.V. pakub teenindust ja garantiid vastavalt Euroopa Liidu õigusaktidele, mis tähendab, et remondi korral (nii garantiiajal kui ka pärast seda) tuleb pöörduda kohaliku edasimüüja poole.

Oluline märkus: Remonti vajavaid tooteid ei ole võimalik saata otse Commaxx B.V.-le.

Oluline märkus: Kui seda seadet avab või sellele pääseb ligi mitteametlik teeninduskeskus, kaotab garantii kehtivuse.

See seade ei sobi professionaalseks kasutamiseks. Professionaalse kasutamise korral kaotavad kehtivuse kõik tootja garantiikohustused.

Vastutusest loobumine

Firmware'i ja/või riistvarakomponentide uuendusi tehakse regulaarselt. Seetõttu võivad mõned käesolevas dokumentatsioonis esitatud juhised, spetsifikatsioonid ja pildid teie konkreetsest olukorrast veidi erineda. Kõik käesolevas juhendis kirjeldatud punktid on esitatud ainult illustreerimiseks ja ei pruugi kehtida teie konkreetses olukorras. Käesolevas juhendis esitatud kirjeldustest ei saa tuletada mingeid õiguslikke õigusi ega nõudeid.

Vana seadme kõrvaldamine

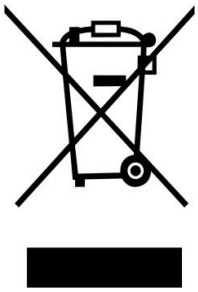

See sümbol tähistab, et asjaomast elektriseadet või patareid ei tohi Euroopas kõrvaldada tavalise olmejäätmena. Toote ja patareide nõuetekohase käitlemise tagamiseks palume need kõrvaldada vastavalt kohalikele seadustele ja nõuetele, mis kehtivad elektriseadmete või patareide kõrvaldamise kohta. Seda tehes aitate säästa loodusvarasid ja parandada keskkonnakaitse standardeid elektrijäätmete käitlemisel ja kõrvaldamisel (elektri- ja elektroonikaseadmete jäätmete direktiiv).

VASTAVUSDEKLARATSIOON

Käesolevaga kinnitab Commaxx, et raadioside seadme tüüp [Classic Phono TT-120] vastab direktiivile 2014/53/EL. ELi vastavusdeklaratsiooni täistekst on kättesaadav järgmisel veebiaadressil:
https://doc.nedis.com/et-ee/TT120BNWH

Tüüp RF	Sagedusvahemik (MHz)	Võimsus (dBm)
Bluetooth	2402–2480	<6



HOIATUS: Võimaliku kuulmiskahjustuse vältimiseks ärge kuulake pikka aega suure helitugevusega.

Teenindus

Lisateabe ja kasutajatoe saamiseks külastage veebilehte www.lenco.com

Commaxx B.V. Wiebachstraat 37, 6466 NG Kerkrade, Madalmaad.

FIGYELEM:
A jelen dokumentumban meghatározottaktól eltérő vezérlők vagy beállítások használata, illetve eljárások végrehajtása veszélyes sugárterheléshez vezethet.

ÓVINTÉZKEDÉSEK HASZNÁLAT ELŐTT

TARTSA SZEM ELŐTT AZ ALÁBBI UTASÍTÁSOKAT:

1. Ne takarja el és ne zárja el a szellőzőnyílásokat. Ha a készüléket polcra helyezi, hagyjon 5 cm (2”) szabad teret a készülék körül.
2. A telepítést a mellékelt felhasználói kézikönyv szerint végezze.
3. Tartsa a készüléket távol hőforrásoktól, például radiátoroktól, fűtőtestektől, kályháktól, gyertyáktól és egyéb hőtermelő eszközöktől, valamint nyílt lángtól. A készülék csak mérsékelt éghajlati viszonyok között használható. Kerülje a rendkívül hideg vagy meleg környezetet. A működési hőmérséklet 0° és 35°C között legyen.
4. Kerülje a készülék használatát erős mágneses mezők közelében.
5. Az elektrosztatikus kisülés zavarhatja a készülék normál működését. Ilyen esetben egyszerűen állítsa vissza és indítsa újra a készüléket a használati utasítás szerint. Fájlátvitel közben kérjük, kezelje óvatosan a készüléket, és statikus elektromosságtól mentes környezetben használja.
6. Figyelem! Soha ne helyezzen tárgyakat a termék szellőzőnyílásain vagy nyílásain keresztül a készülékbe. A terméken keresztül nagyfeszültség folyik, és tárgyak behelyezése áramütést és/vagy a belső alkatrészek rövidzárlatát okozhatja. Ugyanezen okból ne öntsön vizet vagy folyadékot a termékre.
7. Ne használja nedves vagy párás helyiségekben, például fürdőszobákban, gőzös konyhákban vagy úszómedencék közelében.
8. A készüléket ne tegye ki cseppek vagy fröccsenő folyadék hatásának, és ügyeljen arra, hogy a készülékre vagy annak közelébe ne helyezzen folyadékkal töltött tárgyakat, például vázákat.
9. Ne használja ezt a készüléket olyan helyen, ahol kondenzáció léphet fel. Ha a készüléket meleg, nedves helyiségben használja, a készülék belsejében nedvesség, vízcseppek vagy kondenzáció léphet fel, és a készülék nem működik megfelelően; a készüléket kapcsolja ki, és hagyja állni 1-2 órán át, mielőtt újra bekapcsolná: a készüléknek száraznak kell lennie, mielőtt áramot vezetne rá.
10. Bár ezt a készüléket a legnagyobb gondossággal gyártották és többször is ellenőrizték a gyárból való kiszállítás előtt, mégis előfordulhatnak problémák, mint minden elektromos készülék esetében. Ha füstöt, túlzott hőfejlődést vagy bármilyen más váratlan jelenséget észlel, azonnal húzza ki a dugaszt a fali aljzatból.
11. A készüléket a műszaki címkén feltüntetett áramforrásról kell üzemeltetni. Ha nem biztos abban, hogy milyen típusú áramellátás van az otthonában, forduljon kereskedőjéhez vagy a helyi áramszolgáltatóhoz.
12. Tartsa távol az állatoktól. Egyes állatok szeretnek rágcsálni a tápkábeleket.
13. A készülék tisztításához használjon puha, száraz ruhát. Ne használjon oldószereket vagy benzin alapú folyadékokat. A makacs foltok eltávolításához használhat nedves ruhát hígított tisztítószerrel.
14. A gyártó nem vállal felelősséget a készülék meghibásodása, helytelen használata, módosítása vagy az akkumulátor cseréje miatt bekövetkezett károkért vagy adatvesztésért.
15. Ne szakítsa meg a kapcsolatot, amikor a készülék formázás vagy fájlátvitel közben van. Ellenkező esetben az adatok megsérülhetnek vagy elveszhetnek.
16. Ha a készülék rendelkezik USB-lejátszási funkcióval, az USB-memóriakártyát közvetlenül a készülékbe kell csatlakoztatni. Ne használjon USB-hosszabbító kábelt, mert az interferenciát okozhat, ami az adatok meghibásodásához vezethet.
17. A minősítési címke a készülék alján vagy hátlapján található.

18. Ez a készülék nem alkalmas olyan személyek (gyermekek is beleértve) számára, akik fizikai, érzékszervi vagy mentális fogyatékossággal rendelkeznek, vagy akiknek nincs megfelelő tapasztalatuk és ismeretük, kivéve, ha felügyelet alatt állnak, vagy a biztonságukért felelős személytől utasításokat kaptak a készülék helyes használatáról.
19. Ez a termék kizárólag nem professzionális használatra szolgál, kereskedelmi vagy ipari felhasználásra nem alkalmas.
20. Győződjön meg arról, hogy a készülék stabil helyzetben van. A garancia nem terjed ki azokra a károkra, amelyek a termék instabil helyzetben, rezgések vagy ütések hatására, illetve a jelen felhasználói kézikönyvben szereplő bármely más figyelmeztetés vagy óvintézkedés be nem tartása miatt keletkeznek.
21. Soha ne távolítsa el a készülék burkolatát.
22. Soha ne helyezze a készüléket más elektromos berendezésekre.
23. Ne engedje, hogy gyermekek hozzáférjenek a műanyag tasakokhoz.
24. Kizárólag a gyártó által megadott tartozékokat/kiegészítőket használja.
25. Minden szervizelést bízzon szakképzett szervizszemélyzetre. Szervizelésre van szükség, ha a készülék bármilyen módon megsérült, például a tápkábel vagy a csatlakozó, ha folyadék ömlött rá, vagy tárgyak estek bele a készülékbe ( ), ha a készülék esőnek vagy nedvességnek volt kitéve, nem működik normálisan, vagy leejtették.
26. A hordozható zenelejátszókból származó hangos hangoknak való hosszú idejű kitettség ideiglenes vagy végleges halláskárosodáshoz vezethet.
27. Ha a termék tápkábellel vagy hálózati adapterrel kerül kiszállításra:
    - Ha bármilyen probléma merül fel, húzza ki a hálózati kábelt, és forduljon szakképzett szakemberhez.
    - Ne lépjen rá a hálózati adapterre, és ne szorítsa össze. Legyen nagyon óvatos, különösen a csatlakozók és a kábel kivezetési pontja közelében. Ne helyezzen nehéz tárgyakat a hálózati adapterre, mert azok károsíthatják azt. Tartsa a teljes készüléket gyermekektől elzárva! Ha a hálózati kábellel játszanak, súlyosan megsérülhetnek.
    - Villámlás esetén vagy hosszabb ideig tartó használaton kívül tartás esetén húzza ki a készülék csatlakozóját a konnektorból.
    - A konnektor a berendezés közelében kell legyen, és könnyen hozzáférhetőnek kell lennie.
    - Ne terhelje túl a hálózati aljzatokat vagy a hosszabbító kábeleket. A túlterhelés tüzet vagy áramütést okozhat.
    - Az 1. osztályú kivitelű készülékeket földelt védőkapcsolattal rendelkező fali aljzathoz kell csatlakoztatni.
    - A 2. osztályú készülékek nem igényelnek földelt csatlakozást.
    - A dugaszt mindig a dugaszánál fogva húzza ki a fali aljzatból. Ne a tápkábelt húzza. Ez rövidzárlatot okozhat.
    - Ne használjon sérült tápkábelt, dugaszt vagy laza aljzatot. Ez tűzveszélyt vagy áramütést okozhat.
28. Ha a termék tartalmaz vagy mellékelve van egy távirányító, amelyben gombelemek/akkumulátorok találhatók:
    Figyelem:
    - „Ne nyelje le az elemet, kémiai égési sérülés veszélye” vagy ezzel egyenértékű felirat.
    - [A termékhez mellékelt] távirányító gombelemet tartalmaz. Az elem lenyelése mindössze 2 óra alatt súlyos belső égési sérüléseket okozhat, és halálhoz vezethet.
    - Az új és használt elemeket tartsa távol a gyermekektől.
    - Ha az elemtartó rekesz nem záródik biztonságosan, ne használja tovább a terméket, és tartsa távol a gyermekektől.
    - Ha úgy gondolja, hogy az elemet lenyelték vagy a test bármely részébe került, azonnal forduljon orvoshoz.
29. Figyelmeztetés az elemek használatával kapcsolatban:

- A elem helytelen cseréje robbanásveszélyt jelent. Csak azonos vagy azzal egyenértékű típusú elemmel cserélje ki.
- Az elemet használat, tárolás vagy szállítás közben nem szabad szélsőségesen magas vagy alacsony hőmérsékletnek, illetve nagy magasságban alacsony légnyomásnak kitenni.
- A nem megfelelő típusú elem cseréje robbanást vagy gyúlékony folyadék vagy gáz szivárgását okozhatja.
- Az akkumulátor tűzbe vagy forró sütőbe dobása, illetve mechanikus összetörése vagy felvágása robbanást okozhat.
- Az akkumulátor rendkívül magas hőmérsékletű környezetben való hagyása robbanást vagy gyúlékony folyadék vagy gáz szivárgását okozhatja.
- Az akkumulátor rendkívül alacsony légnyomásnak való kitéve, ami robbanást vagy gyúlékony folyadék vagy gáz szivárgását okozhatja.
- Figyelmet kell fordítani az akkumulátorok ártalmatlanításának környezeti vonatkozásaira.

TELEPÍTÉS

- Csomagolja ki az összes alkatrészt, és távolítsa el a védőanyagokat.
- Ne csatlakoztassa a készüléket a hálózatra, mielőtt ellenőrizte a hálózati feszültséget, és mielőtt minden egyéb csatlakozást elvégezte.

A csomag tartalma:

Használati útmutató

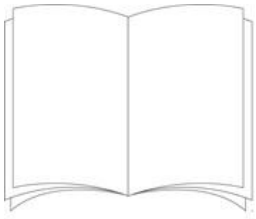

Hálózati adapter

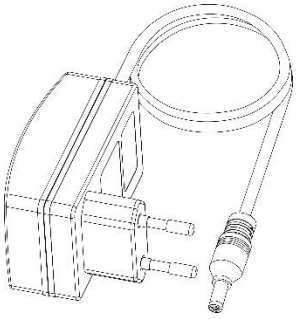

A kezelőszervek elhelyezkedé

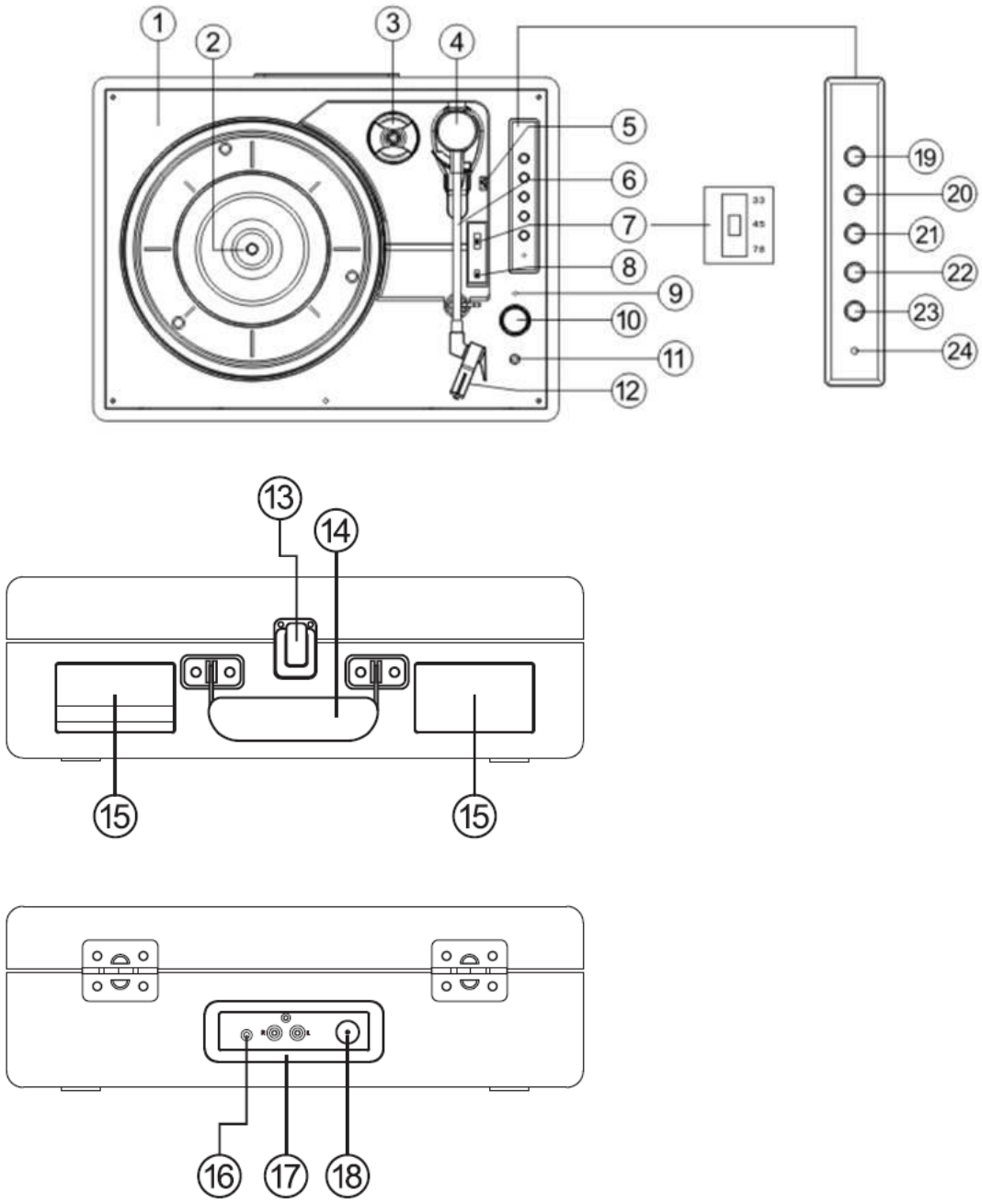

1. Lemezjátszó
2. Lemezjátszó tengelye
3. Középső furat adapter
4. Tónkar
5. Cueing kar
6. Tónkar rögzítő
7. Lemezjátszó sebességválasztó

8. Automatikus leállító kapcsoló (ha a lemez az utolsó dal vége előtt leáll, állítsa az automatikus leállítást OFF állásba)
9. Töltésjelző
10. Bekapcsoló gomb/Hangerő-szabályozó
11. Fejhallgató-csatlakozó
12. Érintőceruza
13. Zárókapocs
14. Hordozófogantyú
15. Hangszóró
16. Aux bemeneti csatlakozó
17. Vonal kimenet csatorna R/L
18. DC bemeneti csatlakozó
19. Pár
20. Előző szám
21. Következő szám
22. Lejátszás/szünet
23. Mód
24. Módjelző, villog, ha az akkumulátor lemerül

Mód

1. Nyomja meg röviden a „Mode” gombot a lejátszási mód kiválasztásához.
2. A kék LED villog, amikor a Bluetooth párosítás folyamatban van.
3. A kék LED folyamatosan világít, amikor a Bluetooth-kapcsolat létrejött.
4. A piros LED világít, amikor a készülék lemezjátszó módban van.
5. A zöld LED világít, ha a készülék Aux-bemeneti módban van.

A lemezjátszó használata

1. Helyezze a lemezjátszó tokját egy sík, vízszintes felületre.
2. Dugja be az adapter kábelt a tok hátulján található DC-csatlakozóba, majd csatlakoztassa az adaptert a hálózati aljzathoz.
3. Első használatkor győződjön meg arról, hogy a kábelkötegelőt eltávolította a lejátszó karjáról.
4. Vegye le a tűvédőt, és őrizze meg biztonságos helyen későbbi használatra.

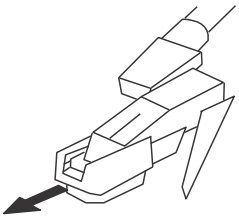

5. Állítsa a sebességválasztót a lejátszandó lemez sebességének (33, 45 vagy 78 fordulat/perc) megfelelő állásba.
6. Forgassa el a hangerő-gombot a lemezjátszó bekapcsolásához, és a módjelző pirosan fog világítani
7. Helyezzen egy lemezt a lemezjátszó tengelyére, és oldja ki a hangkar rögzítését
8. A kar emelőjével emelje fel a hangkarot, és mozgassa úgy, hogy a tű a lemez szélének belső oldalán helyezkedjen el, vagy a lejátszandó szám kezdetével legyen egy vonalban.
9. Lassan engedje le a kart, és rövid várakozás után a lemez lejátszása megkezdődik.
10. A hangerőszabályzó gomb forgatásával állítsa be a kívánt hangerőt.
11. Amikor a lemez végére ér, a lemezjátszó leáll.
12. Használja újra a kart a hangkar felemeléséhez (a lemezjátszó újra forogni kezd), mozgassa vissza a rögzítőbe, majd engedje le a tartóra. A lemezjátszó leáll.
13. Rögzítse a hangkarját a rögzítővel, és helyezze vissza a tűvédőt használat után, valamint mindig a lemezjátszó mozgatása előtt
14. A lemezjátszó bármikor kikapcsolható úgy, hogy felemeli a hangkarját a lemezről, és a hangerő-gombot teljesen balra forgatja.

Megjegyzés
Egyes lemezek középső furata nagyobb, ezért szükség lehet a középső furat adapterének a lemezjátszó tengelyére való felszerelésére, mielőtt a lemezt a lemezjátszóra helyezné. A lemezjátszó mozgatása előtt mindig helyezze vissza a tűvédőt, és rögzítse a lemezjátszó karját a kapcs segítségével.

FIGYELMEZTETÉS: ha a lemez az utolsó dal vége előtt leáll (nem minden lemez egyforma), akkor állítsa az AUTO/STOP választót (8) OFF állásba.

Kiegészítő eszközzel való használat

1. Kiegészítő analóg audioberendezések csatlakoztathatók és erősíthetők a lemezjátszón keresztül
2. Csatlakoztassa a kiegészítő berendezést egy 3,5 mm-es jack kábellel (a kábel nem tartozék) a LINE IN csatlakozóba.
3. Nyomja meg a lejátszás gombot a kiegészítő berendezésen, és a szokásos módon használja a számvezérlőket a kiegészítő eszközön
4. A hangerőt a lemezjátszó hangerőgombjával vagy a csatlakoztatott kiegészítő eszköz vezérlőivel állíthatja be.
5. A készülék bármikor kikapcsolható a hangerő-gombot teljesen balra forgatva

Fejhallgató használata (nem tartozék)

A lemezjátszó sztereó fejhallgató-csatlakozóval rendelkezik, így másokat zavarás nélkül használhatja. Dugja be a fejhallgatót a hangerő-gomb közelében található, „headphone” felirattal jelölt csatlakozóba, és állítsa be a kívánt hangerőt. A fülhallgatók és fejhallgatók túlzott hangnyomása halláskárosodást okozhat. A lemezjátszó hangszórói nem működnek, ha fülhallgató van csatlakoztatva.

A lemezjátszó csatlakoztatása külső hangszóróhoz

A lemezjátszó külső hangszórókhoz való csatlakoztatása (megfelelő erősítőn keresztül)

Használjon egy kétcsatlakos phono–kétcsatlakos phono kábelt (nem tartozék) az RCA kimeneti csatlakozók és az erősítő Audio in csatlakozója közötti összekötéshez. Győződjön meg arról, hogy a piros csatlakozók a piros aljzatokba, a fehérek pedig a fehér aljzatokba vannak dugva.

Használat Bluetooth-eszközzel

Ellenőrizze, hogy a lemezjátszó Bluetooth módban van-e. Ha még nem áll Bluetooth módban, nyomja meg röviden a Mode gombot, amíg a készülék Bluetooth módba nem vált (a kék LED kigyullad). A készülék megkezdi a Bluetooth-eszközök keresését (a párosítás során a kék LED villog).

Bluetooth módban:

1. A készülék megkeresi a Bluetooth-jelet.
2. A készüléken (pl. iPhone/iPad/Android/egyéb telefon/táblagép/számítógép) kapcsolja be a Bluetooth-kapcsolatot, és győződjön meg arról, hogy a készülék „észlelhető” állapotban van.

Megjegyzés: Szükség esetén olvassa el a készülék használati útmutatóját a Bluetooth hozzáadásához vagy beállításához.

3. Szükség esetén válassza az „Új eszköz hozzáadása” lehetőséget.

Megjegyzés: Egyes termékek automatikusan keresnek új eszközt, ezért az „Új eszköz hozzáadása” opció nem elérhető.

4. Amikor megtalálja, a készülék „Lenco TT-120” néven jelenik meg. Válassza ki, és kezdje meg a párosítást.
5. A párosítás befejezése után a „Bluetooth csatlakoztatva” felirat jelenik meg.
6. Most, hogy párosította készülékét a lemezjátszóval, az eszköz csatlakozni fog hozzá, ha a hatótávolságon belül van, ami körülbelül 10 méter vagy kevesebb (33 láb vagy kevesebb), szabad rálátás mellett.
7. A készülék addig marad párosítva a lemezjátszóval, amíg Ön nem dönt úgy, hogy megszakítja a kapcsolatot, vagy „visszavonja a párosítást”.

8. A „Pair” gomb rövid megnyomásával újra csatlakozhat.

Bluetooth-lejátszás

1. A „Back” gomb megnyomásával a Bluetooth-eszközön az előző számot hallgathatja.
2. A „Next” gomb megnyomásával a Bluetooth-eszköz következő számát hallgathatja meg.
3. Nyomja meg a „Lejátszás/szünet” gombot a Bluetooth-eszköz lejátszásához vagy szüneteltetéséhez.

„Ez a termék **Bluetooth-vételi** funkcióval rendelkezik, **de nem képes Bluetooth-hangot továbbítani**: ez azt jelenti, hogy vezeték nélkül fogadhat Bluetooth-hangjelet egy külső forrásból, például egy okostelefonról.”

A TT-120 töltése

Csatlakoztassa a töltő kábelt a hátsó panelen található DC 5V aljzathoz. A piros LED jelzőfény kigyullad. A töltés akár 2 órát is igénybe vehet. Amikor az akkumulátor teljesen feltöltődött, a LED jelzőfény kialszik. Ha az akkumulátor lemerül, a mód LED (24) villogni kezd.

A TŰ CSERÉJE

A tű cseréjéhez kérjük, olvassa el az alábbi utasításokat.

A tű eltávolítása a patronból

1. Helyezzen egy csavarhúzót a tű hegyére, és nyomja lefelé az „A” irányban látható módon.
2. Húzza előre a tollat, majd nyomja lefelé, hogy eltávolítsa.

A toll felszerelése

1. Fogja meg a toll hegyét, és nyomja be a tollat a „B” irányba mutató nyomással.
2. Nyomja a tollat felfelé a „C” irányba, amíg a toll be nem rögzül a hegy pozíciójában.





Vezetőcsapok (belül)

MEGJEGYZÉSEK

Javasoljuk, hogy a lemezeket antisztatikus kendővel tisztítsa meg, hogy azokból a lehető legnagyobb élvezetet nyerhesse.

Ugyanezen okból kiemeljük, hogy a tűt rendszeresen (körülbelül 250 lejátszási óra után) cserélni kell.

TIPPEK A LEMEZJÁTSZÓ JOBB TELJESÍTMÉNYÉHEZ

1. A lemezjátszó fedelének kinyitásakor vagy bezárásakor óvatosan kezelje, és fogja meg középen vagy az oldalán.
2. Ne érintse meg a tű hegyét az ujjaival; kerülje el, hogy a tű a lemezjátszó tányérjához vagy a lemez széléhez ütközzön.
3. Gyakran tisztítsa meg a tű hegyét – ehhez használjon puha kefét, és csak „hátulról előre” irányuló mozdulatokkal dolgozzon.
4. Ha tűtisztító folyadékot kell használnia, azt nagyon takarékosan alkalmazza.
5. Óvatosan törölje le a lemezjátszó házát egy puha ruhával. A lemezjátszó tisztításához csak kis mennyiségű enyhe tisztítószert használjon.
6. Soha ne használjon erős vegyszereket vagy oldószereket a lemezjátszó rendszer bármely részén.

Az akkumulátor cseréje

1. Csavarja ki a fa vezérlőpanel tetején található 4 csavart, majd tolja el a panelt jobbra.

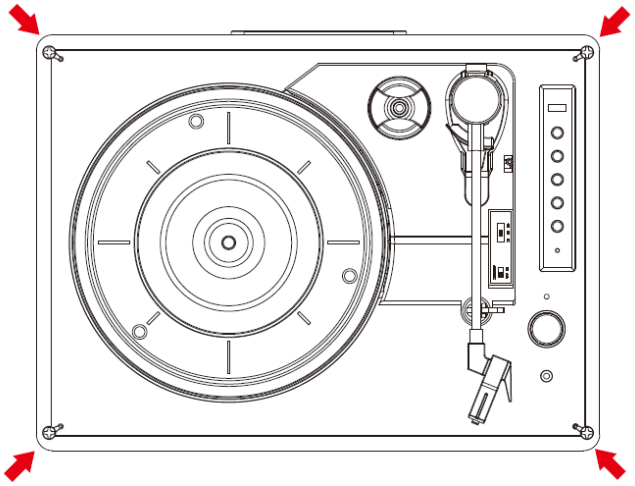

2. A panel eltolása után csavarja ki az akkumulátort rögzítő csavart.

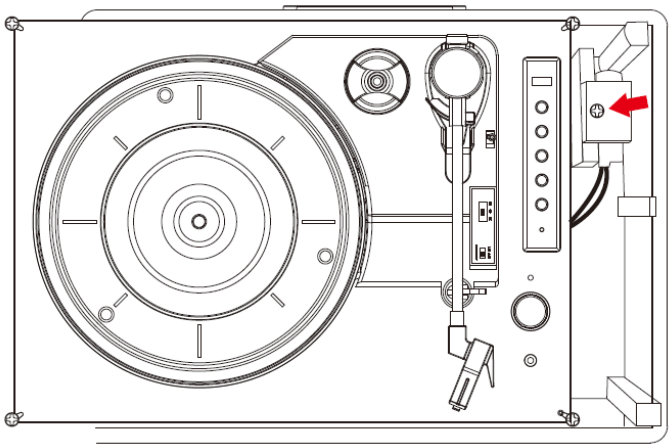

3. Nyissa ki az akkumulátorhoz vezető fedelet.

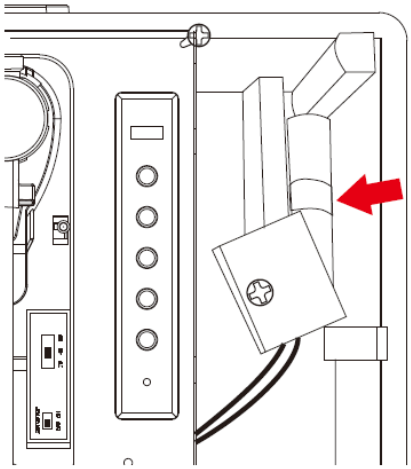

4. Válassza le az akkumulátor kábelcsatlakozóját.

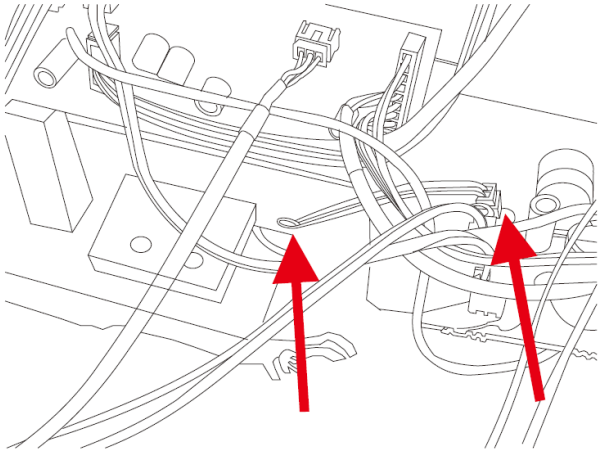

MŰSZAKI ADATOK

Típus	Övhajtás
Hajtómotor	DC motor
fordulatszám	33 1/3 fordulat/perc, 45 fordulat/perc, 78 fordulat/perc
wow és flutter	<0,35%
lemezjátszó tárcsa	200 mm

hangszedő	
Típus	kerámia hangszedő
Tű	0,7 mil
optimális nyomóerő	6 gramm
kimeneti	300–500 mV
frekvenciaátvitel	, +/-20 dB
átvitel	10 dB
jel-zaj arány (S/N)	18 dB

Általános	
Hálózati adapter	Bemenet: 100–240 V váltakozó áram, 50/60 Hz, max. 0,3 A kimenet DC 5 V, 1 A
Termék	DC 5 V, 1 A
Audio kimenet (line out)	300–500 mV
energiafogyasztás	5 W

Tápegység:	Kimenet DC 5 V 1 A Bemenet AC 100–240 V, 50/60 Hz, max. 0,3 A
Bluetooth párosítási név:	Lenco TT-120
Fejhallgató-csatlakozó:	3,5 mm
Üzemi hőmérséklet:	0 °C–40 °C
Tárolási hőmérséklet:	-20 °C – 70 °C
Beépített lítium-akkumulátor:	18650/1200 mAh/3,7 V
Töltési teljesítmény:	DC 5,0 V ≥ 1500 mA
Akkumulátor töltési ideje	kb. 2 óra
Az akkumulátor üzemideje	akár 5 óra lemezjátszó módban és 8 óra Bluetooth módban 1/3-os hangerőn

A folyamatos fejlesztések miatt a funkciók és a kialakítás előzetes értesítés nélkül változhatnak

Hálózati adapter (csak az EU-ban)

Kizárólag a használati utasításban felsorolt tápegységet használja

Információ	Érték és pontosság
Gyártó neve vagy védjegye, cégjegyzékszáma és címe	DongGuan Obelieve Electronic Co.,Ltd Huazhaoxin Ipari Park B-4/F, Golden Phoenix Ipari Zóna, Fenggan város, Dongguan város, Guangdong tartomány, Kína
Modell azonosító	0BL-0501000E
Bemeneti feszültség	100 – 240 V
Bemeneti váltakozó áram frekvencia	50/60 Hz
Kimeneti feszültség	5 V
Kimeneti áram	1 A
Kimeneti teljesítmény	5 W
Átlagos aktív hatékonyság	73,62

Üresjárati energiafogyasztás	≤ 0,10

Garancia

A Commaxx B.V. az európai jogszabályoknak megfelelően nyújt szervizt és garanciát, ami azt jelenti, hogy javítás esetén (mind a garanciaidő alatt, mind azt követően) a helyi forgalmazóhoz kell fordulnia.
Fontos megjegyzés: A javításra szoruló termékeket nem lehet közvetlenül a Commaxx B.V.-nek elküldeni.
Fontos megjegyzés: Ha ezt a készüléket nem hivatalos szervizközpont nyitja meg vagy bármilyen módon hozzáfér hozzá, a garancia érvényét veszti.
Ez a készülék nem alkalmas professzionális használatra. Professzionális használat esetén a gyártó minden jótállási kötelezettsége érvényét veszti.

Jogi nyilatkozat

A firmware és/vagy a hardverkomponensek frissítése rendszeresen történik. Ezért a jelen dokumentációban szereplő utasítások, műszaki adatok és képek némileg eltérhetnek az Ön konkrét helyzetétől. A jelen útmutatóban leírt összes elem kizárólag illusztrációs célokat szolgál, és nem feltétlenül vonatkozik az Ön konkrét helyzetére. A jelen kézikönyvben szereplő leírásokból semmilyen jogi jog vagy jogosultság nem származtatható.

A régi eszköz ártalmatlanítása

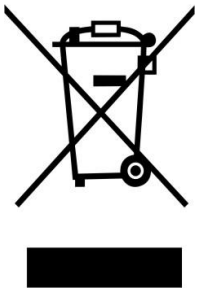

Ez a szimbólum jelzi, hogy az adott elektromos terméket vagy akkumulátort Európában nem szabad a szokásos háztartási hulladékkal együtt ártalmatlanítani. A termék és az akkumulátor megfelelő hulladékkezelésének biztosítása érdekében kérjük, ártalmatlanítsa azokat az elektromos berendezések vagy akkumulátorok ártalmatlanítására vonatkozó helyi törvények és előírások szerint. Ezzel hozzájárul a természeti erőforrások megőrzéséhez és az elektromos hulladékok kezelésének és ártalmatlanításának környezetvédelmi színvonalának javításához (az elektromos és elektronikus berendezések hulladékairól szóló irányelv).

MEGFELELŐSÉGI NYILATKOZAT

A Commaxx kijelenti, hogy a [Classic Phono TT-120] típusú rádióberendezés megfelel

a 2014/53/EU irányelvnek. Az EU megfelelőségi nyilatkozatának teljes szövege a következő internetcímen érhető el:
https://doc.nedis.com/hu-hu/TT120BNWH

Típus RF	Frekvenciatartomány (MHz)	Teljesítmény (dBm)
Bluetooth	2402–2480	<6



FIGYELMEZTETÉS: A halláskárosodás elkerülése érdekében ne hallgasson hosszú ideig nagy hangerőn.

Szerviz

További információkért és ügyfélszolgálati támogatásért látogasson el a www.lenco.com weboldalra.

Commaxx B.V. Wiebachstraat 37, 6466 NG Kerkrade, Hollandia.

ATTENZIONE:
L'uso di comandi o regolazioni o l'esecuzione di procedure diverse da quelle specificate nel presente documento possono comportare un'esposizione pericolosa alle radiazioni.

PRECAUZIONI PRIMA DELL'USO

TENERE PRESENTI QUESTE ISTRUZIONI:

1. Non coprire né ostruire le aperture di ventilazione. Quando si posiziona il dispositivo su uno scaffale, lasciare 5 cm (2") di spazio libero attorno all'intero dispositivo.
2. Installare il dispositivo seguendo le istruzioni del manuale d'uso in dotazione.
3. Tenere il dispositivo lontano da fonti di calore quali radiatori, stufe, fornelli, candele e altri prodotti che generano calore o fiamme libere. Il dispositivo può essere utilizzato solo in climi temperati. Si dovrebbero evitare ambienti estremamente freddi o caldi. Temperatura di funzionamento compresa tra 0° e 35°C.
4. Evitare di utilizzare il dispositivo in prossimità di forti campi magnetici.
5. Le scariche elettrostatiche possono interferire con il normale funzionamento di questo dispositivo. In tal caso, è sufficiente resettare e riavviare il dispositivo seguendo le istruzioni del manuale. Durante la trasmissione dei file, maneggiare con cura e operare in un ambiente privo di elettricità statica.
6. Attenzione! Non inserire mai oggetti nel prodotto attraverso le prese d'aria o le aperture. Il prodotto è attraversato da alta tensione e l'inserimento di oggetti può causare scosse elettriche e/o cortocircuiti alle parti interne. Per lo stesso motivo, non versare acqua o liquidi sul prodotto.
7. Non utilizzare in ambienti umidi o bagnati come bagni, cucine piene di vapore o vicino a piscine.
8. Il dispositivo non deve essere esposto a gocciolamenti o schizzi e assicurarsi che nessun oggetto contenente liquidi, come vasi, sia posizionato sopra o vicino all'apparecchio.
9. Non utilizzare questo dispositivo in presenza di condensa. Quando l'unità viene utilizzata in un ambiente caldo e umido, all'interno dell'unità potrebbero formarsi goccioline d'acqua o condensa e l'unità potrebbe non funzionare correttamente; lasciare l'unità spenta per 1 o 2 ore prima di accenderla: l'unità deve essere asciutta prima di essere alimentata.
10. Sebbene questo dispositivo sia stato fabbricato con la massima cura e controllato più volte prima di lasciare la fabbrica, è comunque possibile che si verifichino dei problemi, come con tutti gli apparecchi elettrici. Se si nota del fumo, un eccessivo accumulo di calore o qualsiasi altro fenomeno inaspettato, è necessario scollegare immediatamente la spina dalla presa di corrente principale.
11. Questo dispositivo deve funzionare con una fonte di alimentazione come specificato sull'etichetta delle specifiche. Se non si è sicuri del tipo di alimentazione elettrica utilizzata in casa, consultare il proprio rivenditore o la compagnia elettrica locale.
12. Tenere lontano dagli animali. Alcuni animali amano mordere i cavi di alimentazione.
13. Per pulire il dispositivo, utilizzare un panno morbido e asciutto. Non utilizzare solventi o liquidi a base di benzina. Per rimuovere macchie ostinate, è possibile utilizzare un panno umido con detergente diluito.
14. Il fornitore non è responsabile per danni o perdita di dati causati da malfunzionamenti, uso improprio, modifiche al dispositivo o sostituzione della batteria.
15. Non interrompere la connessione mentre il dispositivo sta formattando o trasferendo file. In caso contrario, i dati potrebbero essere danneggiati o persi.

16. Se l'unità dispone della funzione di riproduzione USB, la chiavetta USB deve essere collegata direttamente all'unità. Non utilizzare un cavo di prolunga USB poiché può causare interferenze con conseguente perdita dei dati.
17. L'etichetta con i dati tecnici è riportata sul fondo o sul pannello posteriore del dispositivo.
18. Questo dispositivo non è destinato all'uso da parte di persone (compresi i bambini) con disabilità fisiche, sensoriali o mentali, o con mancanza di esperienza e conoscenza, a meno che non siano sotto supervisione o abbiano ricevuto istruzioni sul corretto utilizzo del dispositivo da parte della persona responsabile della loro sicurezza.
19. Questo prodotto è destinato esclusivamente all'uso non professionale e non all'uso commerciale o industriale.
20. Assicurarsi che l'unità sia posizionata in modo stabile. I danni causati dall'uso del prodotto in una posizione instabile, da vibrazioni o urti, o dal mancato rispetto di qualsiasi altra avvertenza o precauzione contenuta nel presente manuale d'uso non saranno coperti dalla garanzia.
21. Non rimuovere mai l'involucro di questo dispositivo.
22. Non collocare mai questo dispositivo su altre apparecchiature elettriche.
23. Non lasciare che i bambini entrino in contatto con i sacchetti di plastica.
24. Utilizzare esclusivamente gli accessori specificati dal produttore.
25. Affidare qualsiasi intervento di manutenzione a personale qualificato. È necessaria la manutenzione quando il dispositivo ha subito danni di qualsiasi tipo, ad esempio al cavo di alimentazione o alla spina, quando sono stati versati liquidi o sono caduti oggetti all'interno del dispositivo, quando l' e è stato esposto a pioggia o umidità, non funziona normalmente o è caduto.
26. L'esposizione prolungata a suoni ad alto volume provenienti da lettori musicali personali può causare perdita dell'udito temporanea o permanente.
27. Se il prodotto viene fornito con cavo di alimentazione o adattatore di alimentazione CA:
    - In caso di problemi, scollegare il cavo di alimentazione CA e rivolgersi a personale qualificato per la riparazione.
    - Non calpestare o schiacciare l'adattatore di alimentazione. Prestare molta attenzione, in particolare in prossimità delle spine e del punto di uscita del cavo. Non appoggiare oggetti pesanti sull'adattatore di alimentazione, poiché potrebbero danneggiarlo. Tenere l'intero dispositivo fuori dalla portata dei bambini! Giocando con il cavo di alimentazione, potrebbero ferirsi gravemente.
    - Scollegare il dispositivo durante i temporali o se non viene utilizzato per un lungo periodo.
    - La presa di corrente deve essere installata vicino all’apparecchio e deve essere facilmente accessibile.
    - Non sovraccaricare le prese CA o le prolunghe. Il sovraccarico può causare incendi o scosse elettriche.
    - I dispositivi di classe 1 devono essere collegati a una presa di corrente principale con collegamento protettivo a terra.
    - I dispositivi di classe 2 non richiedono un collegamento con messa a terra.
    - Tenere sempre la spina quando la si estrae dalla presa di alimentazione principale. Non tirare il cavo di alimentazione. Ciò può causare un cortocircuito.
    - Non utilizzare un cavo di alimentazione o una spina danneggiati o una presa allentata. Ciò potrebbe causare un incendio o una scossa elettrica.
28. Se il prodotto contiene o viene fornito con un telecomando contenente batterie a bottone:
    Avvertenza:
    - “Non ingerire la batteria, pericolo di ustioni chimiche” o un’avvertenza equivalente.

- [Il telecomando in dotazione con] Questo prodotto contiene una batteria a bottone. Se la batteria viene ingerita, può causare gravi ustioni interne in sole 2 ore e può portare alla morte.
- Tenere le batterie nuove e usate lontano dalla portata dei bambini.
- Se il vano batterie non si chiude saldamente, smettere di utilizzare il prodotto e tenerlo lontano dalla portata dei bambini.
- Se si sospetta che le batterie siano state ingerite o inserite in qualsiasi parte del corpo, rivolgersi immediatamente a un medico.

29. Avvertenze sull'uso delle batterie:
    - Pericolo di esplosione se la batteria viene sostituita in modo errato. Sostituire solo con batterie dello stesso tipo o equivalenti.
    - La batteria non deve essere sottoposta a temperature estreme, né a bassa pressione atmosferica ad alta quota durante l'uso, la conservazione o il trasporto.
    - La sostituzione della batteria con un tipo errato può causare un'esplosione o la fuoriuscita di liquidi o gas infiammabili.
    - Gettare una batteria nel fuoco o in un forno caldo, oppure schiacciarla o tagliarla meccanicamente, può provocare un'esplosione.
    - Lasciare una batteria in un ambiente con temperature estremamente elevate può causare un'esplosione o la fuoriuscita di liquidi o gas infiammabili.
    - Una batteria sottoposta a pressione atmosferica estremamente bassa, che può causare un'esplosione o la fuoriuscita di liquidi o gas infiammabili.
    - È necessario prestare attenzione agli aspetti ambientali dello smaltimento delle batterie.

INSTALLAZIONE

- Disimballare tutte le parti e rimuovere il materiale di protezione.
- Non collegare l'unità alla rete elettrica prima di aver verificato la tensione di rete e prima che siano stati effettuati tutti gli altri collegamenti.

Accessori inclusi:

Manuale d'uso

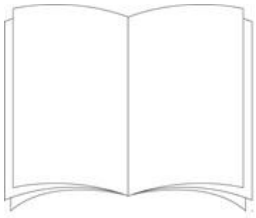

Alimentatore

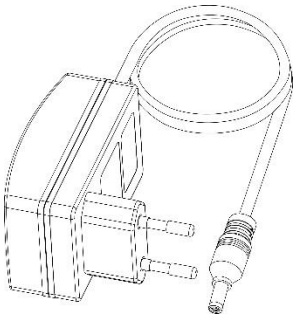

Posizione dei comandi

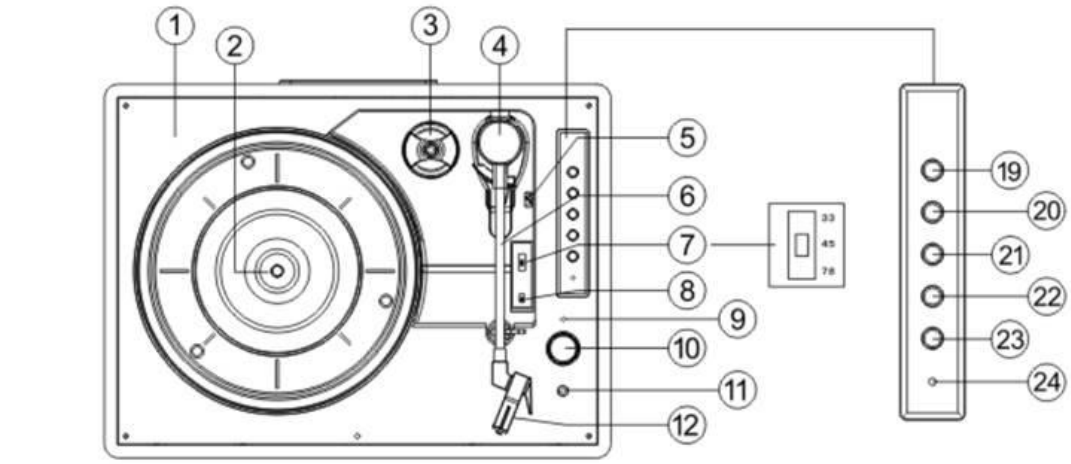

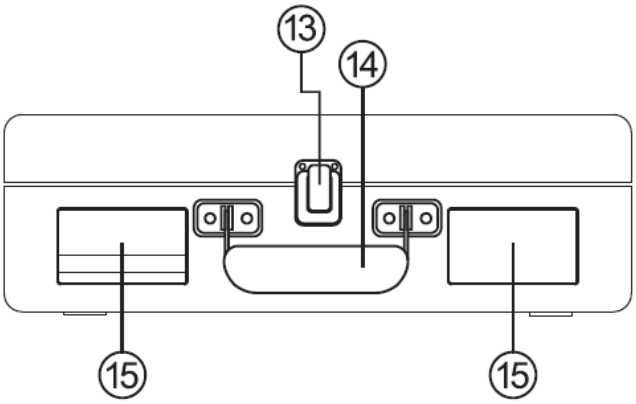

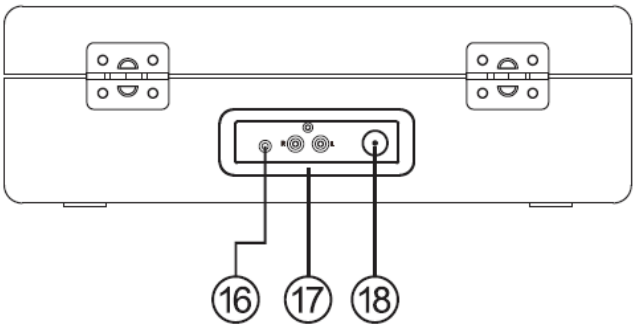

1. Piattaforma girevole
2. Albero del giradischi
3. Adattatore foro centrale
4. Braccio
5. Leva di cueing
6. Morsetto del braccio
7. Selettore della velocità del giradischi

8. Interruttore di controllo dell'arresto automatico (se il disco si ferma prima della fine dell'ultimo brano, impostare l'arresto automatico su OFF)
9. Indicatore di carica
10. Interruttore di alimentazione/ Controllo del volume
11. Presa per cuffie
12. Stilo
13. Gancio di blocco
14. Maniglia di trasporto
15. Altoparlante
16. Presa Aux
17. Uscita di linea canale R/L
18. Jack di ingresso CC
19. Coppia
20. Brano precedente
21. Brano successivo
22. Riproduci/pausa
23. Modalità
24. Indicatore di modalità, lampeggia quando la batteria è scarica

Modalità

1. Premere brevemente il tasto “Mode” per selezionare la modalità di riproduzione.
2. Il LED blu lampeggerà durante l'accoppiamento Bluetooth.
3. Il LED blu rimarrà acceso quando il Bluetooth è connesso
4. Il LED rosso si accenderà quando il dispositivo è in modalità giradischi.
5. Il LED verde si accenderà quando è in modalità Aux in.

Utilizzo del giradischi

1. Posizionare la custodia del giradischi su una superficie piana e livellata.
2. Inserire il cavo dell'adattatore nel jack CC sul retro della custodia e collegare l'adattatore alla presa di alimentazione.
3. Al primo utilizzo, assicurarsi di rimuovere la fascetta dal braccio del giradischi.
4. Rimuovere il copri-stilo e conservarlo in un luogo sicuro per un uso futuro

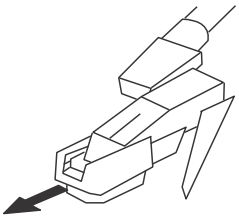

5. Portare il selettore di velocità sulla velocità (33, 45 o 78 giri/min) corrispondente al disco da riprodurre
6. Ruotare la manopola del volume per accendere il giradischi; l'indicatore di modalità si illuminerà di rosso
7. Posizionare un disco sul perno del giradischi e sganciare il braccio
8. Utilizzare la leva di sollevamento per sollevare il braccio e spostarlo in modo che la puntina sia posizionata appena all'interno del bordo del disco o allineata con l'inizio del brano da riprodurre.
9. Abbassare lentamente il braccio e, dopo un breve intervallo, il disco inizierà a suonare
10. Regolare il volume al livello desiderato ruotando la manopola del volume
11. Quando il disco sarà giunto alla fine, il giradischi si fermerà
12. Utilizzare nuovamente la leva per sollevare il braccio (il giradischi ricomincerà a ruotare), riportarlo verso il fermo e abbassarlo nella base. Il giradischi si fermerà.
13. Fissare il braccio con la clip e rimettere il copri-stilo dopo l'uso e sempre prima di spostare il giradischi
14. Per spegnere il giradischi in qualsiasi momento, sollevare il braccio dal disco e ruotare la manopola del volume completamente in senso antiorario.

Nota
Alcuni dischi hanno un foro centrale più grande e potrebbe essere necessario montare l'adattatore per foro centrale sull'albero del giradischi prima di posizionare il disco sul giradischi. Rimontare sempre il copri-stilo e fissare il braccio del giradischi utilizzando la clip prima di spostare il giradischi.

AVVERTENZA: se il disco smette di ruotare prima della fine dell'ultimo brano (non tutti i dischi sono uguali), portare il selettore AUTO/STOP (8) su OFF.

Utilizzo con un dispositivo ausiliario

1. È possibile collegare apparecchiature audio analogiche ausiliarie e amplificarle tramite il giradischi
2. Collegare l'apparecchiatura ausiliaria utilizzando un cavo con jack da 3,5 mm (cavo non incluso) nel jack LINE IN.
3. Premere il pulsante di riproduzione sull'apparecchiatura ausiliaria e utilizzare i comandi di riproduzione come di consueto sul dispositivo ausiliario
4. Il volume può essere regolato utilizzando la manopola del volume sul giradischi o i comandi sul dispositivo ausiliario collegato.

5. Per spegnere l'unità in qualsiasi momento, ruotare la manopola del volume completamente in senso antiorario

Utilizzo delle cuffie (non incluse)
È presente un jack per cuffie stereo che consente di utilizzare il giradischi senza disturbare gli altri. Collegare le cuffie al punto contrassegnato con la dicitura "headphone" vicino alla manopola del volume e regolare il volume di ascolto al livello desiderato. Una pressione sonora eccessiva proveniente da auricolari e cuffie può causare perdita dell'udito. Gli altoparlanti del giradischi non funzionano quando sono collegati gli auricolari.

Collegamento del giradischi a un altoparlante esterno
Per collegare il giradischi a altoparlanti esterni (tramite un amplificatore adatto) Utilizzare un cavo da phono a phono (non incluso) per collegare i jack di uscita RCA all'ingresso audio dell'amplificatore. Assicurarsi che i connettori rossi siano inseriti nelle prese rosse e quelli bianchi in quelle bianche.

Utilizzo con un dispositivo Bluetooth

Verificare che il giradischi sia in modalità Bluetooth. Se non si è già in modalità Bluetooth, premere brevemente il pulsante Mode fino a quando non si è in modalità Bluetooth (il LED blu si accenderà). Inizierà la ricerca dei dispositivi Bluetooth (il LED blu lampeggia durante l'accoppiamento).

In modalità Bluetooth:

1. Il dispositivo cercherà il Bluetooth.
2. Sul dispositivo (ad es. iPhone/iPad/Android/altro telefono/tablet/computer), attiva la connettività Bluetooth e assicurati che sia "rilevabile".

Nota: se necessario, consultare le istruzioni del dispositivo per aggiungere o configurare il Bluetooth.

3. Seleziona "Aggiungi nuovo dispositivo", se necessario.

Nota: alcuni prodotti cercano automaticamente un nuovo dispositivo e pertanto l'opzione "Aggiungi nuovo dispositivo" non è disponibile.

4. Una volta individuato, il dispositivo verrà visualizzato come "Lenco TT-120". Selezionarlo e avviare l'accoppiamento.
5. Una volta completato l'accoppiamento, verrà visualizzato "Bluetooth connesso".
6. Ora che hai accoppiato il tuo dispositivo con il giradischi, si connetterà ad esso quando si troverà nel raggio d'azione, che è di circa 10 metri o meno (33 piedi o meno), in linea d'aria.
7. Il dispositivo rimarrà accoppiato al giradischi a meno che non si decida di disconnetterlo o di "annullare l'accoppiamento".

8. Puoi premere brevemente "Pair" per ricollegarti.

Riproduzione tramite Bluetooth

1. Premere "Indietro" per tornare al brano precedente sul dispositivo Bluetooth.
2. Premere "Avanti" per passare al brano successivo sul dispositivo Bluetooth.
3. Premere "Riproduci/Pausa" per riprodurre o mettere in pausa il dispositivo Bluetooth.

«Questo prodotto è dotato di una funzione **di ricezione** Bluetooth, **ma non consente di trasmettere alcun segnale audio Bluetooth**: ciò significa che è possibile ricevere in modalità wireless un segnale audio Bluetooth proveniente da una fonte esterna, come uno smartphone.»

Ricarica del TT-120

Inserire un cavo di ricarica nella presa DC 5V sul pannello posteriore. L'indicatore LED rosso si accenderà. La ricarica può richiedere fino a 2 ore. Quando la batteria è completamente carica, l'indicatore LED si spegnerà. Quando la batteria è scarica, il LED di modalità (24) lampeggerà.

COME SOSTITUIRE L'AGHI

Per sostituire l'ago, fare riferimento alle istruzioni riportate di seguito.

Rimozione dell’ago dalla cartuccia

1. Posizionare un cacciavite sulla punta dello stilo e spingere verso il basso come mostrato nella direzione “A”.
2. Rimuovere lo stilo tirandolo in avanti e spingendo verso il basso.

Installazione dello stilo

1. Tenere la punta dello stilo e inserirlo premendo come mostrato nella direzione “B”.
2. Spingere lo stilo verso l'alto come nella direzione "C" finché lo stilo non si blocca in posizione.





Perni di guida

NOTE

Si consiglia di pulire i dischi con un panno antistatico per goderne appieno. Vorremmo inoltre sottolineare che, per lo stesso motivo, lo stilo dovrebbe essere sostituito periodicamente (circa ogni 250 ore di riproduzione)

CONSIGLI PER MIGLIORI PRESTAZIONI DEL GIRADISCHI

1. Quando si apre o si chiude il coperchio del giradischi, maneggiarlo con delicatezza, afferrandolo al centro o ai lati.
2. Non toccare la punta della puntina con le dita; evitare di urtare la puntina contro il piatto del giradischi o il bordo del disco.
3. Pulire frequentemente la punta della puntina utilizzando una spazzola morbida con un movimento esclusivamente "da dietro in avanti".
4. Se è necessario utilizzare un liquido detergente per la puntina, usarlo con molta parsimonia.
5. Pulire delicatamente l'alloggiamento del giradischi con un panno morbido. Utilizzare solo una piccola quantità di detergente delicato per pulire il giradischi.
6. Non applicare mai prodotti chimici aggressivi o solventi su nessuna parte del giradischi.

Sostituzione della batteria

1. Svitare le 4 viti sulla parte superiore del pannello di controllo in legno, quindi spostare il pannello verso destra.

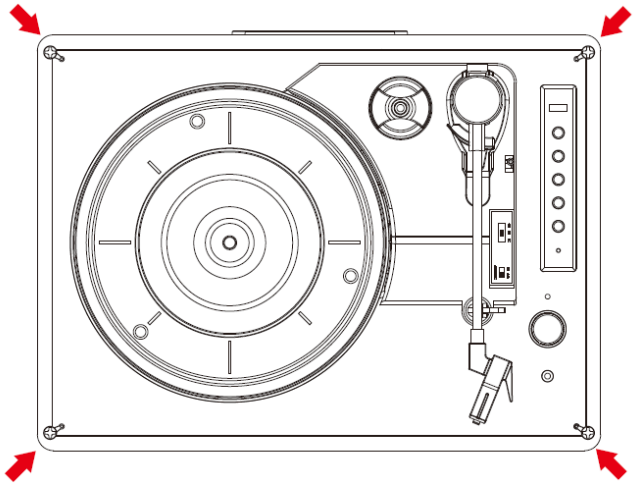

2. Dopo aver spostato il pannello, svitare la vite che fissa la batteria.

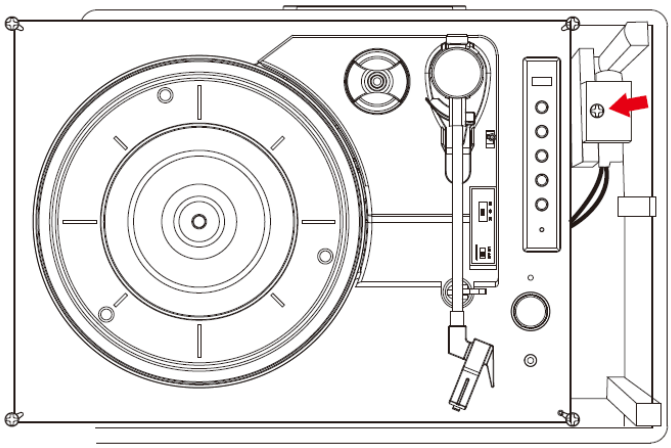

3. Accedere alla batteria.

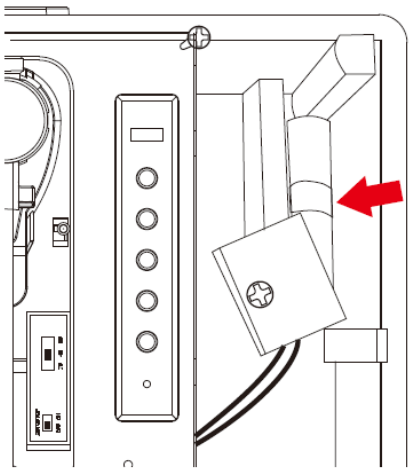

4. Scollegare il connettore del cavo della batteria.

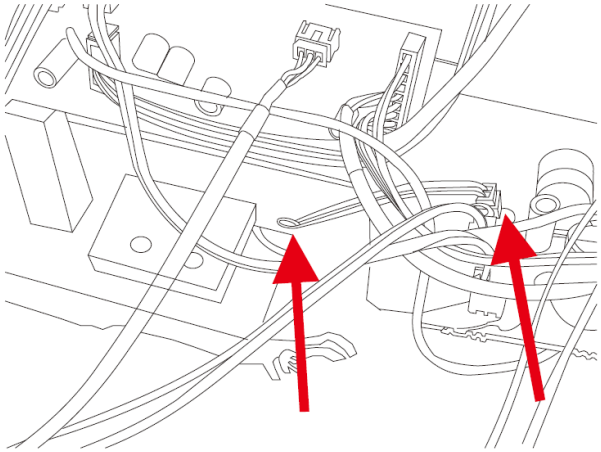

SPECIFICHE

Tipo	Trasmissione a cinghia
Motore di azionamento	Motore a corrente continua
Velocità	33 1/3 giri/min, 45 giri/min, 78 giri/min
fluttuazione e oscillazione	<0,35%
piatto del giradischi	200 mm

testina	
Tipo	testina in ceramica
Stilo	0,7 mil
forza di tracciamento ottimale	6 grammi
uscita	300-500 mV
risposta in frequenza	, +/-20 dB
diafonia	10 dB
rapporto segnale/rumore (S/N)	18 dB

Generale	
Adattatore	Ingresso CA 100-240 V, 50/60 Hz, 0,3 A max. Uscita 5 V CC 1 A
Prodotto	5 V CC 1 A

Uscita audio (line out)	300-500 mV
consumo energetico	5 W
Alimentatore:	Uscita CC 5 V 1 A Ingresso CA 100-240 V, 50/60 Hz, 0,3 A max.
Nome di accoppiamento Bluetooth:	Lenco TT-120
Presa cuffie:	3,5 mm
Temperatura di funzionamento:	0 °C-40 °C
Temperatura di stoccaggio:	da -20 °C a 70 °C
Batteria al litio integrata:	18650/1200 mAh/3,7 V
Potenza di carica:	5,0 V CC ≥ 1500 mA
Tempo di ricarica della batteria	circa 2 ore
Autonomia della batteria	fino a 5 ore in modalità giradischi e 8 ore in modalità Bluetooth a 1/3 del volume

A causa del continuo miglioramento, le caratteristiche e il design sono soggetti a modifiche senza preavviso

Adattatore di alimentazione (solo per l'UE)

Utilizzare esclusivamente l'alimentatore indicato nelle istruzioni per l'uso

Informazioni	Valore e precisione
Nome o marchio del produttore, registrazione commerciale e indirizzo	DongGuan Obelieve Electronic Co.,Ltd Huazhaoxin Industrial park B-4/F, Golden phoenix industrial zone, Fenggan town, Dongguan city, Guangdong province, China
Identificatore del modello	0BL-0501000E
Tensione di ingresso	100-240 V

Frequenza CA in ingresso	50/60 Hz
Tensione di uscita	5 V
Corrente in uscita	1 A
Potenza in uscita	5 W
Efficienza media in regime di funzionamento	73,62
Consumo a vuoto	≤ 0,10

Garanzia

Commaxx B.V. offre assistenza e garanzia in conformità con la normativa europea, il che significa che in caso di riparazioni (sia durante che dopo il periodo di garanzia) è necessario contattare il proprio rivenditore locale.
Nota importante: non è possibile inviare direttamente a Commaxx B.V. i prodotti che necessitano di riparazioni.
Nota importante: se l'unità viene aperta o manomessa in qualsiasi modo da un centro di assistenza non ufficiale, la garanzia decade.
Questo dispositivo non è adatto all'uso professionale. In caso di uso professionale, tutti gli obblighi di garanzia del produttore saranno annullati.

Dichiarazione di non responsabilità

Gli aggiornamenti del firmware e/o dei componenti hardware vengono effettuati regolarmente. Pertanto, alcune delle istruzioni, specifiche e immagini contenute in questa documentazione potrebbero differire leggermente dalla situazione specifica dell'utente. Tutti gli elementi descritti in questa guida sono solo a scopo illustrativo e potrebbero non essere applicabili a situazioni particolari. Nessun diritto legale o pretesa può essere derivato dalla descrizione contenuta in questo manuale.

Smaltimento del vecchio dispositivo

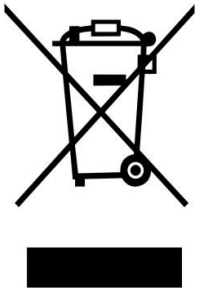

Questo simbolo indica che il prodotto elettrico o la batteria in questione non devono essere smaltiti come rifiuti domestici generici in Europa. Per garantire il corretto trattamento dei rifiuti del prodotto e della batteria, si prega di smaltirli in conformità con le leggi locali applicabili in materia di smaltimento di apparecchiature elettriche o batterie. In questo modo, contribuirete a preservare le risorse naturali e a migliorare gli standard di protezione ambientale nel trattamento e nello

smaltimento dei rifiuti elettrici (Direttiva sui rifiuti di apparecchiature elettriche ed elettroniche).

DICHIARAZIONE DI CONFORMITÀ

Con la presente, Commaxx dichiara che l'apparecchiatura radio di tipo [Classic Phono TT-120] è conforme alla direttiva 2014/53/UE. Il testo completo della dichiarazione di conformità UE è disponibile al seguente indirizzo Internet: https://doc.nedis.com/it-it/TT120BNWH

Tipo RF	Intervallo di frequenza (MHz)	Potenza (dBm)
Bluetooth	2402-2480	<6



AVVERTENZA: per evitare possibili danni all'udito, non ascoltare a volume elevato per lunghi periodi.

Assistenza

Per ulteriori informazioni e assistenza, visitare il sito www.lenco.com

Commaxx B.V. Wiebachstraat 37, 6466 NG Kerkrade, Paesi Bassi.

ĮSPĖJIMAS:
Naudojant kitus nei čia nurodytus valdymo elementus ar reguliatorius arba atliekant kitas nei čia nurodytas procedūras, gali kilti pavojus dėl radiacijos poveikio.

ATSARGUMO PRIEMONĖS PRIEŠ NAUDOJIMĄ

ATSIŽVELKITE Į ŠIAS INSTRUKCIJAS:

1. Nedengti ir neužstoti jokių ventiliacijos angų. Pastatydami prietaisą ant lentynos, palikite 5 cm (2 colių) laisvos erdvės aplink visą prietaisą.
2. Įrenginį montuokite pagal pridedamą vartotojo vadovą.
3. Laikykite prietaisą atokiau nuo šilumos šaltinių, pvz., radiatorių, šildytuvų, krosnių, žvakių ir kitų šilumą skleidžiančių produktų ar atviros ugnies. Prietaisą galima naudoti tik vidutinio klimato sąlygomis. Reikėtų vengti itin šaltos arba karštos aplinkos. Darbinė temperatūra – nuo 0 °C iki 35 °C.
4. Venkite naudoti prietaisą šalia stiprių magnetinių laukų.
5. Elektrostatinis iškrovimas gali sutrikdyti įprastą šio įrenginio veikimą. Tokiu atveju tiesiog iš naujo nustatykite ir paleiskite įrenginį pagal naudojimo instrukciją. Perduodant failus, elkitės atsargiai ir dirbkite aplinkoje, kurioje nėra statinės elektros.
6. Įspėjimas! Niekada neįkiškite daiktų į gaminį per ventiliacijos angas ar kitus atidarymus. Gaminį kerta aukšta įtampa, todėl įkišus daiktą galima gauti elektros smūgį ir (arba) sukelti vidinių dalių trumpąjį jungimą. Dėl tos pačios priežasties ant gaminio nelašinkite vandens ar kitų skysčių.
7. Nenaudokite drėgnose ar šlapios aplinkos vietose, pvz., vonios kambariuose, garuose virtuvėse ar prie baseinų.
8. Prietaisas neturi būti veikiamas lašų ar purslų, todėl įsitikinkite, kad ant prietaiso ar šalia jo nėra padėta jokių su skysčiais užpildytų daiktų, pvz., vazų.
9. Nenaudokite šio prietaiso, jei gali susidaryti kondensatas. Kai prietaisas naudojamas šiltoje drėgnoje patalpoje, jo viduje gali susidaryti drėgmė, vandens lašeliai ar kondensatas, ir prietaisas gali neveikti tinkamai; prieš įjungiant maitinimą, palikite prietaisą išjungtą 1 ar 2 valandas: prieš įjungiant maitinimą, prietaisas turi būti sausas.
10. Nors šis prietaisas pagamintas su didžiausia rūpestingumu ir prieš išvežant iš gamyklos keletą kartų patikrintas, vis dėlto, kaip ir su visais elektros prietaisais, gali kilti problemų. Jei pastebite dūmus, per didelį karštį ar kitus netikėtus reiškinius, nedelsdami ištraukite kištuką iš elektros lizdo.
11. Šis prietaisas turi būti maitinamas iš maitinimo šaltinio, nurodyto techninių duomenų etiketėje. Jei nesate tikri, kokio tipo maitinimo šaltinis naudojamas jūsų namuose, pasikonsultuokite su pardavėju arba vietine elektros energijos tiekimo įmone.
12. Laikykite atokiau nuo gyvūnų. Kai kurie gyvūnai mėgsta kramtyti maitinimo laidus.
13. Prietaisą valykite minkštu sausu skudurėliu. Nenaudokite tirpiklių ar benzino pagrindu pagamintų skysčių. Norėdami pašalinti sunkiai nuvalomas dėmes, galite naudoti drėgną skudurėlį su praskiestu plovikliu.
14. Tiekėjas neatsako už žalą ar prarastus duomenis, atsiradusius dėl prietaiso gedimo, netinkamo naudojimo, modifikavimo ar baterijos keitimo.
15. Nenutraukite ryšio, kai prietaisas formatuoja arba perkelia failus. Priešingu atveju duomenys gali būti sugadinti arba prarasti.
16. Jei įrenginys turi USB atkūrimo funkciją, USB atminties kortelę reikia įjungti tiesiai į įrenginį. Nenaudokite USB prailginimo laido, nes jis gali sukelti trukdžius, dėl kurių duomenys gali būti prarasti.
17. Techninių duomenų etiketė yra pritvirtinta prie prietaiso apačios arba galinio skydelio.
18. Šis prietaisas nėra skirtas naudoti žmonėms (įskaitant vaikus), turintiems fizinių, jutimo ar protinių negalių arba neturintiems patirties ir žinių, nebent jie būtų

prižiūrimi arba būtų gavę instrukcijas dėl teisingo prietaiso naudojimo iš asmens, atsakingo už jų saugą.

19. Šis gaminys skirtas tik neprofesionaliam naudojimui, o ne komerciniam ar pramoniniam naudojimui.
20. Įsitikinkite, kad prietaisas yra pastatytas stabilioje padėtyje. Žala, padaryta naudojant šį produktą nestabilioje padėtyje, dėl vibracijos ar smūgių arba nesilaikant bet kokių kitų šioje vartotojo instrukcijoje pateiktų įspėjimų ar atsargumo priemonių, nebus padengiama garantija.
21. Niekada nenuimkite šio prietaiso korpuso.
22. Niekada nestatykite šio prietaiso ant kitos elektros įrangos.
23. Neleiskite vaikams liesti plastikinių maišelių.
24. Naudokite tik gamintojo nurodytus priedus ir aksesuarus.
25. Visus remonto darbus patikėkite kvalifikuotiems specialistams. Remontas būtinas, jei prietaisas buvo kokiu nors būdu pažeistas (pavyzdžiui, maitinimo laidas ar kištukas), jei ant prietaiso buvo išlietas skystis arba į jį įkrito daiktai ( ), jei prietaisas buvo veikiamas lietaus ar drėgmės, neveikia įprastai arba buvo numestas.
26. Ilgalaikis buvimas šalia asmeninių muzikos grotuvų, skleidžiančių garsus, gali sukelti laikiną arba nuolatinį klausos praradimą.
27. Jei produktas tiekiamas su maitinimo kabeliu arba kintamosios srovės maitinimo adapteriu:
    - Jei kyla kokių nors problemų, atjunkite kintamosios srovės maitinimo laidą ir kreipkitės į kvalifikuotą personalą.
    - Nespaudžiokite ir neperžengite maitinimo adapterio. Būkite labai atsargūs, ypač prie kištukų ir laido išėjimo vietos. Nedėkite sunkių daiktų ant maitinimo adapterio, nes tai gali jį sugadinti. Laikykite visą įrenginį vaikams nepasiekiamoje vietoje! Žaisdami su maitinimo kabeliu, jie gali rimtai susižeisti.
    - Per perkūniją arba ilgą laiką nenaudojant prietaisą atjunkite nuo elektros tinklo.
    - Kištukinis lizdas turi būti įrengtas šalia įrangos ir turi būti lengvai pasiekiamas.
    - Nepersikraukite kintamosios srovės lizdų ar prailginimo laidų. Perkrovimas gali sukelti gaisrą ar elektros smūgį.
    - 1 klasės konstrukcijos įrenginiai turi būti prijungti prie pagrindinės rozetės su apsauginiu įžeminimu.
    - 2 klasės konstrukcijos prietaisams įžeminimo jungties nereikia.
    - Ištraukdami kištuką iš pagrindinės elektros lizdo, visada laikykite už kištuko. Netraukite už maitinimo laido. Tai gali sukelti trumpąjį jungimą.
    - Nenaudokite pažeisto maitinimo laido ar kištuko arba laisvos rozetės. Tai gali sukelti gaisrą ar elektros smūgį.
28. Jei gaminyje yra arba jis tiekiamas su nuotolinio valdymo pultu, kuriame yra monetų tipo arba ląstelinės baterijos:
    Įspėjimas:
    - „Negalima nuryti baterijos, pavojus patirti cheminį nudegimą“ arba lygiavertis įrašas.
    - [Su šiuo produktu pateikiamas] nuotolinio valdymo pultas turi monetos tipo bateriją. Jei baterija bus nuryta, ji gali sukelti sunkius vidinius nudegimus vos per 2 valandas ir gali baigtis mirtimi.
    - Laikykite naujas ir naudotas baterijas vaikams nepasiekiamoje vietoje.
    - Jei baterijų skyrius neužsidaro saugiai, nustokite naudoti produktą ir laikykite jį atokiau nuo vaikų.
    - Jei manote, kad baterijos galėjo būti prarytos arba patekusios į bet kurią kūno dalį, nedelsdami kreipkitės į gydytoją.
29. Įspėjimas dėl baterijų naudojimo:
    - Jei baterija įdėta netinkamai, kyla sprogimo pavojus. Keiskite tik tokio paties arba lygiaverčio tipo baterija.

- Naudojimo, laikymo ar transportavimo metu baterija neturi būti veikiama aukštos ar žemos ekstremalios temperatūros, žemo oro slėgio dideliame aukštyje.
- Baterijos pakeitimas netinkamo tipo baterija gali sukelti sprogimą arba degių skysčių ar dujų išsiliejimą.
- Baterijos išmetimas į ugnį ar karštą orkaitę, mechaninis baterijos suspaudimas ar supjaustymas gali sukelti sprogimą.
- Palikus bateriją aplinkoje, kurioje vyrauja itin aukšta temperatūra, gali įvykti sprogimas arba išsilieti degus skystis ar dujos.
- Baterijos veikimas esant itin žemam oro slėgiui, dėl kurio gali įvykti sprogimas arba išsilieti degus skystis ar dujos.
- Reikia atkreipti dėmesį į aplinkosaugos aspektus, susijusius su baterijų šalinimu.

ĮRENGIMAS

- Išpakuokite visas dalis ir nuimkite apsaugines medžiagas.
- Prijunkite įrenginį prie elektros tinklo tik patikrinę tinklo įtampą ir atlikę visus kitus prijungimus.

Pridedami priedai:

Naudojimo instrukcija

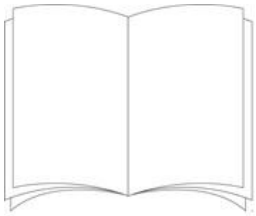

Maitinimo adapteris

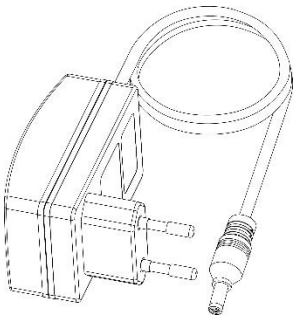

Valdymo elementų išdė

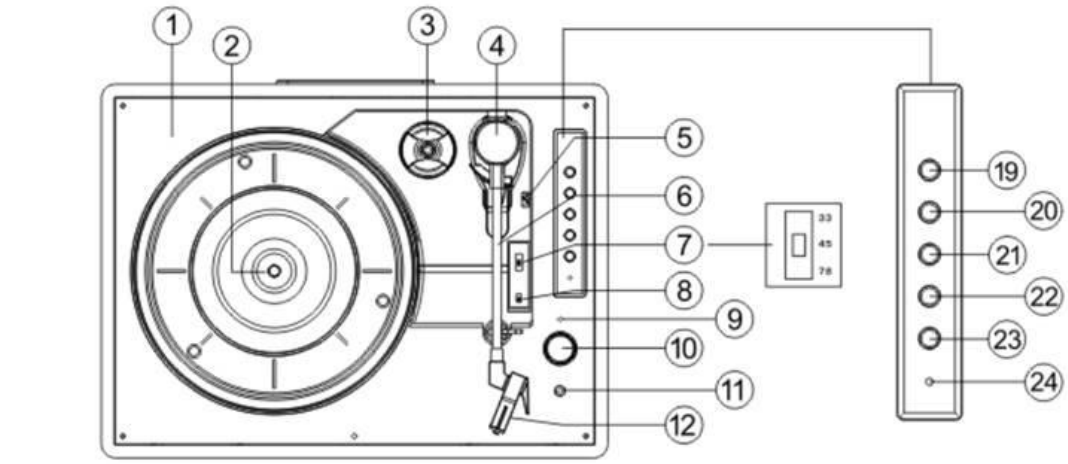

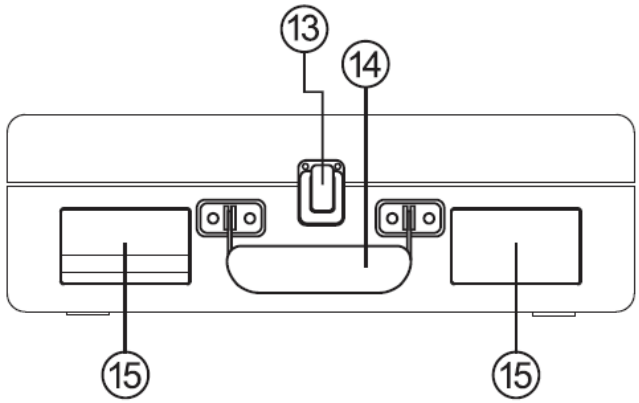

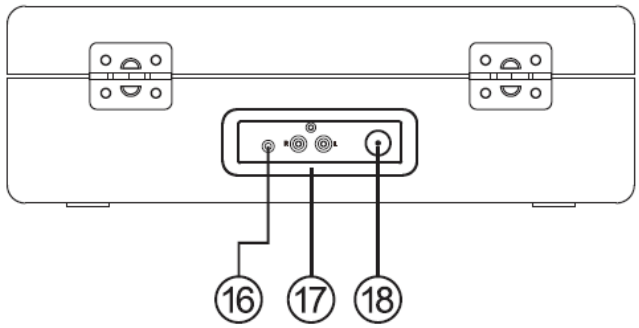

1. Patefonas
2. Patefoninio disko velenas
3. Centrinės skylės adapteris
4. Tonarmė
5. Paleidimo svirtis
6. Tonearmo spaustukas
7. Patefonų greičio reguliatorius

8. Automatinio sustabdymo valdymo jungiklis (jei įrašas sustoja prieš pasibaigiant paskutiniam kūriniui, perjunkite automatinio sustabdymo jungiklį į padėtį „OFF“)
9. Įkrovos indikatorius
10. Maitinimo jungiklis / garsumo reguliatorius
11. Ausinių lizdas
12. Rašiklis
13. Fiksavimo sklendė
14. Nešimo rankena
15. Garsiakalbis
16. Aux įvesties lizdas
17. Linijinis išėjimas, kanalas R/L
18. DC įvesties lizdas
19. Poros
20. Ankstesnis kūrinys
21. Kitas kūrinys
22. Paleisti/pauzė
23. Režimas
24. Režimo indikatorius, mirgės, kai baterija bus išsikrovusi

Režimas

1. Trumpai paspauskite „Mode“, kad pasirinkite grojimo režimą.
2. Mėlyna LED lemputė mirgės, kai bus vykdomas „Bluetooth“ suporavimas.
3. Mėlyna LED lemputė švies, kai „Bluetooth“ bus prijungtas
4. Raudona LED lemputė švies, kai įjungtas patefono režimas.
5. Žalia LED lemputė užsidegs, kai bus įjungtas „Aux in“ režimas.

Patefonų naudojimas

1. Pastatykite patefono dėklą ant lygaus paviršiaus.
2. Įkiškite maitinimo laido kištuką į korpuso gale esantį DC lizdą ir prijunkite maitinimo šaltinį prie elektros tinklo lizdo.
3. Prieš pirmąjį naudojimą įsitikinkite, kad nuo grotuvo rankos yra nuimta kabelio juosta.
4. Nuimkite adatos dangtelį ir saugokite jį saugioje vietoje, kad galėtumėte naudoti ateityje.

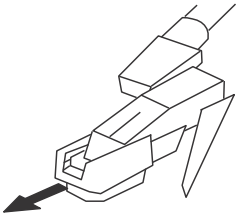

5. Nustatykite greičio selektorių į greitį (33, 45 arba 78 aps/min), atitinkantį grojamo įrašo greitį.
6. Pasukite garsumo reguliatorių, kad įjungtumėte patefoną, ir režimo indikatorius užsidegs raudonai
7. Uždėkite plokštelę ant patefono ašies ir atsegkite tonarmą
8. Naudodami svirtį pakelkite tonarmą ir perkelkite jį taip, kad adata atsidurtų tiesiai prie plokštelės krašto arba būtų suderinta su grojamo kūrinio pradžia.
9. Lėtai nuleiskite rankenėlę ir po trumpos pauzės plokštelė pradės groti
10. Pasukite garsumo reguliavimo rankenėlę, kad nustatytumėte norimą garsumo lygį.
11. Pasiekus plokštelės pabaigą, patefonas sustos
12. Vėl naudokite svirtį, kad pakeltumėte tonarmą (plokštelių grotuvas vėl pradės suktis), perkelkite jį atgal į fiksatorių ir nuleiskite į laikiklį. Plokštelių grotuvas sustos.
13. Naudojimo pabaigoje ir visada prieš perkeliant patefoną pritvirtinkite tonarmą naudodami spaustuką ir uždėkite adatos dangtelį
14. Norėdami bet kuriuo metu išjungti patefoną, pakelkite tonarmą nuo plokštelės ir pasukite garsumo reguliatorių iki galo prieš laikrodžio rodyklę.

Pastaba
Kai kurios plokštelės turi didesnį centrinį skylę, todėl prieš dedant plokštelę ant patefono gali prireikti pritvirtinti centrinės skylės adapterį prie patefono veleno. Prieš perkeliant patefoną visada uždėkite adatos dangtelį ir pritvirtinkite patefono rankenėlę naudodami spaustuką.

ĮSPĖJIMAS: jei plokštelė nustoja suktis prieš pasibaigiant paskutinei dainai (ne visos plokštelės yra vienodos), tada perkelkite AUTO/STOP perjungiklį (8) į padėtį „OFF“.

Naudojimas su papildomu įrenginiu

1. Papildomą analoginę garso įrangą galima prijungti ir sustiprinti per patefoną
2. Prijunkite pagalbinę įrangą naudodami 3,5 mm kištukinį kabelį (kabelis nėra pridedamas) prie LINE IN lizdo.

3. Paspauskite grojimo mygtuką ant papildomos įrangos ir naudokite takelių valdymo elementus kaip įprasta
4. Garsumą galima reguliuoti naudodami patefono garsumo reguliatorių arba prijungto papildomo įrenginio valdymo elementus.
5. Norėdami išjungti įrenginį bet kuriuo metu, pasukite garsumo reguliatorių iki galo prieš laikrodžio rodyklę

Naudojimas su ausinėmis (į komplektą neįeina)
Pateikta stereo ausinių jungtis, kad patefoną būtų galima naudoti netrukdant kitiems. Prijunkite ausines prie vietos, pažymėtos žodžiu „headphone“ šalia garsumo reguliatoriaus, ir nustatykite norimą klausymosi garsumą. Per didelis garso slėgis iš ausinių ir ausinių gali sukelti klausos praradimą. Patefono garsiakalbiai neveiks, kai bus prijungtos ausinės.

Patefoną prijungti prie išorinių garsiakalbių
Prijungiant patefoną prie išorinių garsiakalbių (per tinkamą stiprintuvą)
Naudokite dvigubą „phono“ į dvigubą „phono“ laidą (į komplektą neįeina), kad prijungtumėte RCA išėjimo lizdus prie stiprintuvo garso įvesties. Įsitikinkite, kad raudonos kištukai yra įkišti į raudonas lizdas, o baltos – į baltas.

Naudojimas su „Bluetooth“ įrenginiu

Patikrinkite, ar patefonas yra „Bluetooth“ režime. Jei dar nesate „Bluetooth“ režime, trumpai paspauskite „Mode“ mygtuką, kol patefonas pereis į „Bluetooth“ režimą (užsidegs mėlyna LED lemputė). Patefonas pradės ieškoti „Bluetooth“ įrenginių (poravimo metu mirgės mėlyna LED lemputė).

„Bluetooth“ režime:

1. Jūsų įrenginys ieškos „Bluetooth“.
2. Įrenginyje (pvz., „iPhone“, „iPad“, „Android“, kitame telefone, planšetiniame kompiuteryje ar kompiuteryje) įjunkite „Bluetooth“ ryšį ir įsitikinkite, kad jis yra „aptinkamas“.

Pastaba: Jei reikia, „Bluetooth“ pridėjimui ar nustatymui vadovaukitės savo įrenginio instrukcijomis.

3. Jei reikia, pasirinkite „Pridėti naują įrenginį“.

Pastaba: kai kurie produktai automatiškai ieško naujo įrenginio, todėl parinktis „Pridėti naują įrenginį“ nėra prieinama.

4. Kai įrenginys bus rastas, jis bus rodomas kaip „Lenco TT-120“. Pasirinkite jį ir pradėkite suporavimą.
5. Kai suporavimas bus baigtas, bus rodomas pranešimas „Bluetooth prijungtas“.

6. Dabar, kai jūsų įrenginys susietas su patefonu, jis prisijungs prie jo, kai bus jo veikimo spindulio ribose, t. y. maždaug 10 metrų ar mažiau (33 pėdos ar mažiau) atstumu, esant tiesioginiam matomumui.
7. Jūsų įrenginys liks susietas su patefonu, kol nuspręsite nutraukti ryšį arba „atjungti“ jį.
8. Norėdami vėl prisijungti, trumpai paspauskite „Pair“ (Sujungti).

Grojimas per „Bluetooth“

1. Paspauskite „Atgal“, kad perklausytumėte ankstesnį įrašą savo „Bluetooth“ įrenginyje.
2. Paspauskite „Next“, kad perjungtumėte į kitą Bluetooth įrenginio įrašą.
3. Paspauskite „Paleisti/pauzė“, kad paleistumėte arba sustabdytumėte grojimą savo „Bluetooth“ įrenginyje.

„Šis gaminys turi „Bluetooth“ **priėmimo** funkciją, **tačiau juo negalima perduoti jokio „Bluetooth“ garso**: tai reiškia, kad galite belaidžiu būdu priimti „Bluetooth“ garso signalą iš išorinio šaltinio, pavyzdžiui, išmaniojo telefono.“

TT-120 įkrovimas

Įkiškite įkrovimo laidą į DC 5V lizdą galiniame skydelyje. Užsidegs raudonas LED indikatorius. Įkrovimas gali trukti iki 2 valandų. Kai baterija bus visiškai įkrauta, LED indikatorius išsijungs. Kai baterija bus beveik išsikrovusi, režimo LED (24) mirgės.

KAIP PAKEISTI ADATĄ

Norėdami pakeisti adatą, vadovaukitės toliau pateiktomis instrukcijomis.

Adatos išėmimas iš kasetės

1. Pridėkite atsuktuvą prie adatos galiuko ir stumkite žemyn, kaip parodyta kryptimi „A“.
2. Išimkite rašiklį, traukdami jį į priekį ir stumdami žemyn.

Stylus įdėjimas

1. Paimkite rašiklio galiuką ir įdėkite rašiklį, spausdami, kaip parodyta kryptimi „B“.
2. Stumkite rašiklį į viršų, kaip parodyta kryptimi „C“, kol rašiklis užsifiksuos antgalio padėtyje.





Vadovaujančiosios kaiš

PASTABOS

Rekomenduojame valyti plokšteles antistatine šluoste, kad galėtumėte maksimaliai mėgautis jų klausymu.

Taip pat norėtume atkreipti dėmesį, kad dėl tos pačios priežasties adata turėtų būti periodiškai keičiama (maždaug kas 250 grojimo valandų).

PATARIMAI, KAIP PAGERINTI GROTUVĄ

1. Atidarydami ar uždarydami patefono dangtį, elkitės atsargiai, laikydami jį už vidurio arba už kiekvienos pusės.
2. Nelieskite adatos galiuko pirštais; venkite, kad adata nesiliestų su patefono plokštele ar plokštelės kraštu.
3. Dažnai valykite adatos galiuką – naudokite minkštą šepetėlį, judėdami tik „atgal-į priekį“ kryptimi.
4. Jei turite naudoti adatos valymo skystį, naudokite jį labai saikingai.
5. Švelniai nuvalykite patefono korpusą minkštu skudurėliu. Patefonui valyti naudokite tik nedidelį kiekį švelnaus ploviklio.
6. Niekada nenaudokite stiprių cheminių medžiagų ar tirpiklių ant jokių patefono sistemos dalių.

Baterijos keitimas

1. Atsukite 4 varžtus, esančius medinio valdymo skydelio viršuje, ir pastumkite skydelį į dešinę.

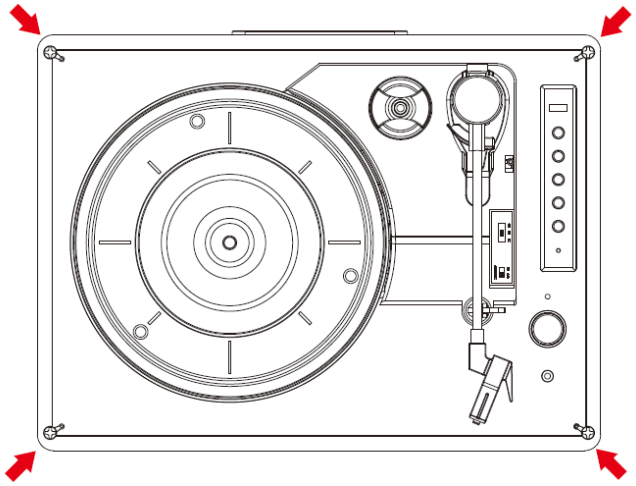

2. Pastūmę skydelį, atsukite varžtą, tvirtinantį bateriją.

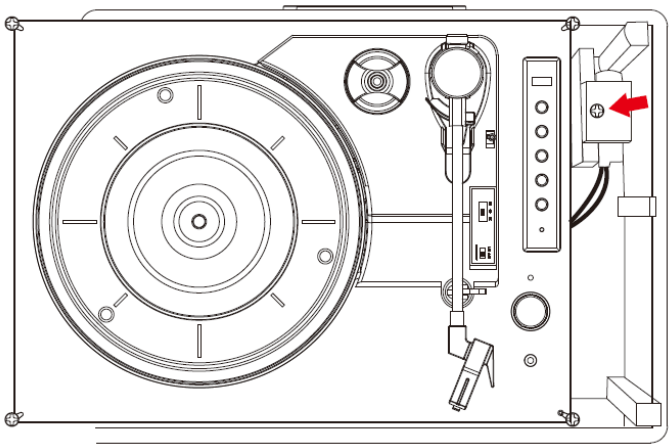

3. Pasiekite bateriją.

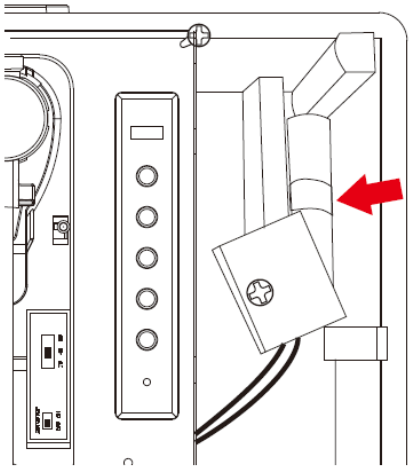

4. Atjunkite baterijos kabelio jungtį.

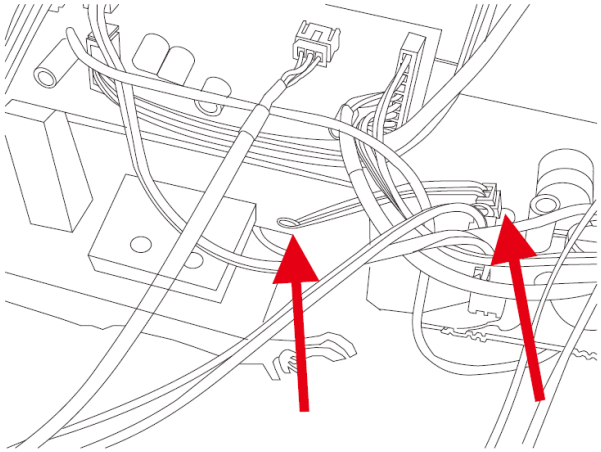

TECHNINĖS CHARAKTERISTIKOS

Tipas	Diržinė pavara
Pavaros variklis	Nuolatinės srovės variklis
Greitis	33 1/3 aps/min, 45 aps/min, 78 aps/min
svyravimas ir pulsacija	<0,35 %
plokštelių grotuvo plokštelė	200 mm

kasečių galvutė	
Tipas	keraminė galvutė
Adata	0,7 mil
optimali slėgio jėga	6 gramai
išėjimo galia	300–500 mV
dažnių atsakas	, +/-20 dB
perkryžminis triukšmas	10 dB
signalo ir triukšmo santykis (S/N)	18 dB

Bendrieji	
Maitinimo adapteris	Įėjimas: 100–240 V kintamosios srovės, 50/60 Hz, maks. 0,3 A Išėjimas DC 5 V, 1 A
produktas	5 V nuolatinės srovės, 1 A

Garso išėjimas (linijos išėjimas)	300–500 mV
energijos suvartojimas	5 W

Maitinimo adapteris:	Išėjimas DC 5 V 1 A Įėjimas AC 100–240 V, 50/60 Hz, maks. 0,3 A
„Bluetooth“ poravimo pavadinimas:	Lenco TT-120
Ausinių lizdas:	3,5 mm
Darbinė temperatūra:	0 °C–40 °C
Laikymo temperatūra:	-20 °C – 70 °C
Įmontuota ličio baterija:	18650/1200 mAh/3,7 V
Įkrovimo galia:	5,0 V nuolatinė srovė ≥ 1500 mA
Baterijos įkrovimo laikas	apie 2 val.
Baterijos veikimo laikas	iki 5 valandų grotuvų režimu ir 8 valandų „Bluetooth“ režimu esant 1/3 garsumo

Dėl nuolatinio tobulinimo funkcijos ir dizainas gali keistis be išankstinio įspėjimo
Maitinimo adapteris (tik ES)
Naudokite tik vartotojo instrukcijose nurodytą maitinimo šaltinį

Informacija	Vertė ir tikslumas
Gamintojo pavadinimas arba prekės ženklas, komercinis registracijos numeris ir adresas	DongGuan Obelieve Electronic Co., Ltd Huazhaoxin pramoninis parkas B-4/F, Golden Phoenix pramoninė zona, Fenggan miestas, Dongguan miestas, Guangdong provincija, Kinija
Modelio identifikatorius	0BL-0501000E
Įėjimo įtampa	100 – 240 V
Įėjimo kintamosios srovės dažnis	50/60 Hz
Išėjimo įtampa	5 V

Išėjimo srovė	1 A
Išėjimo galia	5 W
Vidutinis aktyvusis efektyvumas	73,62
Energijos suvartojimas be apkrovos	≤ 0,10

Garantija

„Commaxx B.V.“ teikia paslaugas ir garantiją pagal Europos Sąjungos teisę, o tai reiškia, kad remonto atveju (tiek garantinio laikotarpio metu, tiek po jo) turėtumėte kreiptis į vietinį platintoją.

Svarbi pastaba: Remontuotinų produktų negalima siųsti tiesiogiai į „Commaxx B.V.“.

Svarbi pastaba: Jei šis įrenginys bus atidarytas arba prie jo bet kokiu būdu prisiliestų neoficialus aptarnavimo centras, garantija nustoja galioti.

Šis prietaisas nėra skirtas profesionaliam naudojimui. Profesionalaus naudojimo atveju visos gamintojo garantinės prievolės bus panaikintos.

Atsakomybės apribojimas

Programinės įrangos ir (arba) aparatinės įrangos komponentų atnaujinimai atliekami reguliariai. Todėl kai kurios šioje dokumentacijoje pateiktos instrukcijos, specifikacijos ir nuotraukos gali šiek tiek skirtis nuo jūsų konkrečios situacijos. Visi šiame vadove aprašyti elementai pateikiami tik iliustravimo tikslais ir gali būti netaikomi konkrečiai situacijai. Iš šio vadovo aprašymo negalima gauti jokių teisinių teisių ar privilegijų.

Seno prietaiso šalinimas

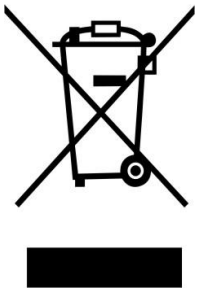

Šis simbolis reiškia, kad atitinkamas elektros prietaisas ar baterija Europoje neturi būti šalinami kaip bendrosios buitinės atliekos. Siekiant užtikrinti tinkamą produkto ir baterijos atliekų tvarkymą, prašome juos šalinti laikantis visų galiojančių vietos įstatymų ar reikalavimų dėl elektros įrangos ar baterijų šalinimo. Taip elgdamiesi, padėsite tausoti gamtos išteklius ir pagerinti aplinkos apsaugos standartus tvarkant ir šalinant elektros atliekas (Elektros ir elektroninės įrangos atliekų direktyva).

ATITIKTIES DEKLARACIJA

Šiuo dokumentu „Commaxx“ deklaruoja, kad radijo įrangos tipas [Classic Phono TT-120] atitinka Direktyvą 2014/53/ES. Visas ES atitikties deklaracijos tekstas yra prieinamas šiuo interneto adresu:
https://doc.nedis.com/lt-lt/TT120BNWH

Tipas RF	Dažnių diapazonas (MHz)	Galia (dBm)
„Bluetooth“	2402–2480	<6



ĮSPĖJIMAS: Siekiant išvengti galimo klausos pažeidimo, ilgą laiką neklausykite dideliu garsumu.

Aptarnavimas

Daugiau informacijos ir pagalbos rasite svetainėje www.lenco.com

Commaxx B.V. Wiebachstraat 37, 6466 NG Kerkrade, Nyderlandai.

BRĪDINĀJUMS:
Vadības elementu vai regulētāju izmantošana vai tādu procedūru veikšana, kas nav šeit norādītas, var izraisīt bīstamu starojuma iedarbību.

PĀRBAUDES PRIEKŠ LĪDZLIETOŠANAS

ŅEMIET VĒRĀ ŠOS NORĀDĪJUMUS:

1. Neaizklājiet un neaizsprostojiet ventilācijas atveres. Novietojot ierīci uz plaukta, atstājiet 5 cm (2 collas) brīvu telpu ap visu ierīci.
2. Uzstādiet saskaņā ar piegādāto lietotāja rokasgrāmatu.
3. Turot ierīci tālu no siltuma avotiem, piemēram, radiatoriem, sildītājiem, krāsnīm, svecēm un citiem siltumu izstarojošiem priekšmetiem vai atklātas liesmas. Ierīci drīkst lietot tikai mērenā klimatā. Jāizvairās no ārkārtīgi aukstām vai karstām vidēm. Darba temperatūra ir no 0° līdz 35°C.
4. Izvairieties no ierīces lietošanas spēcīgu magnētisko lauku tuvumā.
5. Elektrostatiskā izlāde var traucēt ierīces normālu darbību. Šādā gadījumā vienkārši atiestatiet un restartējiet ierīci, ievērojot lietošanas instrukciju. Failu pārraides laikā rīkojieties uzmanīgi un strādājiet vidē, kurā nav statiskās elektrības.
6. Brīdinājums! Nekad neievietojiet priekšmetus ierīcē caur ventilācijas atverēm vai citām atverēm. Ierīcē plūst augsts spriegums, un priekšmetu ievietošana var izraisīt elektriskās strāvas triecienu un/vai iekšējo detaļu īsslēgumu. Tā paša iemesla dēļ neuzlejiet ūdeni vai citus šķidrumus uz ierīces.
7. Nelietojiet mitrās vai slapjās vietās, piemēram, vannas istabās, tvaika pilnās virtuvēs vai pie peldbaseiniem.
8. Ierīce nedrīkst tikt pakļauta pilēšanai vai šļakatām, un pārliecinieties, ka uz ierīces vai tās tuvumā netiek novietoti ar šķidrumiem pildīti priekšmeti, piemēram, vāzes.
9. Nelietojiet šo ierīci, ja var veidoties kondensāts. Ja ierīci lieto siltā, mitrā telpā, tās iekšienē var veidoties mitrums, ūdens pilieni vai kondensāts, un ierīce var nedarboties pareizi; pirms ieslēgšanas ļaujiet ierīcei pastāvēt izslēgtā stāvoklī 1 vai 2 stundas: ierīcei jābūt sausai, pirms to pieslēdz strāvai.
10. Lai gan šī ierīce ir ražota ar vislielāko rūpību un pirms izlaišanas no rūpnīcas vairākkārt pārbaudīta, tomēr, tāpat kā ar visām elektriskajām ierīcēm, ir iespējams, ka var rasties problēmas. Ja pamanāt dūmus, pārmērīgu siltuma uzkrāšanos vai jebkādas citas negaidītas parādības, nekavējoties atvienojiet spraudni no galvenās strāvas padeves rozetes.
11. Šī ierīce jādarbojas ar strāvas avotu, kas norādīts specifikāciju uzlīmē. Ja neesat pārliecināts par savā mājā izmantotā strāvas padeves veidu, konsultējieties ar izplatītāju vai vietējo elektroenerģijas uzņēmumu.
12. Turot dzīvniekus tālāk no ierīces. Daži dzīvnieki mēdz košļāt strāvas vadus.
13. Ierīces tīrīšanai izmantojiet mīkstu, sausu drānu. Nelietojiet šķīdinātājus vai benzīna bāzes šķidrumus. Lai noņemtu stiprus traipus, varat izmantot mitru drānu ar atšķaidītu mazgāšanas līdzekli.
14. Piegādātājs nav atbildīgs par bojājumiem vai datu zaudējumiem, kas radušies ierīces darbības traucējumu, nepareizas lietošanas, modifikācijas vai baterijas nomaiņas dēļ.
15. Nepārtrauciet savienojumu, kad ierīce veic formatēšanu vai failu pārsūtīšanu. Pretējā gadījumā dati var tikt bojāti vai zaudēti.
16. Ja ierīcei ir USB atskaņošanas funkcija, USB atmiņas karti jāpievieno tieši ierīcei. Nelietojiet USB pagarinājuma kabeli, jo tas var radīt traucējumus, kas var izraisīt datu zudumu.
17. Tehnisko datu uzlīme ir piestiprināta pie ierīces apakšējās vai aizmugurējās plāksnes.
18. Šī ierīce nav paredzēta lietošanai cilvēkiem (tostarp bērniem) ar fiziskām, sensoriālām vai garīgām invaliditātēm vai pieredzes un zināšanu trūkumu, ja

vien tie nav uzraudzībā vai nav saņēmuši norādījumus par ierīces pareizu lietošanu no personas, kas ir atbildīga par viņu drošību.

19. Šis produkts ir paredzēts tikai neprofesionālai lietošanai, nevis komerciālai vai rūpnieciskai lietošanai.
20. Pārliecinieties, ka ierīce ir nostiprināta stabilā stāvoklī. Bojājumi, kas radušies, lietojot šo produktu nestabilā stāvoklī, vibrāciju vai triecienu dēļ vai neievērojot jebkuru citu šajā lietotāja rokasgrāmatā iekļauto brīdinājumu vai piesardzības pasākumu, netiks segti garantijas ietvaros.
21. Nekad nenovietojiet šīs ierīces korpusu.
22. Nekad nelieciet šo ierīci uz citiem elektriskajiem aparātiem.
23. Neļaujiet bērniem piekļūt plastmasas maisiņiem.
24. Izmantojiet tikai ražotāja norādītos uzgaļus/piederumus.
25. Visu apkopi uzticiet kvalificētam apkopes personālam. Apkope ir nepieciešama, ja ierīce ir kādā veidā bojāta, piemēram, ja ir bojāts barošanas vads vai spraudnis, ja uz ierīces ir uzliets šķidrums vai tajā ir iekrituši priekšmeti ( ), ja ierīce ir bijusi pakļauta lietus vai mitruma iedarbībai, nedarbojas normāli vai ir nokritusi.
26. Ilgstoša pakļaušana skaļiem trokšņiem no personīgajiem mūzikas atskaņotājiem var izraisīt pagaidu vai pastāvīgu dzirdes zudumu.
27. Ja produkts tiek piegādāts ar barošanas vadu vai maiņstrāvas adapteri:
    - Ja rodas kādas problēmas, atvienojiet maiņstrāvas vadu un nododiet ierīci apkalpošanai kvalificētam personālam.
    - Nekāpiet uz strāvas adaptera un neievelciet to starp kājām. Esiet īpaši uzmanīgi, jo īpaši pie kontaktdakšām un kabeļa izvades vietas. Nelieciet smagus priekšmetus uz strāvas adaptera, jo tas var to sabojāt. Turiet visu ierīci bērniem nepieejamā vietā! Spēlējoties ar strāvas kabeli, bērni var nopietni savainoties.
    - Atvienojiet šo ierīci no strāvas padeves zibens negaisa laikā vai ja tā netiek lietota ilgāku laiku.
    - Rozetei jābūt uzstādītai iekārtas tuvumā un viegli pieejamai.
    - Nepārslodziet maiņstrāvas rozetes vai pagarinātājus. Pārslodze var izraisīt ugunsgrēku vai elektriskās strāvas triecienu.
    - Ierīces ar 1. klases konstrukciju jāpievieno galvenajai rozetei ar aizsargājošu zemējumu.
    - Ierīcēm ar 2. klases konstrukciju nav nepieciešams zemējums.
    - Izvelkot kontaktdakšu no galvenās rozetes, vienmēr turiet to aiz kontaktdakšas. Nevilciet pa barošanas vadu. Tas var izraisīt īsslēgumu.
    - Nelietojiet bojātu barošanas vadu vai spraudni, kā arī nestabilu rozeti. Tas var izraisīt ugunsgrēku vai elektriskās strāvas triecienu.
28. Ja produktā ir vai tas tiek piegādāts ar tālvadības pulti, kurā ir monētu/elementu baterijas:
    Brīdinājums:
    - „Nelietojiet bateriju iekšķīgi, pastāv ķīmiskā apdeguma risks” vai līdzvērtīgs brīdinājums.
    - [Šim produktam pievienotajā] tālvadības pultī ir monētu/pogu baterija. Ja baterija tiek norīta, tā jau pēc 2 stundām var izraisīt smagus iekšējos apdegumus un novest pie nāves.
    - Jauna un izlietota baterija jātur bērniem nepieejamā vietā.
    - Ja bateriju nodalījums neaizveras droši, pārtrauciet izmantot produktu un turiet to bērniem nepieejamā vietā.
    - Ja domājat, ka baterijas varētu būt norītas vai ievietotas kādā ķermeņa daļā, nekavējoties meklējiet medicīnisko palīdzību.
29. Brīdinājums par bateriju lietošanu:
    - Nepareizi nomainot bateriju, pastāv sprādziena briesmas. Nomainiet tikai ar tāda paša vai līdzvērtīga tipa bateriju.

- Bateriju nedrīkst pakļaut ļoti augstām vai zemām temperatūrām, zemam gaisa spiedienam lielā augstumā lietošanas, uzglabāšanas vai transportēšanas laikā.
- Baterijas nomaiņa ar nepareizu tipu var izraisīt sprādzienu vai uzliesmojošas šķidruma vai gāzes noplūdi.
- Akumulatora izmešana ugunī vai karstā krāsnī, kā arī akumulatora mehāniska saspiešana vai sagriešana var izraisīt sprādzienu.
- Akumulatora atstāšana ārkārtīgi augstas temperatūras vidē, kas var izraisīt sprādzienu vai uzliesmojošas šķidruma vai gāzes noplūdi.
- Akumulatora pakļaušana ārkārtīgi zemam gaisa spiedienam, kas var izraisīt eksploziju vai uzliesmojošas šķidruma vai gāzes noplūdi.
- Jāpievērš uzmanība baterijas iznīcināšanas ietekmei uz vidi.

UZSTĀDĪŠANA

- Izpakojiet visas detaļas un noņemiet aizsargmateriālu.
- Nepievienojiet ierīci elektrotīklam, pirms nav pārbaudīts elektrotīkla spriegums un nav izveidoti visi pārējie savienojumi.

Komplektācijā iekļautie piederumi:

Lietošanas instrukcija

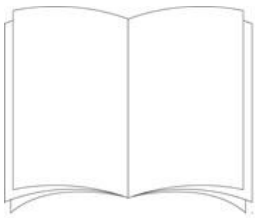

Strāvas adapteris

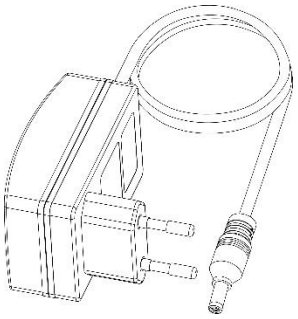

Vadības elementu

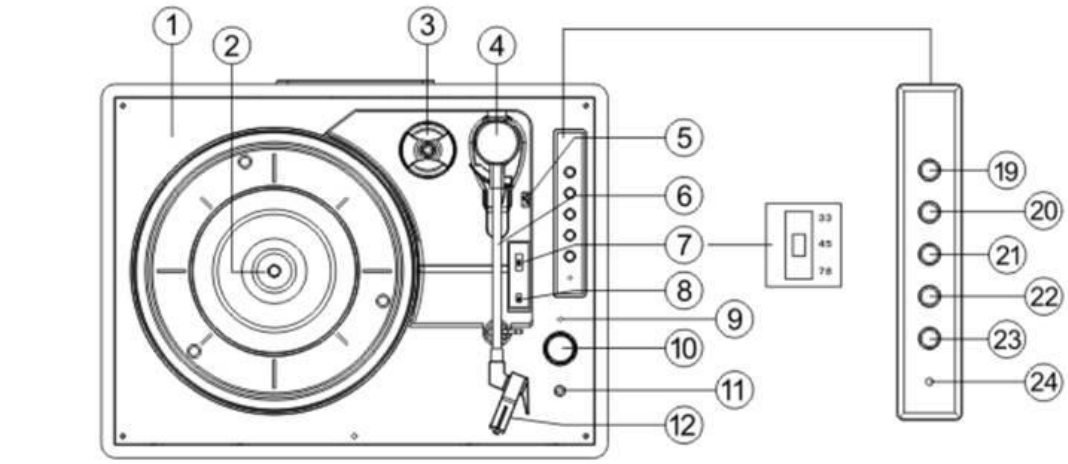

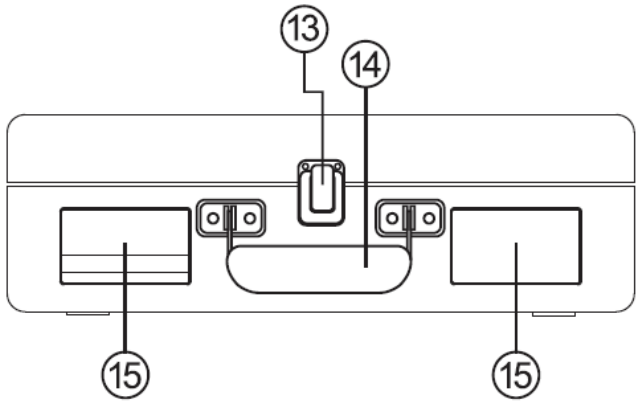

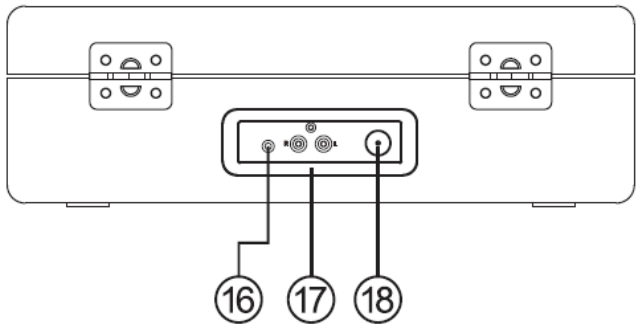

1. Pagriežam ā platforma
2. Pagriežamā galda vārpsta
3. Centrālā cauruma adapteris
4. Tonearms
5. Cueing svira
6. Tonearma skava
7. Plašu atskaņotāja ātruma selektors

8. Automātiskās apstāšanās slēdzis (ja ieraksts apstājas pirms pēdējās dziesmas beigām, pārslēdziet automātiskās apstāšanās slēdzi uz OFF)
9. Uzlādes indikators
10. Ieslēgšanas slēdzis/ skaļuma regulētājs
11. Austiņu ligzda
12. Pieskāriena pildspalva
13. Fiksators
14. Pārnēsāšanas rokturis
15. Skaļrunis
16. Aux ieejas ligzda
17. Līnijas izejas kanāls R/L
18. DC ieejas ligzda
19. P ā ris
20. Iepriekš ē jais skaņdarbs
21. Nākamais skaņdarbs
22. Atskaņot/pauzēt
23. Režīms
24. Režīma indikators, mirgos, ja akumulatora uzlāde ir zema

Rež ī ms

1. Īsi nospiediet pogu „Mode”, lai izv ē l ē tos atskaņošanas rež ī mu.
2. Zils LED indikators mirgos, kad notiek Bluetooth savienošana.
3. Zilais LED indikators degs, kad Bluetooth savienojums būs izveidots
4. Sarkana LED diode degs, kad ierīce atrodas atskaņotāja režīmā.
5. Zaļā LED indikatora gaisma iedegsies, kad ierīce atradīsies Aux in režīmā.

Vinilplašu atskaņot ā ja lietošana

1. Novietojiet vinilplašu atskaņotāja korpusu uz līdzenas virsmas.
2. Ievietojiet adaptera vadu DC ligzdā korpusa aizmugurē un pievienojiet adapteri elektrotīkla kontaktligzdai.
3. Pirms pirmās lietošanas pārliecinieties, ka no atskaņotāja rokas ir noņemta kabeļu saite.
4. Noņemiet adatas vāciņu un glabājiet to drošā vietā turpmākai lietošanai.

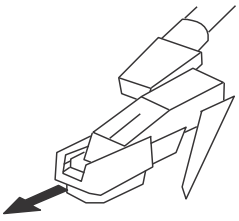

5. P ā rvietojiet ā truma selektoru uz ā trumu (33, 45 vai 78 apgr./min.), kas atbilst atskaņojamajai platei
6. Pagrieziet skaļuma pogu, lai ieslēgtu plašu atskaņotāju, un režīma indikators iedegsies sarkanā krāsā
7. Uzlieciet ierakstu uz vinilplašu atskaņotāja vārpstas un atbrīvojiet toņa roku
8. Izmantojiet pacelšanas sviru, lai paceltu toņu roku, un pārvietojiet to tā, lai adata atrastos tieši pie plates malas vai būtu saskaņota ar atskaņojamā ieraksta sākumu.
9. Lēnām nolaidiet roku, un pēc īsa brīža ieraksts sāks atskaņoties
10. Noregulējiet skaļumu līdz vēlamajam līmenim, pagriežot skaļuma regulēšanas pogu.
11. Kad ieraksts būs beidzies, atskaņotājs apstāsies
12. Atkārtoti izmantojiet sviru, lai paceltu toņu roku (plašu atskaņotājs sāks atkal griezties), pārvietojiet to atpakaļ uz fiksatoru un nolaidiet turētājā. Plašu atskaņotājs apstāsies.
13. Pēc lietošanas un vienmēr pirms vinilplašu atskaņotāja pārvietošanas nostipriniet toņu roku ar skavu un uzlieciet atpakaļ adatas vāciņu
14. Lai jebkurā brīdī izslēgtu atskaņotāju, paceliet toņu roku no plates un pagrieziet skaļuma pogu pilnībā pretēji pulksteņa rādītāja virzienam.

Piezīme

Dažām platēm ir lielāks centrālais caurums, un pirms plates novietošanas uz atskaņotāja var būt nepieciešams uzstādīt centrālā cauruma adapteri uz atskaņotāja vārpstas. Vienmēr uzlieciet atpakaļ adatas vāciņu un nostipriniet atskaņotāja roku ar skavu, pirms pārvietojat atskaņotāju.

BRĪDINĀJUMS: ja plate apstājas pirms pēdējās dziesmas beigām (ne visas plates ir vienādas), tad pārslēdziet AUTO/STOP slēdzi (8) uz OFF.

Lietošana ar papildu ierīci

1. Papildu analogās audio iekārtas var pieslēgt un pastiprināt ar vinilplašu atskaņotāja starpniecību
2. Pievienojiet papildu iekārtu, izmantojot 3,5 mm spraudņa kabeli (kabelis nav iekļauts komplektā), LINE IN ligzdai.
3. Nospiediet atskaņošanas pogu papildu iekārtā un izmantojiet dziesmu vadības pogas kā parasti
4. Skaļumu var regulēt, izmantojot skaļuma pogu uz vinilplašu atskaņotāja vai vadības pogas uz pievienotās papildu ierīces.

5. Lai jebkurā brīdī izslēgtu ierīci, pagrieziet skaļuma pogu pilnībā pretēji pulksteņa rādītāja virzienam

Austiņu izmantošana (nav iekļautas)
Ir paredzēta stereo austiņu ligzda, lai vinilplašu atskaņotāju varētu lietot, netraucējot citus. Iestipriniet austiņas vietā, kas atzīmēta ar uzrakstu „headphone" pie skaļuma regulētāja, un noregulējiet klausīšanās skaļumu līdz vēlamajam līmenim. Pārmērīgs skaņas spiediens no austiņām un auskarēm var izraisīt dzirdes zudumu. Vinilplašu atskaņotāja skaļruņi nedarbosies, ja būs pievienotas austiņas.

Vinilplašu atskaņotāja pieslēgšana ārējiem skaļruņiem
Pievienojot plašu atskaņotāju ārējiem skaļruņiem (izmantojot piemērotu pastiprinātāju)
Izmantojiet divkāršo phono-phono vadu (nav iekļauts), lai savienotu RCA izejas ligzdas ar pastiprinātāja Audio in. Pārliecinieties, ka sarkanās spraudnes ir ievietotas sarkanajās ligzdās, bet baltās – baltās.

Lietošana ar Bluetooth ierīci

Pārbaudiet, vai vinilplašu atskaņotājs ir Bluetooth režīmā. Ja tas vēl nav Bluetooth režīmā, īsi nospiediet Mode pogu, līdz ierīce pārslēdzas uz Bluetooth režīmu (ieslēdzas zils LED indikators). Ierīce sāks meklēt Bluetooth ierīces (pārošanās laikā zils LED indikators mirgo).
Bluetooth režīmā:

1. Jūsu ierīce meklēs Bluetooth.
2. Ierīcē (piem., iPhone/iPad/Android/cits tālrunis/planšetdators/dators) ieslēdziet Bluetooth savienojumu un pārliecinieties, ka tā ir „atrodama".

Piezīme: Ja nepieciešams, skatiet savas ierīces instrukcijas, lai pievienotu vai iestatītu Bluetooth.

3. Vajadzības gadījumā izvēlieties "Pievienot jaunu ierīci".

Piezīme: Daži produkti automātiski meklē jaunu ierīci, tāpēc opcija „Pievienot jaunu ierīci" nav pieejama.

4. Kad ierīce tiks atrasta, tā tiks parādīta kā „Lenco TT-120". Izvēlieties to un sāciet savienošanu.
5. Kad savienošana ir pabeigta, tiks parādīts „Bluetooth savienots".
6. Tagad, kad esat savienojis savu ierīci ar vinilplašu atskaņotāju, tā savienosies ar to, kad atradīsies tās darbības rādiusā, kas ir aptuveni 10 metri vai mazāk (33 pēdas vai mazāk), bez šķēršļiem.
7. Jūsu ierīce paliks savienota ar plašu atskaņotāju, ja vien jūs neizlemsiet to atvienot vai „atsavienot".

8. Lai atkārtoti izveidotu savienojumu, īsi nospiediet pogu “Pair”.

Atskaņošana ar Bluetooth

1. Nospiediet “Atpakaļ”, lai atskaņotu iepriekšējo dziesmu no jūsu Bluetooth ierīces.
2. Nospiediet „Next”, lai atskaņotu nākamo dziesmu no jūsu Bluetooth ierīces.
3. Nospiediet pogu „Atskaņot/pauzēt”, lai atskaņotu vai apturētu atskaņošanu Bluetooth ierīcē.

„Šim produktam ir Bluetooth **uztveršanas** funkcija, **taču ar to nevar pārraidīt Bluetooth signālu**: tas nozīmē, ka ar to var bezvadu veidā uztvert Bluetooth signālu no ārēja avota, piemēram, viedtālruņa.“

TT-120 uzlādēšana

Ievietojiet uzlādes kabeli DC 5V ligzdā aizmugurējā panelī. Ieslēgsies sarkana LED indikatora gaisma. Uzlāde var ilgt līdz 2 stundām. Kad akumulators ir pilnībā uzlādēts, LED indikators izslēgsies. Ja akumulatora uzlāde ir zema, režīma LED (24) mirgos.

KĀ MAIŅĀT ADATU

Lai nomainītu adatu, lūdzu, ievērojiet zemāk minētos norādījumus.

Adatas noņemšana no kasetnes

1. Uzlieciet skrūvgriezi uz adatas galiņa un spiediet uz leju, kā parādīts virzienā “A”.
2. Izņemiet stilu, velkot to uz priekšu un spiežot uz leju.

Stylus uzstādīšana

1. Turiet stylus galu un ievietojiet stylus, spiežot, kā parādīts virzienā „B”.
2. Spiediet uz stilusa uz augšu, kā parādīts virzienā „C”, līdz stils fiksējas galu pozīcijā.





Vadības tapas (iekšpus

PIEZĪMES

Lai gūtu maksimālu baudījumu no savām ierakstītajām platēm, iesakām tās tīrīt ar antistatisku drānu.

Vēlamies arī norādīt, ka tā paša iemesla dēļ adata ir periodiski jāmaina (aptuveni ik pēc 250 atskaņošanas stundām).

PADOMI LABĀKAI PLATĒTĀJA DARBĪBAI

1. Atverot vai aizverot vinilplašu atskaņotāja vāku, rīkojieties ar to uzmanīgi, satverot to vai nu pa vidu, vai pa malām.
2. Nepieskarieties adatas galam ar pirkstiem; izvairieties no adatas saskares ar vinilplašu atskaņotāja plati vai ieraksta malu.
3. Regulāri tīriet adatas galu — izmantojiet mīkstu suku, veicot kustības tikai no aizmugures uz priekšu.
4. Ja ir nepieciešams izmantot adatas tīrīšanas šķidrumu, lietojiet to ļoti taupīgi.
5. Viegli noslaukiet vinilplašu atskaņotāja korpusu ar mīkstu drānu. Vinilplašu atskaņotāja tīrīšanai izmantojiet tikai nelielu daudzumu maiga mazgāšanas līdzekļa.
6. Nekad neuzklājiet agresīvas ķimikālijas vai šķīdinātājus uz jebkuru vinilplašu atskaņotāja sistēmas daļu.

Akumulatora nomaiņa

1. Atskrūvējiet 4 skrūves uz koka vadības paneļa augšdaļas un pabīdiet paneli pa labi.

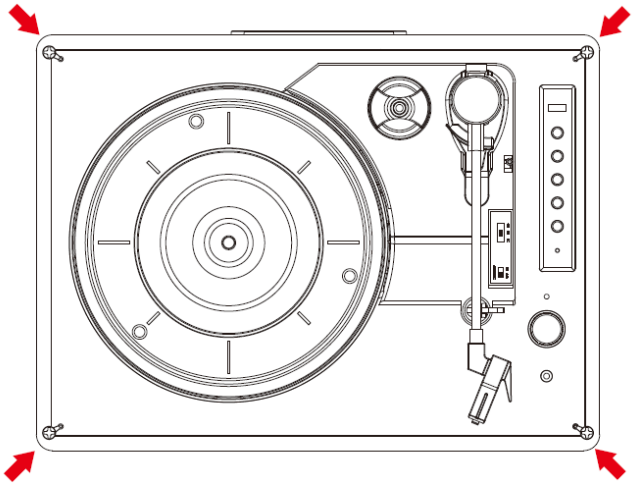

2. Pēc paneļa pabīdīšanas atskrūvējiet skrūvi, kas nostiprina akumulatoru.

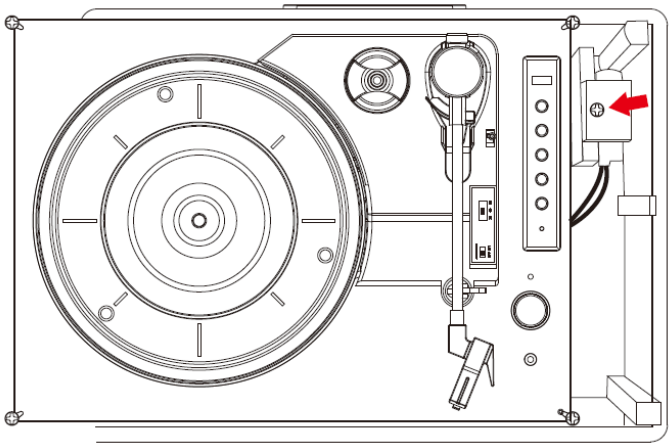

3. Atveriet akumulatoru.

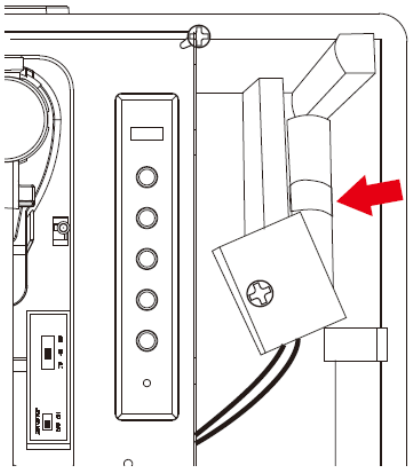

4. Atvienojiet akumulatora kabeļa savienotāju.

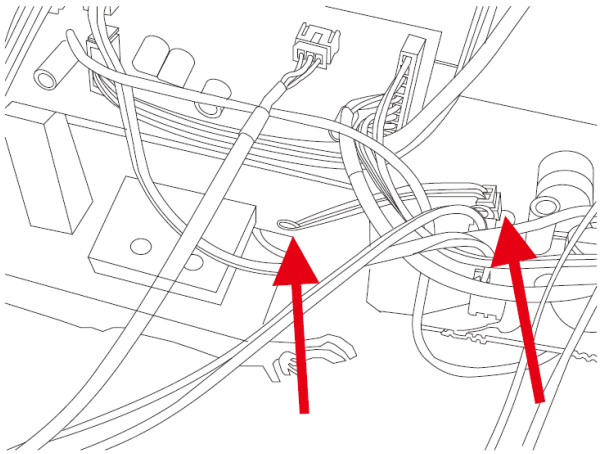

TECHNISKIE PARAMETRI

Tips	Siksnas piedziņa
piedziņas motors	DC motors
ātrums	33 1/3 apgr./min., 45 apgr./min., 78 apgr./min.
svārstības un svārstības	<0,35 %
griežamā plāksne	200 mm

kasešu galviņa	
Tips	keramiskais kasešu galviņas
Adata	0,7 mil
optimālais spiediens	6 grami
izejas signāls	300–500 mV
frekvences diapazons	, +/-20 dB
pārruna	10 dB
signāla un trokšņa attiecība (S/N)	18 dB

Vispārīgi	
Adapteris	Ieeja AC 100–240 V, 50/60 Hz, maks. 0,3 A izeja DC 5 V, 1 A
Produkts	DC 5 V, 1 A
audio izeja (line out)	300–500 mV
enerģijas patēriņš	5 W

Strāvas adapteris:	izejas spriegums 5 V līdz 1 A, ieejas spriegums 100–240 V maiņstrāva, 50/60 Hz, maksimālais strāvas patēriņš 0,3 A
Bluetooth pārošanas nosaukums:	Lenco TT-120
Austiņu ligzda:	3,5 mm
Darba temperatūra:	0 °C–40 °C
Uzglabāšanas temperatūra:	-20 °C–70 °C
Iebūvēta litija baterija:	18650/1200 mAh/3,7 V

Lādēšanas jauda:	DC 5,0 V ≥ 1500 mA
Baterijas uzlādes laiks	apmēram 2 stundas
Akumulatora darbības laiks	līdz 5 stundām vinilplašu atskaņotāja režīmā un 8 stundām Bluetooth režīmā pie 1/3 skaļuma

Sakarā ar nepārtrauktu uzlabošanu funkcijas un dizains var tikt mainīti bez iepriekšēja brīdinājuma
Strāvas padeves adapteris (tikai ES)
Izmantojiet tikai lietotāja instrukcijā norādīto strāvas padevi

Informācija	Vērtība un precizitāte
Ražotāja nosaukums vai preču zīme, komercreģistrācijas numurs un adrese	DongGuan Obelieve Electronic Co.,Ltd Huazhaoxin Industrial park B-4/F, Golden phoenix industrial zone, Fenggan town, Dongguan city, Guangdong province, Ķīna
Modeļa identifikators	0BL-0501000E
Ieejas spriegums	100 – 240 V
Ieejas maiņstrāvas frekvence	50/60 Hz
Izejas spriegums	5 V
Izejas strāva	1 A
Izejas jauda	5 W
Vidējais aktīvais efektivitātes koeficients	73,62
Enerģijas patēriņš bez slodzes	≤ 0,10

Garantija

Commaxx B.V. piedāvā servisu un garantiju saskaņā ar Eiropas tiesību aktiem, kas nozīmē, ka remonta gadījumā (gan garantijas perioda laikā, gan pēc tā) jums jāsazinās ar vietējo izplatītāju.
Svarīga piezīme: Produktus, kuriem nepieciešams remonts, nav iespējams nosūtīt tieši uz Commaxx B.V.
Svarīga piezīme: Ja šo ierīci kādā veidā atver vai piekļūst tai neoficiāls servisa centrs, garantija zaudē spēku.
Šī ierīce nav piemērota profesionālai lietošanai. Profesionālas lietošanas gadījumā visi ražotāja garantijas pienākumi tiks atcelti.

Atbrīvojums no atbildības

Programmatūras un/vai aparatūras komponentu atjauninājumi tiek veikti regulāri. Tāpēc daži no šajā dokumentācijā sniegtajiem norādījumiem, specifikācijām un attēliem var nedaudz atšķirties no jūsu konkrētās situācijas. Visi šajā rokasgrāmatā aprakstītie elementi ir paredzēti tikai ilustrācijas nolūkos un var neattiekties uz konkrētu situāciju. No šajā rokasgrāmatā sniegtā apraksta nevar izrietēt nekādas juridiskas tiesības vai prasības.

Vecās ierīces iznīcināšana

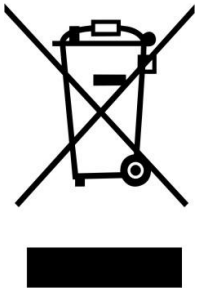

Šis simbols norāda, ka attiecīgo elektrotehnisko izstrādājumu vai bateriju Eiropā nedrīkst izmest kopā ar parastajiem sadzīves atkritumiem. Lai nodrošinātu izstrādājuma un baterijas pareizu apstrādi, lūdzu, izmetiet tos saskaņā ar visiem piemērojamiem vietējiem likumiem par elektrotehnisko iekārtu vai bateriju iznīcināšanu. Tādējādi jūs palīdzēsiet saglabāt dabas resursus un uzlabot vides aizsardzības standartus elektrotehnisko atkritumu apstrādē un iznīcināšanā (Direktīva par elektrotehnisko un elektronisko iekārtu atkritumiem).

ATBILSTĪBAS DEKLARĀCIJA

Ar šo Commaxx paziņo, ka radioiekārta [Classic Phono TT-120] atbilst Direktīvai 2014/53/ES. ES atbilstības deklarācijas pilns teksts ir pieejams šādā interneta adresē: https://doc.nedis.com/lv-lv/TT120BNWH

Tips RF	Frekvenču diapazons (MHz)	Jauda (dBm)
Bluetooth	2402–2480	<6



BRĪDINĀJUMS: Lai novērstu iespējamo dzirdes bojājumu, ilgstoši neklausieties mūziku ar augstu skaļumu.

Pakalpojumi

Lai iegūtu vairāk informācijas un saņemtu palīdzību, lūdzu, apmeklējiet www.lenco.com

Commaxx B.V. Wiebachstraat 37, 6466 NG Kerkrade, Nīderlande.

FORSIKTIG:
Bruk av kontroller eller justeringer eller utførelse av prosedyrer som ikke er spesifisert her, kan føre til farlig stråleeksponering.

FORSIKTIG

HUSK FØLGENDE INSTRUKSJONER:

1. Ikke dekk til eller blokker ventilasjonsåpningene. Når du plasserer enheten på en hylle, må du sørge for 5 cm (2”) ledig plass rundt hele enheten.
2. Installer i henhold til den medfølgende brukerhåndboken.
3. Hold enheten borte fra varmekilder som radiatorer, varmeovner, komfyrer, stearinlys og andre varmeproduserende produkter eller åpen ild. Enheten kan kun brukes i tempererte klima. Ekstremt kalde eller varme omgivelser bør unngås. Driftstemperatur mellom 0 °C og 35 °C.
4. Unngå å bruke enheten i nærheten av sterke magnetfelt.
5. Elektrostatisk utladning kan forstyrre normal bruk av denne enheten. Hvis dette skjer, må du bare tilbakestille og starte enheten på nytt i henhold til bruksanvisningen. Under filoverføring må du håndtere enheten med forsiktighet og bruke den i et miljø uten statisk elektrisitet.
6. Advarsel! Stikk aldri gjenstander inn i produktet gjennom ventilasjonsåpningene eller andre åpninger. Det går høyspenning gjennom produktet, og hvis du stikker inn en gjenstand, kan det føre til elektrisk støt og/eller kortslutning i interne deler. Av samme grunn må du ikke søle vann eller væske på produktet.
7. Ikke bruk produktet i våte eller fuktige områder, for eksempel på baderom, i kjøkken med mye damp eller i nærheten av svømmebassenger.
8. Enheten må ikke utsettes for drypp eller sprut, og sørg for at ingen gjenstander fylt med væske, for eksempel vaser, plasseres på eller i nærheten av apparatet.
9. Ikke bruk denne enheten når det kan oppstå kondens. Når enheten brukes i et varmt, fuktig rom, kan det oppstå fuktighet, vanndråper eller kondens inne i enheten, og enheten fungerer kanskje ikke som den skal; la enheten stå med strømmen slått AV i 1 eller 2 timer før du slår på strømmen: enheten bør være tørr før den får strøm.
10. Selv om denne enheten er produsert med største omhu og sjekket flere ganger før den forlater fabrikken, er det likevel mulig at det kan oppstå problemer, som med alle elektriske apparater. Hvis du merker røyk, overdreven varmeutvikling eller andre uventede fenomener, bør du umiddelbart trekke støpselet ut av stikkontakten.
11. Denne enheten må drives av en strømkilde som angitt på spesifikasjonsetiketten. Hvis du ikke er sikker på hvilken type strømforsyning som brukes i hjemmet ditt, bør du kontakte forhandleren eller det lokale kraftselskapet.
12. Hold enheten unna dyr. Noen dyr liker å bite i strømkabler.
13. Bruk en myk, tørr klut til å rengjøre enheten. Ikke bruk løsemidler eller bensinbaserte væsker. For å fjerne vanskelige flekker kan du bruke en fuktig klut med fortynnet vaskemiddel.
14. Leverandøren er ikke ansvarlig for skader eller tap av data forårsaket av funksjonsfeil, feil bruk, modifisering av enheten eller utskifting av batteri.
15. Ikke avbryt tilkoblingen mens enheten formaterer eller overfører filer. Ellers kan data bli ødelagt eller gå tapt.
16. Hvis enheten har USB-avspillingsfunksjon, bør USB-minnepinnen kobles direkte til enheten. Ikke bruk en USB-forlengelseskabel, da dette kan forårsake forstyrrelser som resulterer i tap av data.
17. Merkingsetiketten er merket på undersiden eller baksiden av enheten.
18. Denne enheten er ikke beregnet på bruk av personer (inkludert barn) med fysiske, sensoriske eller mentale funksjonshemninger, eller manglende erfaring

og kunnskap, med mindre de er under tilsyn eller har fått instruksjoner om riktig bruk av enheten av den personen som er ansvarlig for deres sikkerhet.

19. Dette produktet er kun beregnet på ikke-profesjonell bruk og ikke for kommersiell eller industriell bruk.
20. Sørg for at enheten er plassert i en stabil posisjon. Skader forårsaket av bruk av dette produktet i en ustabil posisjon, vibrasjoner eller støt, eller ved manglende overholdelse av andre advarsler eller forholdsregler i denne brukerhåndboken, dekkes ikke av garantien.
21. Fjern aldri kabinettet på denne enheten.
22. Plasser aldri denne enheten på annet elektrisk utstyr.
23. Ikke la barn få tilgang til plastposer.
24. Bruk kun tilbehør som er angitt av produsenten.
25. Overlat all service til kvalifisert servicepersonell. Service er nødvendig når enheten har blitt skadet på noen måte, for eksempel strømledningen eller støpselet, når væske har blitt sølt eller gjenstander har falt inn i enheten ( ), når enheten har blitt utsatt for regn eller fuktighet, ikke fungerer normalt eller har blitt sluppet i gulvet.
26. Langvarig eksponering for høye lyder fra personlige musikkspillere kan føre til midlertidig eller permanent hørselstap.
27. Hvis produktet leveres med strømkabel eller vekselstrømadapter:
    - Hvis det oppstår problemer, koble fra strømkabelen og kontakt kvalifisert personell for service.
    - Ikke tråkk på eller klem strømadapteren. Vær svært forsiktig, spesielt i nærheten av stikkontaktene og der kabelen kommer ut. Ikke plasser tunge gjenstander på strømadapteren, da dette kan skade den. Hold hele enheten utenfor barns rekkevidde! Hvis de leker med strømkabelen, kan de skade seg alvorlig.
    - Koble fra enheten under tordenvær eller når den ikke skal brukes over lengre tid.
    - Stikkontakten må være installert i nærheten av utstyret og være lett tilgjengelig.
    - Ikke overbelast stikkontakter eller skjøteledninger. Overbelastning kan forårsake brann eller elektrisk støt.
    - Enheter med klasse 1-konstruksjon skal kobles til en stikkontakt med jordet beskyttelsesforbindelse.
    - Enheter med klasse 2-konstruksjon krever ikke jordet tilkobling.
    - Hold alltid i støpselet når du trekker det ut av stikkontakten. Ikke trekk i strømledningen. Dette kan forårsake kortslutning.
    - Ikke bruk en skadet strømledning eller støpsel eller en løs stikkontakt. Dette kan føre til brann eller elektrisk støt.
28. Hvis produktet inneholder eller leveres med en fjernkontroll som inneholder knappcellebatterier:
    Advarsel:
    - «Ikke svelg batteriet, fare for kjemiske forbrenninger» eller tilsvarende tekst.
    - [Fjernkontrollen som følger med] Dette produktet inneholder et knappcellebatteri. Hvis batteriet svelges, kan det forårsake alvorlige indre forbrenninger på bare 2 timer og føre til døden.
    - Hold nye og brukte batterier utilgjengelig for barn.
    - Hvis batterirommet ikke lukkes ordentlig, må du slutte å bruke produktet og holde det unna barn.
    - Hvis du mistenker at batterier kan ha blitt svelget eller plassert inne i en del av kroppen, må du umiddelbart oppsøke lege.
29. Forsiktig ved bruk av batterier:
    - Fare for eksplosjon hvis batteriet skiftes ut feil. Bytt kun ut med samme eller tilsvarende type.

- Batteriet må ikke utsettes for ekstremt høye eller lave temperaturer eller lavt lufttrykk i store høyder under bruk, lagring eller transport.
- Utskifting av et batteri med en feil type kan føre til eksplosjon eller lekkasje av brennbar væske eller gass.
- Kasting av et batteri i ild eller en varm ovn, eller mekanisk knusing eller kutting av et batteri, kan føre til eksplosjon.
- Hvis et batteri blir liggende i et miljø med ekstremt høy temperatur, kan det føre til eksplosjon eller lekkasje av brennbar væske eller gass.
- Et batteri utsatt for ekstremt lavt lufttrykk, noe som kan føre til eksplosjon eller lekkasje av brennbar væske eller gass.
- Det bør tas hensyn til miljøaspektene ved avhending av batterier.

INSTALLASJON

- Pakk ut alle delene og fjern beskyttelsesmaterialet.
- Ikke koble enheten til strømnettet før du har sjekket nettspenningen og før alle andre tilkoblinger er utført.

Medfølgende tilbehør:

Brukerhåndbok

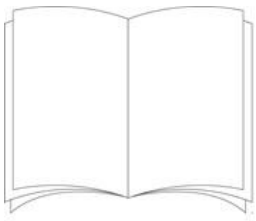

Strømadapter

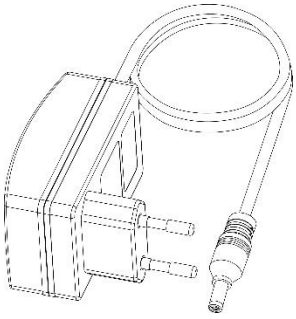

Plassering av

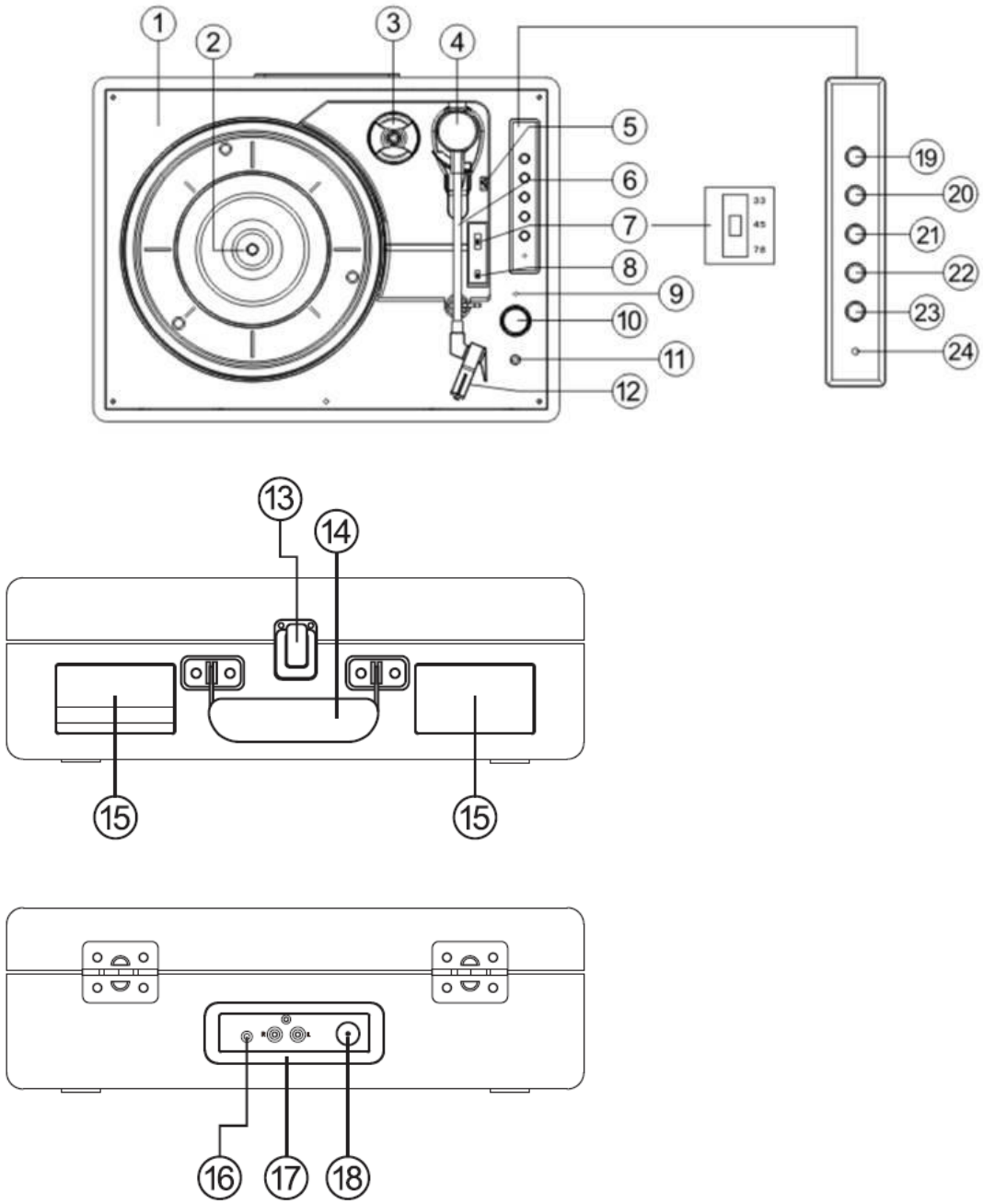

1. Platespiller
2. Platespilleraksel
3. Adapter for senterhull
4. Tonearm
5. Cueing-spak
6. Tonearmklemme
7. Hastighetsvelger

8. Bryter for automatisk stopp (hvis platen stopper før slutten av den siste sangen, sett bryteren for automatisk stopp på OFF)
9. Ladeindikator
10. Strømbryter/volumkontroll
11. Hodetelefonkontakt
12. Stylus
13. Låseknapp
14. Bærehåndtak
15. Høyttaler
16. Aux-inngang
17. Linjeutgang kanal R/L
18. DC-inngang
19. Par
20. Forrige spor
21. Neste spor
22. Spill av/pause
23. Modus
24. Modusindikator, blinker når batteriet er svakt

Modus

1. Trykk kort på «Mode» for å velge avspillingsmodus.
2. Den blå LED-lampen blinker når Bluetooth kobles til.
3. Den blå LED-lampen lyser når Bluetooth er tilkoblet
4. Den røde LED-lampen lyser når den er i platespillermodus.
5. Den grønne LED-lampen lyser når enheten er i Aux-modus.

Bruk av platespilleren

1. Plasser platespilleren på en flat, jevn overflate.
2. Sett adapterledningen inn i DC-kontakten på baksiden av kabinettet og koble adapteren til stikkontakten.
3. Før første bruk må du sørge for at kabelbåndet er fjernet fra spillerarmen.
4. Fjern nåldekselet og oppbevar det på et trygt sted for fremtidig bruk

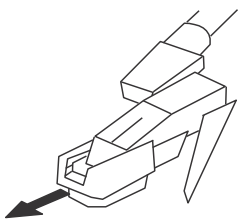

5. Sett hastighetsvelgeren til den hastigheten (33, 45 eller 78 o/min) som tilsvarer platen som skal spilles.
6. Drei volumknappen for å slå på platespilleren, og modusindikatoren vil lyse rødt
7. Legg en plate på platespillerens spindel og løsne tonearmen
8. Bruk spaken til å løfte tonearmen og flytt armen slik at nålen plasseres like innenfor kanten av platen eller på linje med starten av sporet som skal spilles.
9. Senk armen sakte, og etter et kort øyeblikk vil platen begynne å spille
10. Juster volumet til ønsket nivå ved å dreie på volumknappen.
11. Når platen er ferdigspilt, vil platespilleren stoppe
12. Bruk spaken igjen for å løfte tonearmen (platespilleren vil begynne å rotere igjen), flytt den tilbake til klipsen og senk den ned i holderen. Platespilleren vil stoppe.
13. Fest tonearmen med klemmen og sett på nåldekselet igjen etter bruk og alltid før du flytter platespilleren
14. For å slå av platespilleren når som helst, løft tonearmen fra platen og vri volumknappen helt mot klokken.

Merk
Noen plater har større senterhull, og det kan være nødvendig å montere senterhulladapteren på platespillerens aksel før du legger platen på platespilleren. Sett alltid på nåldekselet igjen og fest tonearmen med klipsen før du flytter platespilleren.

ADVARSEL: Hvis platen slutter å rotere før slutten av den siste sangen (ikke alle plater er like), sett da AUTO/STOP-velgeren (8) på OFF.

Bruk med eksternt utstyr

1. Eksternt analogt lydutstyr kan kobles til og forsterkes via platespilleren
2. Koble tilleggsutstyret til LINE IN-kontakten ved hjelp av en 3,5 mm-kabel (kabel medfølger ikke).
3. Trykk på avspillingsknappen på tilleggsutstyret og bruk sporstyringene som vanlig på tilleggsutstyret
4. Volumet kan justeres ved hjelp av volumknappen på platespilleren eller kontrollene på den tilkoblede eksterne enheten.
5. For å slå av enheten når som helst, vri volumknappen helt mot klokken

Bruk av hodetelefoner (ikke inkludert)

Det er montert en stereohodetelefonkontakt slik at platespilleren kan brukes uten å forstyrre andre. Koble hodetelefonene til kontakten merket «headphone» nær volumknappen, og juster lydvolumet til ønsket nivå. For høyt lydtrykk fra øretelefoner og hodetelefoner kan føre til hørselstap. Høyttalerne på platespilleren fungerer ikke når øretelefoner er koblet til.

Koble platespilleren til eksterne høyttalere

Når du kobler platespilleren til eksterne høyttalere (via en passende forsterker)
Bruk en kabel med to phono-kontakter (ikke inkludert) for å koble RCA-utgangene til Audio in-kontakten på forsterkeren. Sørg for at de røde pluggene settes inn i de røde kontaktene og de hvite i de hvite.

Bruk med Bluetooth-enhet

Kontroller at platespilleren er i Bluetooth-modus. Hvis du ikke allerede er i Bluetooth-modus, trykk kort på Mode-knappen til du er i Bluetooth-modus (blå LED lyser). Den vil begynne å søke etter Bluetooth-enheter (blå LED blinker under paring).

I Bluetooth-modus:

1. Enheten din vil søke etter Bluetooth.
2. På enheten (f.eks. iPhone/iPad/Android/annen telefon/nettbrett/datamaskin) slår du på Bluetooth-tilkoblingen og sørger for at den er «synlig».

Merk: Se om nødvendig bruksanvisningen for enheten din for å legge til eller konfigurere Bluetooth.

3. Velg «Legg til ny enhet» om nødvendig.

Merk: Noen produkter søker automatisk etter en ny enhet, og derfor er ikke alternativet «Legg til ny enhet» tilgjengelig.

4. Når enheten er funnet, vises den som «Lenco TT-120». Velg den og start paringen.
5. Når paringen er fullført, vises «Bluetooth tilkoblet».
6. Nå som du har paret enheten din med platespilleren, vil den koble seg til den når den er innenfor rekkevidde, som er omtrent 10 meter eller mindre (33 fot eller mindre), i fri sikt.
7. Enheten din vil forbli paret med platespilleren med mindre du bestemmer deg for å koble den fra eller «oppheve paringen».
8. Du kan trykke kort på «Pair» for å koble til på nytt.

Spille av via Bluetooth

1. Trykk på «Back» for å gå til forrige spor på Bluetooth-enheten din.
2. Trykk på «Next» for å gå til neste spor på Bluetooth-enheten din.
3. Trykk på «Spill av/pause» for å spille av eller sette på pause på Bluetooth-enheten din.

«Dette produktet har en Bluetooth-mottaksfunksjon, men **du kan ikke sende Bluetooth-lyd med det**: Det betyr at du kan motta et Bluetooth-lydsignal trådløst fra en ekstern kilde, for eksempel en smarttelefon.»

Lading av TT-120

Sett en ladekabel inn i DC 5V-kontakten på bakpanelet. Den røde LED-indikatoren vil lyse. Ladingen kan ta opptil 2 timer. Når batteriet er fulladet, vil LED-indikatoren slukke. Når batteriet er lavt, vil modus-LED-en (24) blinke.

SÅNN BYTTER DU NÅLEN

For å skifte nålen, se instruksjonene nedenfor.

Fjerne nålen fra patronen

1. Plasser en skrutrekker på spissen av pennen og trykk nedover som vist i retning «A».
2. Fjern pennen ved å trekke den fremover og skyve den nedover.

Montering av pennen

1. Hold spissen av pennen og sett den inn ved å trykke som vist i retning «B».
2. Skyv pennen oppover som vist i retning «C» til pennen låses i spissposisjon.





Føringspinner

MERKNADER

Vi anbefaler at du rengjør platene dine med en antistatisk klut for å få mest mulig glede av dem.

Vi vil også påpeke at av samme grunn bør nålen byttes ut med jevne mellomrom (omtrent hver 250. avspillingstime)

TIPS FOR BEDRE PLATESPILLERPRESTASJON

1. Når du åpner eller lukker dekselet på platespilleren, må du håndtere det forsiktig ved å ta tak i midten eller på hver side.

2. Ikke berør nålespissen med fingrene; unngå å støte nålen mot plateskiven eller kanten av platen.
3. Rengjør nålespissen regelmessig – bruk en myk børste og beveg den kun «bakover».
4. Hvis du må bruke en nålerengjøringsvæske, bruk den svært sparsomt.
5. Tørk forsiktig av platespillerens kabinett med en myk klut. Bruk kun en liten mengde mildt vaskemiddel til å rengjøre platespilleren.
6. Bruk aldri sterke kjemikalier eller løsemidler på noen del av platespillersystemet.

Batteribytte

1. Skru ut de 4 skruene på toppen av trepanelet, og skyv panelet til høyre.

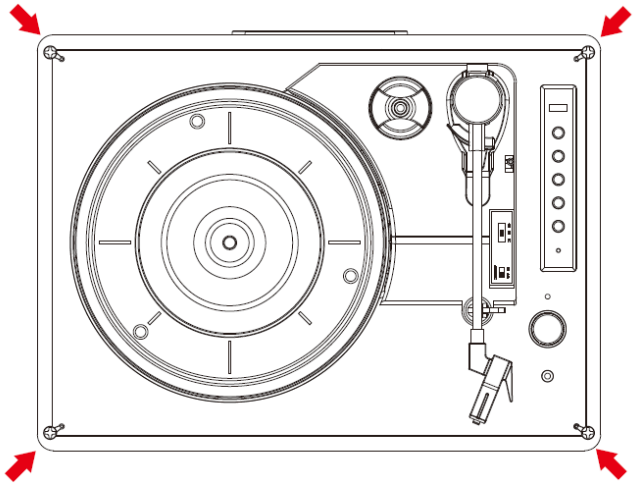

2. Når du har flyttet panelet, skru ut skruen som holder batteriet på plass.

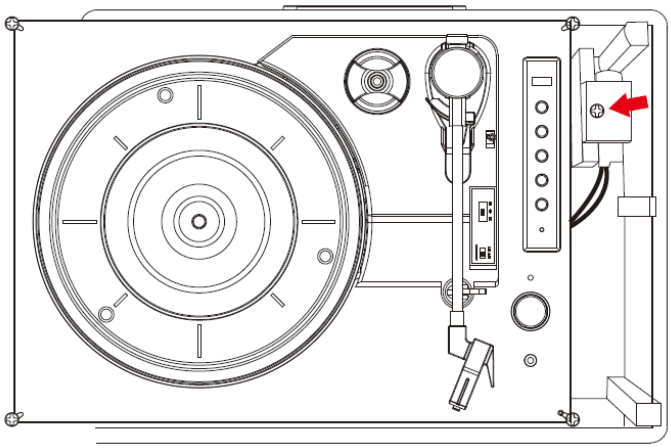

3. Få tilgang til batteriet.

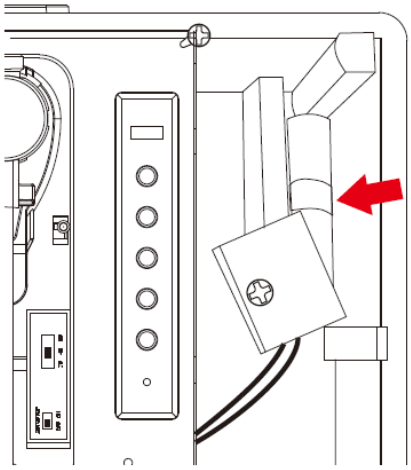

4. Koble fra batteriets kabelkontakt.

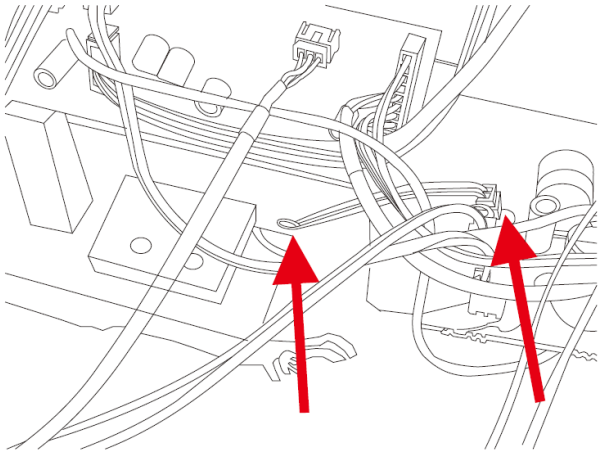

SPESIFIKASJONER

Type	Remdrift
Drivmotor	DC-motor
hastighet	33 1/3 o/min, 45 o/min, 78 o/min
wow og flutter	<0,35 %
plateskive	200 mm

pickup	
Type	keramisk pickup
Nål	0,7 mil

optimal sporingskraft	6 gram
utgang	300–500 mV
frekvensrespons	, +/-20 dB
kryssforstyrrelse	10 dB
signal-støyforhold (S/N)	18 dB

Generelt

Strømadapter	Inngang AC 100–240 V, 50/60 Hz, maks. 0,3 A utgang DC 5 V, 1 A
produkt	DC 5 V, 1 A
lydutgang (line out)	300–500 mV
strømforbruk	5 W

Strømadapter:	Utgang DC 5 V 1 A Inngang AC 100–240 V, 50/60 Hz, maks. 0,3 A
Bluetooth-paringsnavn:	Lenco TT-120
Hodetelefonkontakt:	3,5 mm
Driftstemperatur:	0 °C–40 °C
Oppbevaringstemperatur:	-20 °C til 70 °C
Innebygd litiumbatteri:	18650/1200 mAh/3,7 V
Ladestrøm:	DC 5,0 V ≥ 1500 mA
Ladetid	ca. 2 timer
Batteriets spilletid	opptil 5 timer i platespillermodus og 8 timer i Bluetooth-modus ved 1/3 volum

På grunn av kontinuerlig utvikling kan funksjoner og design endres uten forvarsel
Strømadapter (kun for EU)
Bruk kun strømforsyningen som er oppgitt i bruksanvisningen

Informasjon	Verdier og nøyaktighet

Produsentens navn eller varemerke, handelsregistrering og adresse	DongGuan Obelieve Electronic Co., Ltd Huazhaoxin Industrial park B-4/F, Golden phoenix industrial zone, Fenggan town, Dongguan city, Guangdong-provinsen, Kina
Modellidentifikator	0BL-0501000E
Inngangsspenning	100 – 240 V
Inngangsfrekvens	50/60 Hz
Utgangsspenning	5 V
Utgangsstrøm	1 A
Utgangseffekt	5 W
Gjennomsnittlig effektivitet	73,62
Strømforbruk uten belastning	≤ 0,10

Garanti

Commaxx B.V. tilbyr service og garanti i henhold til europeisk lovgivning, noe som betyr at du ved reparasjoner (både under og etter garantiperioden) bør kontakte din lokale forhandler.

Viktig merknad: Det er ikke mulig å sende produkter som trenger reparasjon direkte til Commaxx B.V.

Viktig merknad: Hvis denne enheten åpnes eller håndteres av et uautorisert servicesenter på noen måte, utløper garantien.

Denne enheten er ikke egnet for profesjonell bruk. Ved profesjonell bruk bortfaller alle produsentens garantiforpliktelser.

Ansvarsfraskrivelse

Oppdateringer av fastvare og/eller maskinvarekomponenter gjøres regelmessig. Derfor kan noen av instruksjonene, spesifikasjonene og bildene i denne dokumentasjonen avvike noe fra din spesifikke situasjon. Alle elementer beskrevet i denne veiledningen er kun ment som illustrasjon og gjelder kanskje ikke for din spesifikke situasjon. Ingen juridiske rettigheter eller krav kan oppnås fra beskrivelsen i denne håndboken.

Avhending av den gamle enheten

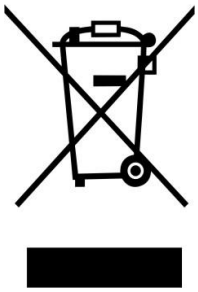

Dette symbolet indikerer at det aktuelle elektriske produktet eller batteriet ikke skal kastes som vanlig husholdningsavfall i Europa. For å sikre korrekt avfallshåndtering av produktet og batteriet, må du kaste dem i henhold til gjeldende lokale lover og krav for avhending av elektrisk utstyr eller batterier. Ved å gjøre dette bidrar du til å bevare naturressurser og forbedre miljøvernstandardene for behandling og avhending av elektrisk avfall (direktivet om avfall fra elektrisk og elektronisk utstyr).

SAMSVARSERKLÆRING

Commaxx erklærer herved at radioutstyret av typen [Classic Phono TT-120] er i samsvar med direktiv 2014/53/EU. Den fullstendige teksten til EUs samsvarserklæring er tilgjengelig på følgende internettadresse: https://doc.nedis.com/no-no/TT120BNWH

Type RF	Frekvensområde (MHz)	Effekt (dBm)
Bluetooth	2402–2480	<6



ADVARSEL: For å unngå mulig hørselsskade, må du ikke lytte på høyt volum i lange perioder.

Service

For mer informasjon og kundestøtte, vennligst besøk www.lenco.com

Commaxx B.V. Wiebachstraat 37, 6466 NG Kerkrade, Nederland.

UWAGA:
Korzystanie z elementów sterujących lub regulacyjnych lub wykonywanie procedur innych niż określone w niniejszym dokumencie może skutkować niebezpiecznym narażeniem na promieniowanie.

ŚRODKI OSTROŻNOŚCI PRZED UŻYCIEM

NALEŻY PAMIĘTAĆ O NASTĘPUJĄCYCH INSTRUKCJACH:

1. Nie należy zakrywać ani blokować żadnych otworów wentylacyjnych. Umieszczając urządzenie na półce, należy pozostawić 5 cm (2”) wolnej przestrzeni wokół całego urządzenia.
2. Zainstaluj urządzenie zgodnie z dołączoną instrukcją obsługi.
3. Trzymaj urządzenie z dala od źródeł ciepła, takich jak grzejniki, piece, kominki, świece i inne produkty wytwarzające ciepło lub otwarte płomienie. Urządzenie może być używane wyłącznie w umiarkowanych warunkach klimatycznych. Należy unikać środowisk o ekstremalnie niskich lub wysokich temperaturach. Temperatura pracy wynosi od 0° do 35°C.
4. Należy unikać używania urządzenia w pobliżu silnych pól magnetycznych.
5. Wyładowania elektrostatyczne mogą zakłócać normalne działanie urządzenia. W takim przypadku wystarczy zresetować i ponownie uruchomić urządzenie zgodnie z instrukcją obsługi. Podczas przesyłania plików należy obchodzić się z urządzeniem ostrożnie i pracować w środowisku wolnym od wyładowań elektrostatycznych.
6. Ostrzeżenie! Nigdy nie wkładaj żadnych przedmiotów do urządzenia przez otwory wentylacyjne lub inne otwory. Przez urządzenie przepływa wysokie napięcie, a włożenie przedmiotu może spowodować porażenie prądem i/lub zwarcie wewnętrznych części. Z tego samego powodu nie wylewaj wody ani innych płynów na urządzenie.
7. Nie używaj w wilgotnych lub mokrych miejscach, takich jak łazienki, kuchnie pełne pary lub w pobliżu basenów.
8. Urządzenie nie powinno być narażone na kapanie lub rozpryskiwanie wody. Należy upewnić się, że na urządzeniu lub w jego pobliżu nie znajdują się przedmioty wypełnione płynami, takie jak wazony.
9. Nie używać tego urządzenia, gdy może wystąpić kondensacja. Gdy urządzenie jest używane w ciepłym, wilgotnym pomieszczeniu, wewnątrz urządzenia mogą pojawić się krople wody lub kondensacja, co może spowodować nieprawidłowe działanie urządzenia; przed włączeniem zasilania należy pozostawić urządzenie wyłączone na 1 lub 2 godziny: urządzenie powinno być suche przed podłączeniem zasilania.
10. Chociaż urządzenie to zostało wyprodukowane z najwyższą starannością i kilkakrotnie sprawdzone przed opuszczeniem fabryki, nadal istnieje możliwość wystąpienia problemów, tak jak w przypadku wszystkich urządzeń elektrycznych. W przypadku zauważenia dymu, nadmiernego nagrzewania się lub innych nieoczekiwanych zjawisk, należy natychmiast odłączyć wtyczkę od gniazdka zasilania.
11. Urządzenie to musi być zasilane z źródła energii zgodnego z informacjami podanymi na etykiecie technicznej. Jeśli nie masz pewności co do rodzaju zasilania w Twoim domu, skonsultuj się ze sprzedawcą lub lokalnym dostawcą energii elektrycznej.
12. Trzymaj z dala od zwierząt. Niektóre zwierzęta lubią gryźć przewody zasilające.
13. Do czyszczenia urządzenia używaj miękkiej, suchej ściereczki. Nie używaj rozpuszczalników ani płynów na bazie benzyny. Aby usunąć uporczywe plamy, możesz użyć wilgotnej ściereczki z rozcieńczonym detergentem.
14. Dostawca nie ponosi odpowiedzialności za uszkodzenia lub utratę danych spowodowane nieprawidłowym działaniem, niewłaściwym użytkowaniem, modyfikacją urządzenia lub wymianą baterii.

15. Nie należy przerywać połączenia podczas formatowania urządzenia lub przesyłania plików. W przeciwnym razie dane mogą ulec uszkodzeniu lub utracie.
16. Jeśli urządzenie posiada funkcję odtwarzania z pamięci USB, pamięć USB należy podłączyć bezpośrednio do urządzenia. Nie należy używać przedłużacza USB, ponieważ może to spowodować zakłócenia prowadzące do utraty danych.
17. Etykieta znamionowa została umieszczona na spodzie lub tylnym panelu urządzenia.
18. Urządzenie to nie jest przeznaczone do użytku przez osoby (w tym dzieci) z niepełnosprawnością fizyczną, sensoryczną lub umysłową, a także osoby o ograniczonym doświadczeniu i wiedzy, chyba że znajdują się pod nadzorem lub otrzymały instrukcje dotyczące prawidłowego użytkowania urządzenia od osoby odpowiedzialnej za ich bezpieczeństwo.
19. Ten produkt jest przeznaczony wyłącznie do użytku nieprofesjonalnego, a nie do użytku komercyjnego lub przemysłowego.
20. Należy upewnić się, że urządzenie jest ustawione w stabilnej pozycji. Uszkodzenia spowodowane używaniem tego produktu w niestabilnej pozycji, wibracjami lub wstrząsami lub nieprzestrzeganiem innych ostrzeżeń lub środków ostrożności zawartych w niniejszej instrukcji obsługi nie są objęte gwarancją.
21. Nigdy nie zdejmuj obudowy tego urządzenia.
22. Nigdy nie należy umieszczać tego urządzenia na innym sprzęcie elektrycznym.
23. Nie należy pozostawiać plastikowych torebek w zasięgu dzieci.
24. Należy używać wyłącznie osprzętu/akcesoriów określonych przez producenta.
25. Wszelkie naprawy należy powierzać wykwalifikowanemu personelowi serwisowemu. Naprawa jest konieczna, gdy urządzenie uległo jakiemukolwiek uszkodzeniu, np. przewodu zasilającego lub wtyczki, gdy do urządzenia dostała się ciecz lub wpadły do niego przedmioty , gdy urządzenie zostało narażone na działanie deszczu lub wilgoci, nie działa prawidłowo lub zostało upuszczone.
26. Długotrwałe narażenie na głośne dźwięki z osobistych odtwarzaczy muzycznych może prowadzić do tymczasowej lub trwałej utraty słuchu.
27. Jeśli produkt jest dostarczany z kablem zasilającym lub zasilaczem sieciowym:
    - W razie jakichkolwiek problemów należy odłączyć przewód zasilający i zlecić serwis wykwalifikowanemu personelowi.
    - Nie należy nadepnąć na zasilacz ani go przycisnąć. Należy zachować szczególną ostrożność w pobliżu wtyczek i miejsca wyjścia kabla. Nie należy kłaść ciężkich przedmiotów na zasilaczu, ponieważ może to spowodować jego uszkodzenie. Całe urządzenie należy przechowywać poza zasięgiem dzieci! Bawiąc się kablem zasilającym, mogą one poważnie się zranić.
    - Odłącz urządzenie od zasilania podczas burzy z piorunami lub gdy nie jest używane przez dłuższy czas.
    - Gniazdko musi być zainstalowane w pobliżu sprzętu i musi być łatwo dostępne.
    - Nie należy przeciążać gniazdek sieciowych ani przedłużaczy. Przeciążenie może spowodować pożar lub porażenie prądem.
    - Urządzenia o konstrukcji klasy 1 powinny być podłączone do gniazdka z uziemieniem ochronnym.
    - Urządzenia klasy 2 nie wymagają uziemienia.
    - Zawsze trzymaj wtyczkę, wyjmując ją z gniazdka zasilania. Nie ciągnij za przewód zasilający. Może to spowodować zwarcie.
    - Nie należy używać uszkodzonego przewodu zasilającego lub wtyczki ani luźnego gniazdka. Może to spowodować pożar lub porażenie prądem.
28. Jeśli produkt zawiera lub jest dostarczany z pilotem zawierającym baterie pastylkowe/ogniwkowe:
    Ostrzeżenie:
    - „Nie połykać baterii, ryzyko oparzeń chemicznych” lub równoważny napis.
    - [Pilot dostarczony wraz z] tym produktem zawiera baterię pastylkową. W przypadku połknięcia baterii może dojść do poważnych oparzeń wewnętrznych w ciągu zaledwie 2 godzin, co może prowadzić do śmierci.

- Nowe i zużyte baterie należy przechowywać w miejscu niedostępnym dla dzieci.
- Jeśli komora baterii nie zamyka się prawidłowo, należy zaprzestać użytkowania produktu i trzymać go z dala od dzieci.
- Jeśli istnieje podejrzenie, że baterie zostały połknięte lub umieszczone w jakiejkolwiek części ciała, należy natychmiast zgłosić się do lekarza.

29. Ostrzeżenie dotyczące użytkowania baterii:
    - Nieprawidłowa wymiana baterii grozi wybuchem. Wymieniaj wyłącznie na baterie tego samego lub równoważnego typu.
    - Baterii nie wolno narażać na działanie wysokich lub niskich ekstremalnych temperatur ani niskiego ciśnienia powietrza na dużych wysokościach podczas użytkowania, przechowywania lub transportu.
    - Wymiana baterii na baterię niewłaściwego typu może spowodować wybuch lub wyciek łatwopalnej cieczy lub gazu.
    - Wyrzucanie baterii do ognia lub gorącego piekarnika, a także mechaniczne zgniatanie lub cięcie baterii może spowodować wybuch.
    - Pozostawienie baterii w otoczeniu o bardzo wysokiej temperaturze może spowodować wybuch lub wyciek łatwopalnej cieczy lub gazu.
    - Narażenie akumulatora na działanie bardzo niskiego ciśnienia powietrza, co może spowodować wybuch lub wyciek łatwopalnej cieczy lub gazu.
    - Należy zwrócić uwagę na aspekty środowiskowe związane z utylizacją akumulatora.

INSTALACJA

- Rozpakować wszystkie części i usunąć materiały ochronne.
- Nie podłączać urządzenia do sieci zasilającej przed sprawdzeniem napięcia sieciowego i wykonaniem wszystkich pozostałych połączeń.

Dołączone akcesoria:

Instrukcja obsługi

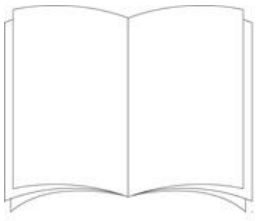

Zasilacz

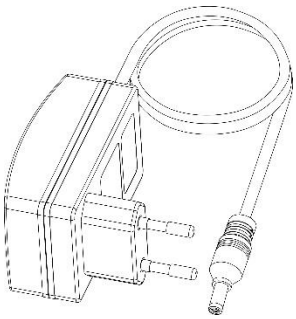

Rozmieszczenie elementów

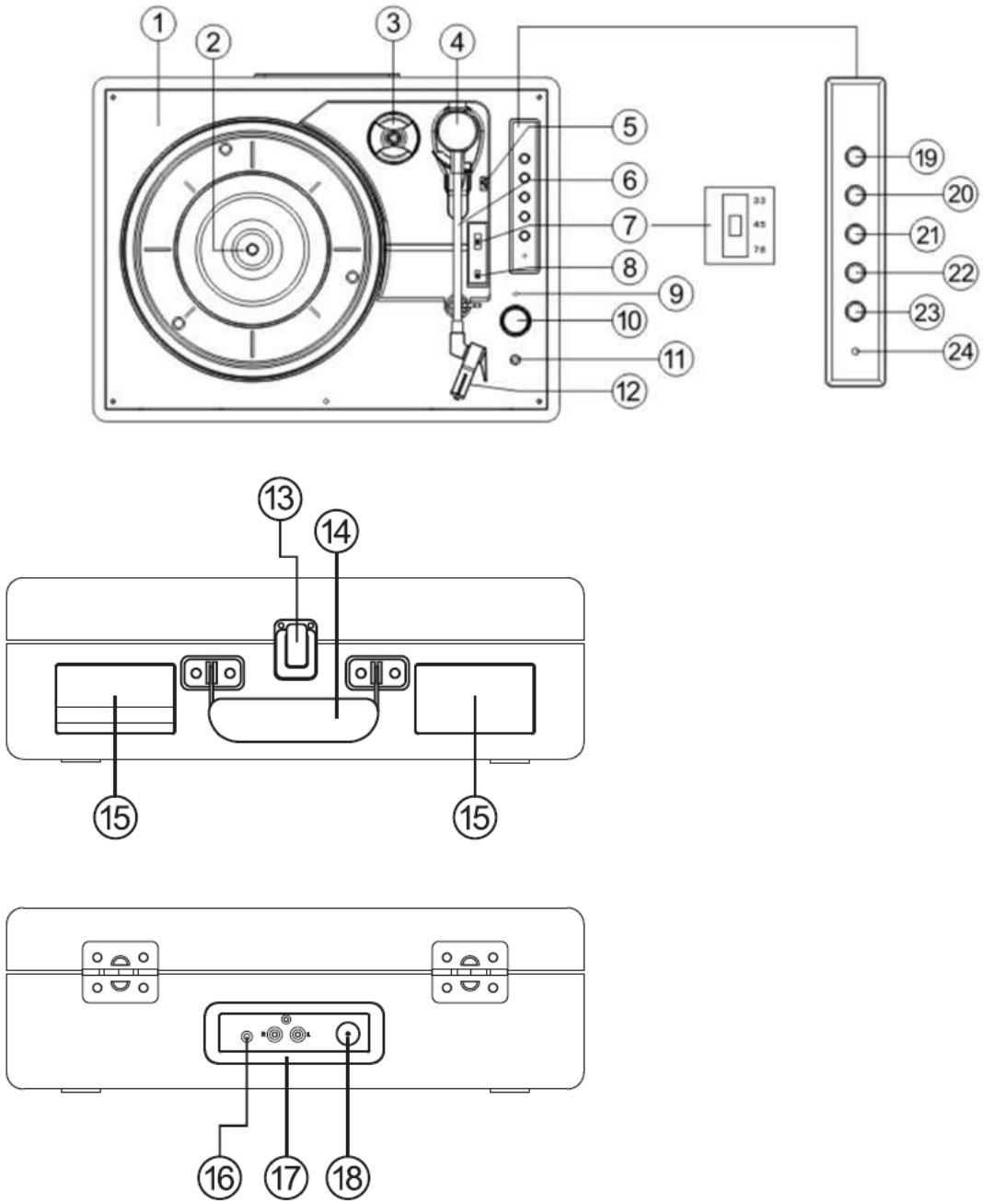

1. Talerz gramofonu
2. Wałek gramofonu
3. Adapter otworu centralnego
4. Ramię gramofonowe
5. Dźwignia cueingowa
6. Zacisk ramienia gramofonowego
7. Przełącznik prędkości obrotowej

8. Przełącznik automatycznego zatrzymania (jeśli płyta zatrzyma się przed końcem ostatniego utworu, należy przełączyć automatyczne zatrzymanie w pozycję OFF)
9. Wskaźnik naładowania
10. Przełącznik zasilania / Regulacja głośności
11. Gniazdo słuchawkowe
12. Rysik
13. Zatrzask blokujący
14. Uchwyt do przenoszenia
15. Głośnik
16. Gniazdo Aux
17. Wyjście liniowe kanał R/L
18. Gniazdo wejścia DC
19. Para
20. Poprzedni utwór
21. Następny utwór
22. Odtwarzaj/wstrzymaj
23. Tryb
24. Wskaźnik trybu pracy, miga, gdy poziom naładowania baterii jest niski

Tryb

1. Krótkie naciśnięcie przycisku „Mode" pozwala wybrać tryb odtwarzania.
2. Podczas parowania Bluetooth miga niebieska dioda LED.
3. Niebieska dioda LED będzie świecić, gdy połączenie Bluetooth zostanie nawiązane
4. Czerwona dioda LED będzie świecić w trybie gramofonu.
5. Zielona dioda LED będzie świecić, gdy urządzenie jest w trybie Aux in.

Korzystanie z gramofonu

1. Umieść obudowę gramofonu na płaskiej, równej powierzchni.
2. Podłącz przewód zasilacza do gniazda DC z tyłu obudowy i podłącz zasilacz do gniazdka sieciowego.
3. Przed pierwszym użyciem upewnij się, że opaska zaciskowa została zdjęta z ramienia odtwarzacza.
4. Zdejmij osłonę igły i przechowuj ją w bezpiecznym miejscu do wykorzystania w przyszłości

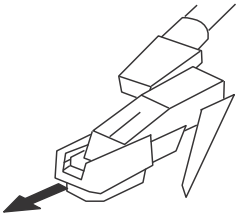

5. Ustaw selektor prędkości na prędkość (33, 45 lub 78 obr./min) odpowiadającą odtwarzanej płycie.
6. Przekręć pokrętło głośności, aby włączyć gramofon, a wskaźnik trybu zaświeci się na czerwono
7. Umieść płytę na trzpieniu gramofonu i odblokuj ramię gramofonu
8. Użyj dźwigni podnoszenia, aby podnieść ramię gramofonu, a następnie przesuń je tak, aby igła znalazła się tuż przy krawędzi płyty lub była wyrównana z początkiem odtwarzanego utworu.
9. Powoli opuść ramię, a po krótkiej chwili płyta zacznie grać
10. Ustaw żądany poziom głośności, obracając pokrętło regulacji głośności.
11. Po dotarciu do końca płyty gramofon zatrzyma się
12. Ponownie użyj dźwigni, aby podnieść ramię gramofonu (gramofon zacznie się ponownie obracać), przesuń je z powrotem do zatrzasku i opuść na podstawkę. Gramofon się zatrzyma.
13. Zabezpiecz ramię gramofonu za pomocą zacisku i załóż osłonę igły po użyciu oraz zawsze przed przeniesieniem gramofonu
14. Aby wyłączyć gramofon w dowolnym momencie, podnieś ramię gramofonu z płyty i obróć pokrętło głośności do oporu w lewo.

Uwaga
Niektóre płyty mają większy otwór centralny i może być konieczne zamontowanie adaptera otworu centralnego na wałku gramofonu przed umieszczeniem płyty na talerzu. Zawsze zakładaj osłonę igły i zabezpiecz ramię gramofonu za pomocą zacisku przed przemieszczaniem gramofonu.

OSTRZEŻENIE: jeśli płyta przestaje się obracać przed końcem ostatniego utworu (nie wszystkie płyty są takie same), należy ustawić przełącznik AUTO/STOP (8) w pozycji OFF.

Korzystanie z urządzenia pomocniczego

1. Dodatkowy sprzęt audio analogowy można podłączyć i wzmocnić za pośrednictwem gramofonu

2. Podłącz sprzęt pomocniczy za pomocą kabla z wtykiem 3,5 mm (kabel nie wchodzi w skład zestawu) do gniazda LINE IN.
3. Naciśnij przycisk odtwarzania na sprzęcie pomocniczym i korzystaj z elementów sterujących utworami w zwykły sposób na urządzeniu pomocniczym
4. Głośność można regulować za pomocą pokrętła głośności na gramofonie lub elementów sterujących na podłączonym urządzeniu dodatkowym.
5. Aby wyłączyć urządzenie w dowolnym momencie, należy obrócić pokrętło głośności do oporu w lewo

Korzystanie ze słuchawek (nie wchodzą w skład zestawu)
Urządzenie jest wyposażone w gniazdo słuchawkowe stereo, dzięki czemu można korzystać z gramofonu bez przeszkadzania innym. Podłącz słuchawki do gniazda oznaczonego symbolem słuchawek w pobliżu pokrętła głośności i ustaw głośność na wybranym poziomie. Nadmierne ciśnienie akustyczne ze słuchawek dousznych i nausznych może spowodować utratę słuchu. Głośniki gramofonu nie będą działać, gdy podłączone są słuchawki.

Podłączanie gramofonu do zewnętrznych głośników
Podłączanie gramofonu do zewnętrznych głośników (przez odpowiedni wzmacniacz)
Użyj przewodu typu twin phono do twin phono (nie wchodzi w skład zestawu), aby podłączyć gniazda wyjściowe RCA do wejścia audio wzmacniacza. Upewnij się, że czerwone wtyki są włożone do czerwonych gniazd, a białe do białych.

Korzystanie z urządzenia Bluetooth

Sprawdź, czy gramofon jest w trybie Bluetooth. Jeśli nie jesteś jeszcze w trybie Bluetooth, naciśnij krótko przycisk Mode, aż przejdziesz do trybu Bluetooth (zaświeci się niebieska dioda LED). Urządzenie rozpocznie wyszukiwanie urządzeń Bluetooth (niebieska dioda LED miga podczas parowania).

W trybie Bluetooth:

1. Urządzenie rozpocznie wyszukiwanie sieci Bluetooth.
2. Na urządzeniu (np. iPhone/iPad/Android/inny telefon/tablet/komputer) włącz łączność Bluetooth i upewnij się, że jest ono „widoczne”.

Uwaga: W razie potrzeby zapoznaj się z instrukcją obsługi urządzenia, aby dodać lub skonfigurować Bluetooth.

3. W razie potrzeby wybierz opcję „Dodaj nowe urządzenie”.

Uwaga: Niektóre produkty automatycznie wyszukują nowe urządzenia, dlatego opcja „Dodaj nowe urządzenie” może być niedostępna.

4. Po znalezieniu urządzenie zostanie wyświetlone jako „Lenco TT-120”. Wybierz je i rozpocznij parowanie.
5. Po zakończeniu parowania pojawi się komunikat „Bluetooth Connected”.
6. Teraz, gdy urządzenie zostało sparowane z gramofonem, połączy się z nim, gdy znajdzie się w zasięgu, który wynosi około 10 metrów lub mniej (33 stopy lub mniej), w linii wzroku.
7. Urządzenie pozostanie sparowane z gramofonem, chyba że zdecydujesz się je odłączyć lub „rozparować”.
8. Możesz krótko nacisnąć przycisk „Pair”, aby ponownie nawiązać połączenie.

Odtwarzanie przez Bluetooth

1. Naciśnij przycisk „Back”, aby przejść do poprzedniego utworu na urządzeniu Bluetooth.
2. Naciśnij przycisk „Dalej”, aby przejść do następnego utworu na urządzeniu Bluetooth.
3. Naciśnij przycisk „Odtwarzaj/wstrzymaj”, aby odtworzyć lub wstrzymać odtwarzanie na urządzeniu Bluetooth.

„Ten produkt posiada funkcję **odbioru sygnału** Bluetooth, **ale nie umożliwia przesyłania dźwięku przez Bluetooth**: oznacza to, że można bezprzewodowo odbierać sygnał dźwiękowy Bluetooth z zewnętrznego źródła, takiego jak smartfon”.

Ładowanie TT-120

Podłącz kabel ładujący do gniazda DC 5V na tylnym panelu. Zapali się czerwona dioda LED. Ładowanie może trwać do 2 godzin. Gdy bateria jest w pełni naładowana, dioda LED zgaśnie. Gdy poziom naładowania baterii jest niski, dioda LED trybu (24) zacznie migać.

JAK WYMIENIĆ IGŁĘ

Aby wymienić igłę, zapoznaj się z poniższą instrukcją.

Wyjmowanie igły z wkładu

1. Umieść śrubokręt na końcówce igły i naciśnij w dół zgodnie z kierunkiem „A”.
2. Wyjmij rysik, pociągając go do przodu i naciskając w dół.

Instalowanie rysika

1. Trzymając końcówkę rysika, wsuń go, naciskając zgodnie z kierunkiem „B”.
2. Pchnij rysik do góry zgodnie z kierunkiem „C”, aż rysik zablokuje się w pozycji końcówki.





Sworznie prowadzące

UWAGI

Zalecamy czyszczenie płyt za pomocą ściereczki antystatycznej, aby w pełni cieszyć się ich brzmieniem.

Z tego samego powodu zalecamy również okresową wymianę igły (około co 250 godzin odtwarzania).

WSKAZÓWKI DOTYCZĄCE POPRAWY DZIAŁANIA GRAMOFONU

1. Podczas otwierania lub zamykania pokrywy gramofonu należy obchodzić się z nią delikatnie, chwytając ją pośrodku lub po bokach.
2. Nie należy dotykać końcówki igły palcami; należy unikać uderzania igłą o talerz gramofonu lub krawędź płyty.
3. Często czyść końcówkę igły – używaj miękkiej szczoteczki, wykonując ruchy wyłącznie od tyłu do przodu.
4. Jeśli konieczne jest użycie płynu do czyszczenia igły, należy go stosować bardzo oszczędnie.
5. Delikatnie przetrzyj obudowę gramofonu miękką ściereczką. Do czyszczenia gramofonu używaj tylko niewielkiej ilości łagodnego detergentu.
6. Nigdy nie stosuj agresywnych środków chemicznych ani rozpuszczalników na żadnej części systemu gramofonowego.

Wymiana akumulatora

1. Odkręć 4 śruby znajdujące się w górnej części drewnianego panelu sterowania, a następnie przesuń panel w prawo.

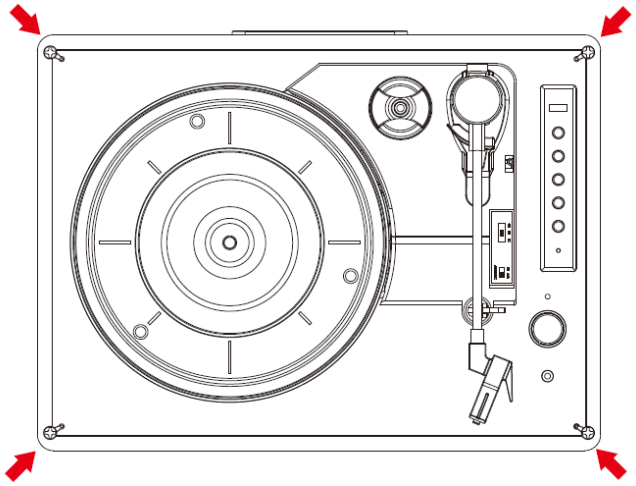

2. Po przesunięciu panelu odkręć śrubę mocującą akumulator.

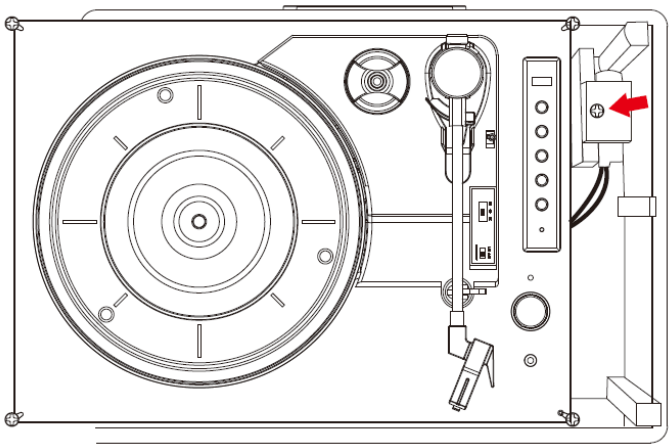

3. Uzyskaj dostęp do akumulatora.

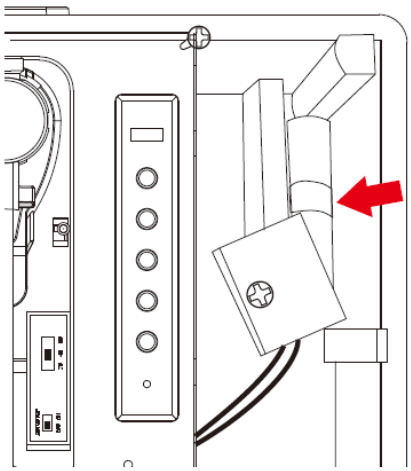

4. Odłącz złącze kabla od akumulatora.

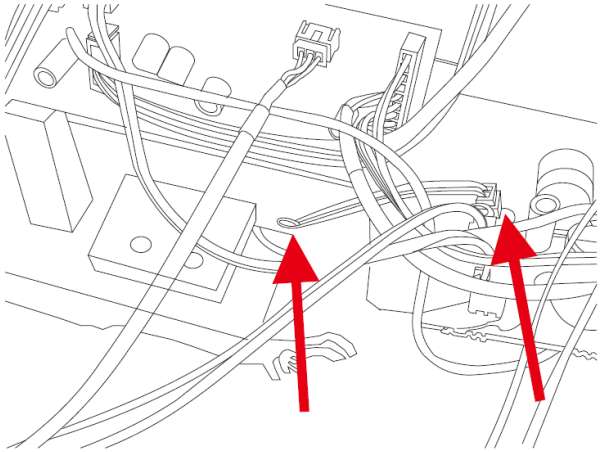

SPECYFIKACJA

Typ	Napęd pasowy
silnik napędowy	Silnik prądu stałego
Prędkość	33 1/3 obr./min, 45 obr./min, 78 obr./min
wahania i drgania	<0,35%
talerz gramofonu	200 mm

wkładka	
Typ	wkładka ceramiczna
Igła	0,7 mil
optymalna siła nacisku	6 gramów
poziom sygnału	300–500 mV
pasmo przenoszenia	, +/-20 dB
przesłuch	10 dB
stosunek sygnału do szumu (S/N)	18 dB

Ogólne	
Zasilacz	Wejście AC 100–240 V, 50/60 Hz, maks. 0,3 A Wyjście DC 5 V, 1 A
Produkt	5 V DC, 1 A
Wyjście audio (line out)	300–500 mV
pobór mocy	5 W

Zasilacz:	Wyjście DC 5 V 1 A Wejście AC 100–240 V, 50/60 Hz, maks. 0,3 A
Nazwa parowania Bluetooth:	Lenco TT-120
Gniazdo słuchawkowe:	3,5 mm
Temperatura pracy:	0°C–40°C
Temperatura przechowywania:	-20°C–70°C
Wbudowany akumulator litowy:	18650/1200 mAh/3,7 V
Moc ładowania:	5,0 V DC ≥ 1500 mA
Czas ładowania baterii	około 2 godzin
Czas odtwarzania	do 5 godzin w trybie gramofonu i 8 godzin w trybie Bluetooth przy 1/3 głośności

Ze względu na ciągłe ulepszanie produktu, funkcje i wygląd mogą ulec zmianie bez powiadomienia

Zasilacz (tylko dla UE)

Należy używać wyłącznie zasilacza wymienionego w instrukcji obsługi

Informacje	Wartość i dokładność
Nazwa producenta lub znak towarowy, rejestracja handlowa i adres	DongGuan Obelieve Electronic Co.,Ltd Huazhaoxin Industrial park B-4/F, Golden phoenix industrial zone, Fenggan town, Dongguan city, Guangdong province, Chiny
Identyfikator modelu	0BL-0501000E
Napięcie wejściowe	100 – 240 V
Częstotliwość wejściowa prądu przemiennego	50/60 Hz
Napięcie wyjściowe	5 V
Prąd wyjściowy	1 A
Moc wyjściowa	5 W

Średnia sprawność w trybie pracy	73,62
Pobór mocy bez obciążenia	≤ 0,10

Gwarancja

Commaxx B.V. oferuje serwis i gwarancję zgodnie z prawem europejskim, co oznacza, że w przypadku napraw (zarówno w trakcie, jak i po upływie okresu gwarancyjnego) należy skontaktować się z lokalnym sprzedawcą.
Ważna uwaga: Nie ma możliwości wysyłania produktów wymagających naprawy bezpośrednio do Commaxx B.V.
Ważna uwaga: Jeśli urządzenie zostanie otwarte lub w jakikolwiek sposób zablokowane przez nieautoryzowany serwis, gwarancja wygasa.
To urządzenie nie nadaje się do użytku profesjonalnego. W przypadku profesjonalnego użytkowania wszystkie zobowiązania gwarancyjne producenta zostaną unieważnione.

Zastrzeżenie

Aktualizacje oprogramowania sprzętowego i/lub komponentów sprzętowych są wprowadzane regularnie. Dlatego niektóre instrukcje, specyfikacje i zdjęcia w niniejszej dokumentacji mogą nieznacznie różnić się od konkretnej sytuacji użytkownika. Wszystkie elementy opisane w niniejszym przewodniku służą wyłącznie celom ilustracyjnym i mogą nie mieć zastosowania w konkretnej sytuacji. Z opisu zawartego w niniejszej instrukcji nie wynikają żadne prawa ani uprawnienia.

Utylizacja starego urządzenia

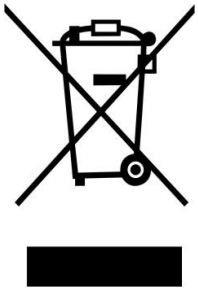

Ten symbol oznacza, że danego produktu elektrycznego lub baterii nie należy wyrzucać wraz z ogólnymi odpadami komunalnymi w Europie. Aby zapewnić prawidłowe przetwarzanie odpadów z produktu i baterii, należy je utylizować zgodnie z obowiązującymi lokalnymi przepisami dotyczącymi utylizacji sprzętu elektrycznego lub baterii. W ten sposób przyczynisz się do ochrony zasobów naturalnych i poprawy standardów ochrony środowiska w zakresie przetwarzania i utylizacji odpadów elektrycznych (dyrektywa w sprawie zużytego sprzętu elektrycznego i elektronicznego).

DEKLARACJA ZGODNOŚCI

Niniejszym firma Commaxx oświadcza, że urządzenie radiowe typu [Classic Phono TT-120] jest zgodne z dyrektywą 2014/53/UE. Pełny tekst unijnej deklaracji zgodności jest dostępny pod następującym adresem internetowym: https://doc.nedis.com/pl-pl/TT120BNWH

Typ RF	Zakres częstotliwości (MHz)	Moc (dBm)
Bluetooth	2402–2480	<6



OSTRZEŻENIE: Aby zapobiec ewentualnemu uszkodzeniu słuchu, nie słuchaj muzyki przy wysokim poziomie głośności przez dłuższy czas.

Serwis

Więcej informacji oraz pomoc techniczną można znaleźć na stronie www.lenco.com

Commaxx B.V. Wiebachstraat 37, 6466 NG Kerkrade, Holandia.

ATENÇÃO:
A utilização de controlos ou ajustes, ou a execução de procedimentos diferentes dos aqui especificados, pode resultar em exposição perigosa à radiação.

PRECAUÇÕES ANTES DA UTILIZAÇÃO

TENHA EM MENTE ESTAS INSTRUÇÕES:

1. Não cubra nem bloqueie quaisquer aberturas de ventilação. Ao colocar o dispositivo numa prateleira, deixe 5 cm (2”) de espaço livre à volta de todo o dispositivo.
2. Instale de acordo com o manual do utilizador fornecido.
3. Mantenha o dispositivo afastado de fontes de calor, tais como radiadores, aquecedores, fogões, velas e outros produtos geradores de calor ou chamas vivas. O dispositivo só pode ser utilizado em climas moderados. Devem ser evitados ambientes extremamente frios ou quentes. Temperatura de funcionamento entre 0 °C e 35 °C.
4. Evite utilizar o dispositivo perto de campos magnéticos fortes.
5. As descargas eletrostáticas podem perturbar o funcionamento normal deste dispositivo. Se tal acontecer, basta reiniciar o dispositivo seguindo o manual de instruções. Durante a transmissão de ficheiros, manuseie com cuidado e opere num ambiente livre de estática.
6. Atenção! Nunca insira um objeto no produto através das aberturas de ventilação ou outras aberturas. O produto é percorrido por alta tensão e a inserção de um objeto pode causar choque elétrico e/ou curto-circuito nas peças internas. Pela mesma razão, não derrame água ou líquidos sobre o produto.
7. Não utilize em áreas molhadas ou húmidas, tais como casas de banho, cozinhas com vapor ou perto de piscinas.
8. O aparelho não deve ser exposto a pingos ou salpicos e certifique-se de que não são colocados objetos cheios de líquidos, como vasos, sobre ou perto do aparelho.
9. Não utilize este dispositivo quando possa ocorrer condensação. Quando a unidade é utilizada numa divisão quente e húmida, podem ocorrer gotículas de água ou condensação no interior da unidade, podendo esta não funcionar corretamente; deixe a unidade desligada durante 1 ou 2 horas antes de ligar a alimentação: a unidade deve estar seca antes de ser ligada.
10. Embora este dispositivo seja fabricado com o máximo cuidado e verificado várias vezes antes de sair da fábrica, ainda é possível que ocorram problemas, tal como acontece com todos os aparelhos elétricos. Se notar fumo, um acúmulo excessivo de calor ou qualquer outro fenómeno inesperado, deve desligar imediatamente a ficha da tomada de alimentação principal.
11. Este dispositivo deve funcionar com uma fonte de alimentação conforme especificado na etiqueta de especificações. Se não tiver a certeza do tipo de alimentação utilizada na sua casa, consulte o seu revendedor ou a empresa de eletricidade local.
12. Mantenha afastado de animais. Alguns animais gostam de morder os cabos de alimentação.
13. Para limpar o aparelho, utilize um pano macio e seco. Não utilize solventes nem líquidos à base de gasolina. Para remover manchas difíceis, pode utilizar um pano húmido com detergente diluído.
14. O fornecedor não se responsabiliza por danos ou perda de dados causados por mau funcionamento, utilização indevida, modificação do dispositivo ou substituição da bateria.
15. Não interrompa a ligação enquanto o dispositivo estiver a formatar ou a transferir ficheiros. Caso contrário, os dados podem ficar corrompidos ou perdidos.

16. Se a unidade tiver a função de reprodução USB, a pen USB deve ser ligada diretamente à unidade. Não utilize um cabo de extensão USB, pois pode causar interferências que resultem na perda de dados.
17. A etiqueta de classificação está indicada na parte inferior ou no painel traseiro do dispositivo.
18. Este dispositivo não se destina a ser utilizado por pessoas (incluindo crianças) com deficiências físicas, sensoriais ou mentais, ou com falta de experiência e conhecimento, a menos que estejam sob supervisão ou tenham recebido instruções sobre a utilização correta do dispositivo por parte da pessoa responsável pela sua segurança.
19. Este produto destina-se apenas a utilização não profissional e não a utilização comercial ou industrial.
20. Certifique-se de que a unidade está ajustada numa posição estável. Os danos causados pela utilização deste produto numa posição instável, por vibrações ou choques, ou pelo incumprimento de qualquer outro aviso ou precaução contido neste manual do utilizador não serão cobertos pela garantia.
21. Nunca remova a caixa deste dispositivo.
22. Nunca coloque este dispositivo em cima de outro equipamento elétrico.
23. Não permita que as crianças tenham acesso a sacos de plástico.
24. Utilize apenas os acessórios especificados pelo fabricante.
25. Envie todas as reparações para pessoal de assistência qualificado. A reparação é necessária quando o dispositivo tiver sofrido qualquer dano, como no cabo de alimentação ou na ficha, quando tiver sido derramado líquido ou tiverem caído objetos para o interior do dispositivo ( ), quando o dispositivo tiver sido exposto à chuva ou à humidade, não funcionar normalmente ou tiver caído.
26. A exposição prolongada a sons altos provenientes de leitores de música pessoais pode causar perda auditiva temporária ou permanente.
27. Se o produto for fornecido com cabo de alimentação ou adaptador de corrente alternada:
    - Se ocorrer algum problema, desligue o cabo de alimentação CA e recorra a pessoal qualificado para a reparação.
    - Não pise nem prenda o adaptador de corrente. Tenha muito cuidado, especialmente perto das fichas e do ponto de saída do cabo. Não coloque objetos pesados sobre o adaptador de corrente, pois isso pode danificá-lo. Mantenha todo o dispositivo fora do alcance das crianças! Ao brincarem com o cabo de alimentação, podem ferir-se gravemente.
    - Desligue este dispositivo durante tempestades com trovoadas ou quando não for utilizado durante um longo período.
    - A tomada deve estar instalada perto do equipamento e ser facilmente acessível.
    - Não sobrecarregue as tomadas CA nem os cabos de extensão. A sobrecarga pode causar incêndio ou choque elétrico.
    - Os dispositivos com construção de classe 1 devem ser ligados a uma tomada principal com ligação à terra de proteção.
    - Os dispositivos com construção de classe 2 não requerem uma ligação à terra.
    - Segure sempre na ficha ao retirá-la da tomada principal. Não puxe pelo cabo de alimentação. Isto pode causar um curto-circuito.
    - Não utilize um cabo de alimentação ou ficha danificados, nem uma tomada solta. Fazer isso pode resultar em incêndio ou choque elétrico.
28. Se o produto contiver ou for fornecido com um comando à distância que contenha pilhas de botão:
    Aviso:
    - “Não ingerir a pilha, risco de queimadura química” ou mensagem equivalente.

- [O controlo remoto fornecido com] Este produto contém uma pilha tipo moeda/botão. Se a pilha for engolida, pode causar queimaduras internas graves em apenas 2 horas e pode levar à morte.
- Mantenha as pilhas novas e usadas fora do alcance das crianças.
- Se o compartimento da pilha não fechar bem, pare de utilizar o produto e mantenha-o fora do alcance das crianças.
- Se achar que as pilhas podem ter sido engolidas ou colocadas dentro de qualquer parte do corpo, procure assistência médica imediata.

29. Precaução sobre a utilização de pilhas:
    - Perigo de explosão se a pilha for substituída incorretamente. Substitua apenas por pilhas do mesmo tipo ou equivalentes.
    - A pilha não pode ser sujeita a temperaturas extremas, altas ou baixas, nem a baixa pressão atmosférica em altitudes elevadas durante a utilização, armazenamento ou transporte.
    - A substituição da bateria por um tipo incorreto pode resultar numa explosão ou na fuga de líquido ou gás inflamável.
    - Deitar uma bateria no fogo ou num forno quente, ou esmagá-la ou cortá-la mecanicamente, pode resultar numa explosão.
    - Deixar uma bateria num ambiente com temperatura extremamente elevada, o que pode resultar numa explosão ou no derrame de líquido ou gás inflamável.
    - Uma bateria sujeita a pressão atmosférica extremamente baixa, o que pode resultar numa explosão ou na fuga de líquido ou gás inflamável.
    - Deve ser dada atenção aos aspetos ambientais da eliminação da bateria.

INSTALAÇÃO

- Desembale todas as peças e remova o material de proteção.
- Não ligue a unidade à rede elétrica antes de verificar a tensão da rede e antes de todas as outras ligações terem sido efetuadas.

Acessórios incluídos:

Manual do utilizador

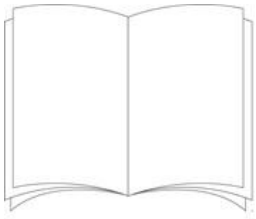

Adaptador de alimentação

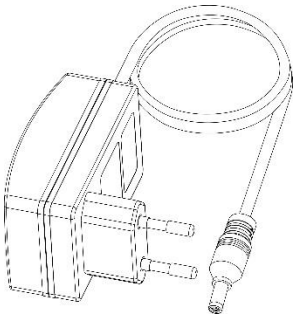

Localização dos controlos

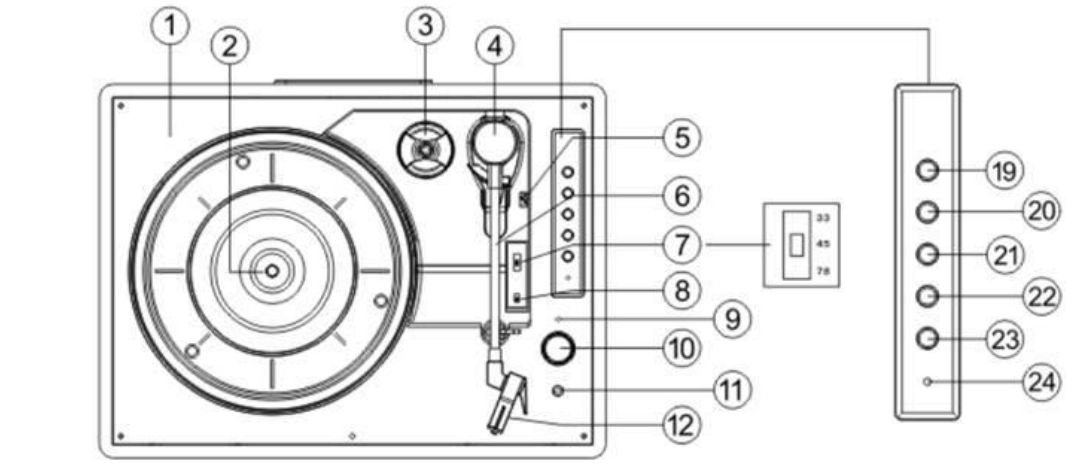

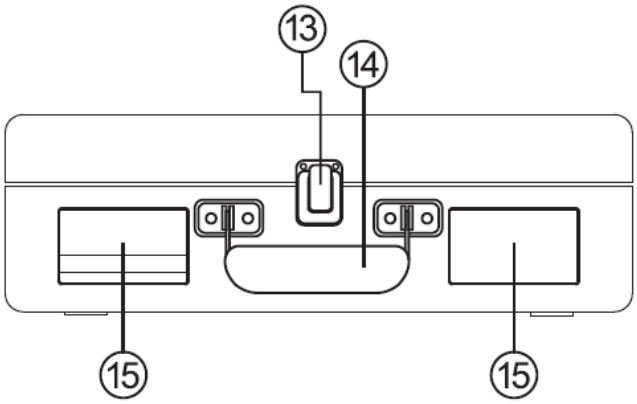

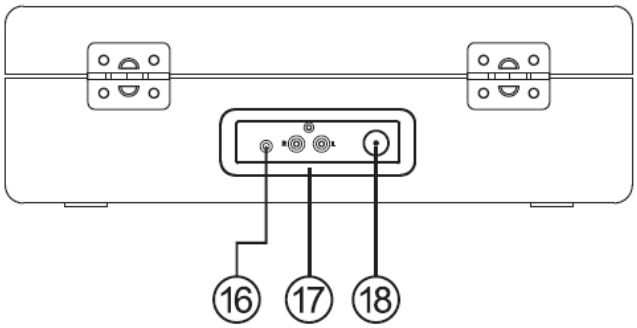

1. Plataforma giratória
2. Eixo da plataforma giratória
3. Adaptador do orifício central
4. Braço
5. Alavanca de cueing
6. Clipe do braço
7. Seletor de velocidade do gira-discos

8. Interruptor de controlo de paragem automática (se o disco parar antes do fim da última música, coloque o interruptor de paragem automática na posição OFF)
9. Indicador de carga
10. Interruptor de alimentação/Controlo de volume
11. Tomada para auscultadores
12. Caneta
13. Trava
14. Pega de transporte
15. Altifalante
16. Tomada de entrada auxiliar
17. Saída de linha canal R/L
18. Tomada de entrada CC
19. Par
20. Faixa anterior
21. Faixa seguinte
22. Reproduzir/pausar
23. Modo
24. Indicador de modo, pisca quando a bateria está fraca

Modo

1. Pressione brevemente o botão «Modo» para selecionar o modo de reprodução.
2. O LED azul piscará durante o emparelhamento Bluetooth.
3. O LED azul ficará aceso quando o Bluetooth estiver conectado
4. O LED vermelho ficará aceso quando estiver no modo gira-discos.
5. O LED verde acende-se quando está no modo Aux-in.

Utilização do gira-discos

1. Coloque a caixa do gira-discos numa superfície plana e nivelada.
2. Insira o cabo do adaptador na tomada DC na parte traseira da caixa e ligue o adaptador à tomada de alimentação.
3. Na primeira utilização, certifique-se de que a braçadeira de fixação foi removida do braço do gira-discos.
4. Retire a tampa da agulha e guarde-a num local seguro para utilização futura

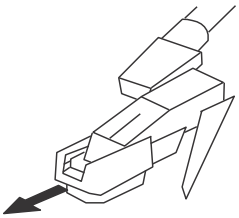

5. Mova o seletor de velocidade para a velocidade (33, 45 ou 78 rpm) correspondente ao disco a ser reproduzido
6. Gire o botão de volume para ligar o gira-discos e o indicador de modo acenderá em vermelho
7. Coloque um disco no eixo do gira-discos e solte o braço
8. Utilize a alavanca de posicionamento para levantar o braço e mova-o de modo a que a agulha fique posicionada logo no interior da borda do disco ou alinhada com o início da faixa a ser reproduzida.
9. Baixe lentamente o braço e, após um breve intervalo, o disco começará a tocar
10. Ajuste o volume para o nível desejado rodando o botão de controlo de volume
11. Quando chegar ao fim do disco, o gira-discos irá parar
12. Utilize novamente a alavanca para levantar o braço (o gira-discos começará a rodar novamente), mova-o de volta para o clipe e baixe-o para o suporte. O gira-discos irá parar.
13. Prenda o braço de leitura com o clipe e recoloque a tampa da agulha após a utilização e sempre antes de mover o gira-discos
14. Para desligar o gira-discos a qualquer momento, levante o braço de leitura do disco e rode o botão do volume totalmente no sentido anti-horário.

Nota
Alguns discos têm um orifício central maior e pode ser necessário colocar o adaptador de orifício central no eixo do gira-discos antes de colocar o disco no gira-discos. Recoloque sempre a tampa da agulha e fixe o braço do gira-discos utilizando o clipe antes de mover o gira-discos.

AVISO: se o disco parar de girar antes do final da última música (nem todos os discos são iguais), coloque o seletor AUTO/STOP (8) na posição OFF.

Utilização com dispositivo auxiliar

1. É possível ligar e amplificar equipamento de áudio analógico auxiliar através do gira-discos
2. Ligue o equipamento auxiliar utilizando um cabo com ficha de 3,5 mm (cabo não incluído) na tomada LINE IN.
3. Prima o botão de reprodução no equipamento auxiliar e utilize os controlos de faixa como habitualmente no dispositivo auxiliar
4. O volume pode ser ajustado utilizando o botão de volume no gira-discos ou os controlos no dispositivo auxiliar ligado.

5. Para desligar a unidade a qualquer momento, rode o botão de volume totalmente no sentido anti-horário

Utilização de auscultadores (não incluídos)

Foi fornecida uma tomada para auscultadores estéreo para que o gira-discos possa ser utilizado sem incomodar os outros. Ligue os auscultadores na tomada marcada com «headphone» junto ao botão de volume e ajuste o volume de audição para o nível pretendido. A pressão sonora excessiva dos auscultadores pode causar perda auditiva. As colunas do gira-discos não funcionarão quando os auscultadores estiverem ligados.

Ligar o gira-discos a altifalantes externos

Para ligar o gira-discos a altifalantes externos (através de um amplificador adequado) Utilize um cabo de ligação phono duplo para phono duplo (não incluído) para ligar as tomadas de saída RCA à entrada de áudio do amplificador. Certifique-se de que as fichas vermelhas são inseridas nas tomadas vermelhas e as brancas nas brancas.

Utilização com um dispositivo Bluetooth

Verifique se o seu gira-discos está no modo Bluetooth. Se ainda não estiver no modo Bluetooth, prima brevemente o botão Mode até entrar no modo Bluetooth (o LED azul acenderá). O aparelho começará a procurar dispositivos Bluetooth (o LED azul piscará durante o emparelhamento).

No modo Bluetooth:

1. O seu dispositivo irá procurar o Bluetooth.
2. No dispositivo (por exemplo, iPhone/iPad/Android/outro telemóvel/tablet/computador), ative a conectividade Bluetooth e certifique-se de que está «detetável».

Nota: Se necessário, consulte as instruções do seu dispositivo para adicionar ou configurar o Bluetooth.

3. Selecione «Adicionar novo dispositivo», se necessário.

Nota: Alguns produtos procuram automaticamente um novo dispositivo, pelo que a opção «Adicionar novo dispositivo» não está disponível.

4. Quando encontrado, o seu dispositivo será apresentado como «Lenco TT-120». Selecione e inicie o emparelhamento.
5. Quando o emparelhamento estiver concluído, será exibido «Bluetooth conectado».
6. Agora que emparelhou o seu dispositivo com o gira-discos, este irá ligar-se a ele quando estiver dentro do alcance, que é de cerca de 10 metros ou menos (33 pés ou menos), em linha de visão.

7. O seu dispositivo permanecerá emparelhado com o gira-discos, a menos que decida desligá-lo ou «desemparelhá-lo».
8. Pode premir brevemente «Emparelhar» para se reconectar.

Reprodução via Bluetooth

1. Prima “Back” para a faixa anterior do seu dispositivo Bluetooth.
2. Prima “Next” para passar para a faixa seguinte do seu dispositivo Bluetooth.
3. Prima “Reproduzir/pausar” para reproduzir ou pausar o seu dispositivo Bluetooth.

«Este produto possui uma função **de receção** Bluetooth, **mas não permite transmitir qualquer som via Bluetooth**: isto significa que pode receber sem fios um sinal de som Bluetooth proveniente de uma fonte externa, como um smartphone.»

Carregar o TT-120

Insira um cabo de carregamento na tomada DC 5V no painel traseiro. O indicador LED vermelho acenderá. O carregamento pode demorar até 2 horas. Quando a bateria estiver totalmente carregada, o indicador LED apagará. Quando a bateria estiver fraca, o LED de modo (24) piscará.

COMO SUBSTITUIR A AGULHA

Para substituir a agulha, consulte as instruções abaixo.

Retirar a agulha do cartucho

1. Coloque uma chave de fendas na ponta da agulha e empurre para baixo, conforme indicado na direção «A».
2. Retire a caneta puxando-a para a frente e empurrando para baixo.

Instalação da caneta

1. Segure a ponta da caneta e insira-a pressionando na direção “B”, conforme ilustrado.
2. Empurre a caneta para cima, na direção “C”, até que a caneta encaixe na posição da ponta.





Pinos-guia (interior)

NOTAS

Recomendamos que limpe os seus discos com um pano antiestático para desfrutar ao máximo da sua audição.

Gostaríamos também de salientar que, pela mesma razão, a sua agulha deve ser substituída periodicamente (aproximadamente a cada 250 horas de reprodução)

DICAS PARA UM MELHOR DESEMPENHO DO GIRADISCOS

1. Ao abrir ou fechar a tampa do gira-discos, manuseie-a com cuidado, segurando-a pelo centro ou por cada lado.
2. Não toque na ponta da agulha com os dedos; evite bater com a agulha no prato do gira-discos ou na borda do disco.
3. Limpe frequentemente a ponta da agulha — utilize uma escova macia, apenas com movimentos «da frente para trás».
4. Se tiver de utilizar um líquido de limpeza para agulhas, use-o com muita moderação.
5. Limpe suavemente a caixa do gira-discos com um pano macio. Use apenas uma pequena quantidade de detergente suave para limpar o gira-discos.
6. Nunca aplique produtos químicos agressivos ou solventes em qualquer parte do sistema do gira-discos.

Substituição da bateria

1. Desaparafuse os 4 parafusos na parte superior do painel de controlo em madeira e desloque o painel para a direita.

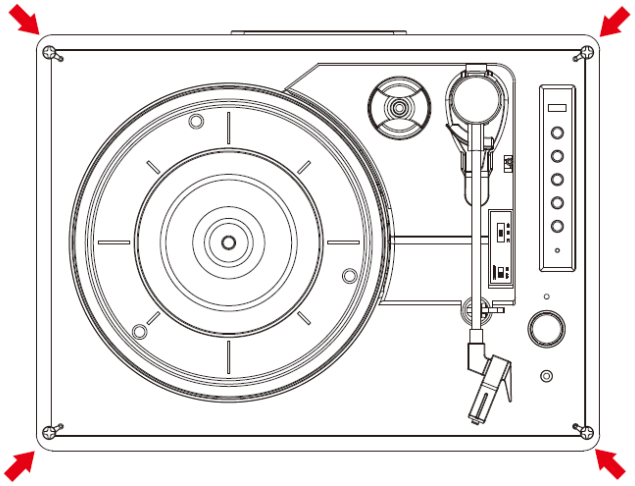

2. Depois de deslocar o painel, desaparafuse o parafuso que fixa a bateria.

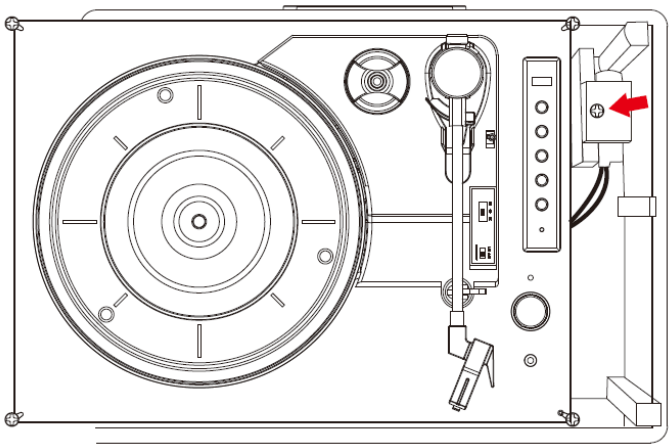

3. Obtenha acesso à bateria.

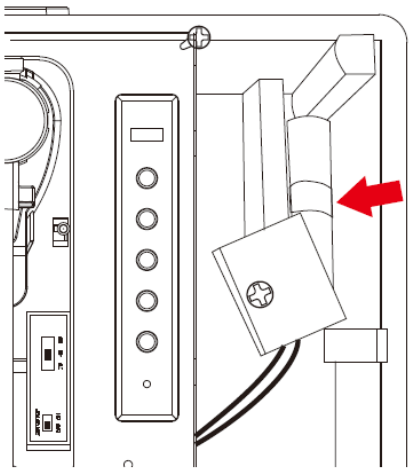

4. Desligue o conector do cabo da bateria.

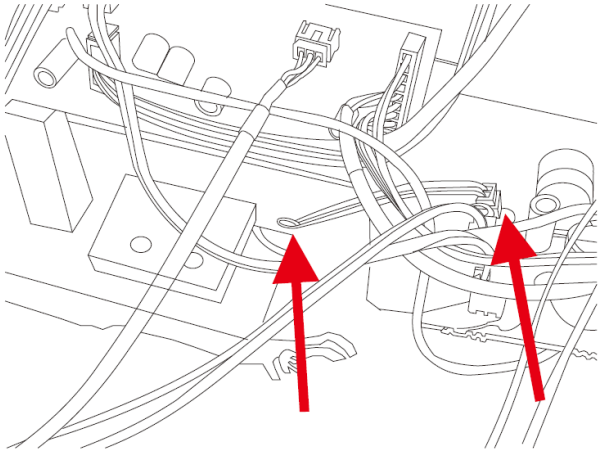

ESPECIFICAÇÕES

Tipo	Transmissão por correia
Motor de acionamento	Motor de corrente contínua
Velocidade	33 1/3 rpm, 45 rpm, 78 rpm
variação de velocidade	<0,35%
prato giratório	200 mm

cabeça de leitura	
Tipo	cabeça cerâmica
Agulha	0,7 mil
força de tração ideal	6 gramas
Saída	300-500 mV
resposta de frequência	, +/- 20 dB
diafonia	10 dB
Relação sinal-ruído (S/N)	18 dB

Geral	
Adaptador	Entrada CA 100-240 V, 50/60 Hz, 0,3 A máx. Saída CC 5 V, 1 A
Produto	5 V CC, 1 A
Saída de áudio (saída de linha)	300-500 mV

consumo de energia	5 W
Adaptador de alimentação:	Saída CC 5 V 1 A Entrada CA 100-240 V, 50/60 Hz, 0,3 A máx.
Nome de emparelhamento Bluetooth:	Lenco TT-120
Tomada para auscultadores:	3,5 mm
Temperatura de funcionamento:	0 °C a 40 °C
Temperatura de armazenamento:	-20 °C a 70 °C
Bateria de lítio integrada:	18650/1200 mAh/3,7 V
Potência de carga:	CC 5,0 V ≥ 1500 mA
Tempo de carregamento da bateria	cerca de 2 horas
Tempo de reprodução da bateria	até 5 horas no modo gira-discos e 8 horas no modo Bluetooth a 1/3 do volume

Devido ao aperfeiçoamento contínuo, as funcionalidades e o design estão sujeitos a alterações sem aviso prévio

Adaptador de alimentação (apenas para a UE)

Utilize apenas a fonte de alimentação indicada nas instruções de utilização

Informações	Valor e precisão
Nome do fabricante ou marca registada, registo comercial e endereço	DongGuan Obelieve Electronic Co.,Ltd Huazhaoxin Industrial Park B-4/F, Zona Industrial Golden Phoenix, cidade de Fenggan, cidade de Dongguan, província de Guangdong, China
Identificador do modelo	0BL-0501000E

Tensão de entrada	100-240 V
Frequência CA de entrada	50/60 Hz
Tensão de saída	5 V
Corrente de saída	1 A
Potência de saída	5 W
Eficiência média em funcionamento	73,62
Consumo de energia sem carga	≤ 0,10

Garantia

A Commaxx B.V. oferece assistência e garantia em conformidade com a legislação europeia, o que significa que, em caso de reparações (tanto durante como após o período de garantia), deve contactar o seu revendedor local.
Nota importante: Não é possível enviar produtos que necessitem de reparação diretamente para a Commaxx B.V.
Nota importante: Se esta unidade for aberta ou acedida por um centro de assistência não oficial de qualquer forma, a garantia expira.
Este dispositivo não é adequado para uso profissional. Em caso de uso profissional, todas as obrigações de garantia do fabricante serão anuladas.

Isenção de responsabilidade

São realizadas atualizações regulares do firmware e/ou dos componentes de hardware. Por conseguinte, algumas das instruções, especificações e imagens nesta documentação podem diferir ligeiramente da sua situação específica. Todos os itens descritos neste guia têm apenas fins ilustrativos e podem não se aplicar a situações específicas. Não podem ser obtidos quaisquer direitos ou prerrogativas legais a partir da descrição apresentada neste manual.

Eliminação do dispositivo antigo

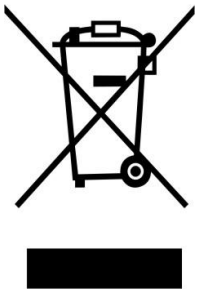

Este símbolo indica que o produto elétrico ou a bateria em questão não devem ser eliminados como resíduos domésticos gerais na Europa. Para garantir o tratamento correto dos resíduos do produto e da bateria, elimine-os de acordo com as leis locais aplicáveis relativas à eliminação de equipamento elétrico ou baterias. Ao fazê-lo, estará a ajudar a conservar os recursos naturais e a melhorar os

padrões de proteção ambiental no tratamento e eliminação de resíduos elétricos (Diretiva relativa aos resíduos de equipamentos elétricos e eletrónicos).

DECLARAÇÃO DE CONFORMIDADE

Pela presente, a Commaxx declara que o equipamento de rádio do tipo [Classic Phono TT-120] está em conformidade com a diretiva 2014/53/UE. O texto completo da declaração de conformidade da UE está disponível no seguinte endereço de Internet:
https://doc.nedis.com/pt-pt/TT120BNWH

Tipo RF	Gama de frequências (MHz)	Potência (dBm)
Bluetooth	2402-2480	<6



AVISO: Para evitar possíveis danos auditivos, não ouça a volumes elevados durante longos períodos.

Assistência

Para mais informações e assistência técnica, visite www.lenco.com

Commaxx B.V. Wiebachstraat 37, 6466 NG Kerkrade, Países Baixos.

ATENȚIE:
Utilizarea comenzilor sau reglajelor sau efectuarea altor proceduri decât cele specificate în prezentul document poate duce la expunere periculoasă la radiații.

PRECAUȚII ÎNAINTE DE UTILIZARE

ȚINEȚI CONT DE ACESTE INSTRUCȚIUNI:

1. Nu acoperiți și nu blocați orice orificii de ventilație. Când așezați dispozitivul pe un raft, lăsați un spațiu liber de 5 cm (2”) în jurul întregului dispozitiv.
2. Instalați în conformitate cu manualul de utilizare furnizat.
3. Țineți dispozitivul departe de surse de căldură, cum ar fi radiatoare, încălzitoare, sobe, lumânări și alte produse care generează căldură sau flacără deschisă. Dispozitivul poate fi utilizat numai în condiții climatice moderate. Trebuie evitate mediile extrem de reci sau calde. Temperatura de funcționare este între 0° și 35°C.
4. Evitați utilizarea dispozitivului în apropierea câmpurilor magnetice puternice.
5. Descărcările electrostatice pot perturba utilizarea normală a acestui dispozitiv. În acest caz, resetați și reporniți dispozitivul urmând instrucțiunile din manualul de utilizare. În timpul transmiterii fișierelor, vă rugăm să manipulați dispozitivul cu grijă și să îl utilizați într-un mediu fără electricitate statică.
6. Atenție! Nu introduceți niciodată un obiect în produs prin orificiile de ventilație sau deschideri. Prin produs circulă tensiune înaltă, iar introducerea unui obiect poate provoca șoc electric și/sau scurtcircuitarea componentelor interne. Din același motiv, nu vărsați apă sau lichide pe produs.
7. Nu utilizați produsul în zone umede sau pline de aburi, cum ar fi băile, bucătăriile sau în apropierea piscinelor.
8. Aparatul nu trebuie expus la picături sau stropi și asigurați-vă că nu sunt așezate obiecte umplute cu lichide, cum ar fi vaze, pe sau lângă aparat.
9. Nu utilizați acest dispozitiv atunci când poate apărea condens. Atunci când unitatea este utilizată într-o încăpere caldă și umedă, pot apărea picături de apă sau condens în interiorul unității, iar unitatea s-ar putea să nu funcționeze corespunzător; lăsați unitatea oprită timp de 1 sau 2 ore înainte de a o porni: unitatea trebuie să fie uscată înainte de a fi alimentată cu energie electrică.
10. Deși acest dispozitiv este fabricat cu cea mai mare atenție și verificat de mai multe ori înainte de a părăsi fabrica, este totuși posibil să apară probleme, ca în cazul tuturor aparatelor electrice. Dacă observați fum, o acumulare excesivă de căldură sau orice alt fenomen neașteptat, trebuie să deconectați imediat ștecherul de la priza de alimentare principală.
11. Acest dispozitiv trebuie să funcționeze cu o sursă de alimentare conform specificațiilor de pe eticheta tehnică. Dacă nu sunteți sigur de tipul de alimentare utilizat în locuința dumneavoastră, consultați distribuitorul sau compania locală de electricitate.
12. Țineți aparatul la distanță de animale. Unele animale au tendința de a mușca cablurile de alimentare.
13. Pentru a curăța dispozitivul, utilizați o cârpă moale și uscată. Nu utilizați solvenți sau lichide pe bază de benzină. Pentru a îndepărta petele dificile, puteți utiliza o cârpă umedă cu detergent diluat.
14. Furnizorul nu este responsabil pentru daunele sau pierderea datelor cauzate de funcționarea defectuoasă, utilizarea necorespunzătoare, modificarea dispozitivului sau înlocuirea bateriei.
15. Nu întrerupeți conexiunea atunci când dispozitivul formatează sau transferă fișiere. În caz contrar, datele pot fi corupte sau pierdute.
16. Dacă unitatea are funcție de redare USB, stick-ul de memorie USB trebuie conectat direct la unitate. Nu utilizați un cablu prelungitor USB, deoarece acesta poate provoca interferențe care pot duce la pierderea datelor.

17. Eticheta de clasificare este marcată pe partea inferioară sau pe panoul din spate al dispozitivului.
18. Acest aparat nu este destinat utilizării de către persoane (inclusiv copii) cu dizabilități fizice, senzoriale sau mentale, sau care nu au experiență și cunoștințe, cu excepția cazului în care sunt supravegheate sau au primit instrucțiuni privind utilizarea corectă a aparatului de la persoana responsabilă pentru siguranța lor.
19. Acest produs este destinat exclusiv utilizării neprofesionale și nu utilizării comerciale sau industriale.
20. Asigurați-vă că unitatea este așezată într-o poziție stabilă. Daunele cauzate de utilizarea acestui produs într-o poziție instabilă, de vibrații sau șocuri sau de nerespectarea oricărei alte avertizări sau precauții conținute în acest manual de utilizare nu vor fi acoperite de garanție.
21. Nu îndepărtați niciodată carcasa acestui dispozitiv.
22. Nu așezați niciodată acest dispozitiv pe alte echipamente electrice.
23. Nu permiteți copiilor accesul la pungile de plastic.
24. Utilizați numai accesoriile specificate de producător.
25. Adresați-vă personalului de service calificat pentru orice reparație. Reparația este necesară atunci când dispozitivul a fost deteriorat în orice fel, cum ar fi cablul de alimentare sau ștecherul, când s-a vărsat lichid sau au căzut obiecte în interiorul dispozitivului, când dispozitivul a fost expus la ploaie sau umezeală, nu funcționează normal sau a fost scăpat pe jos.
26. Expunerea îndelungată la sunete puternice provenite de la playere muzicale personale poate duce la pierderea temporară sau permanentă a auzului.
27. Dacă produsul este livrat cu cablu de alimentare sau adaptor de curent alternativ:
    - Dacă apare vreo problemă, deconectați cablul de alimentare de curent alternativ și solicitați intervenția personalului calificat.
    - Nu călcați pe adaptorul de alimentare și nu îl strângeți. Fiți foarte atenți, în special în apropierea fișelor și a punctului de ieșire al cablului. Nu așezați obiecte grele pe adaptorul de alimentare, deoarece acesta se poate deteriora. Țineți întregul dispozitiv la îndemâna copiilor! Dacă se joacă cu cablul de alimentare, aceștia se pot răni grav.
    - Deconectați acest dispozitiv în timpul furtunilor cu fulgere sau când nu este utilizat pentru o perioadă lungă de timp.
    - Priza de curent trebuie instalată în apropierea echipamentului și trebuie să fie ușor accesibilă.
    - Nu supraîncărcați prizele de curent alternativ sau prelungitoarele. Supraîncărcarea poate provoca incendii sau șocuri electrice.
    - Dispozitivele cu construcție de clasa 1 trebuie conectate la o priză principală cu o conexiune de protecție la pământ.
    - Dispozitivele cu construcție de clasa 2 nu necesită o conexiune cu împământare.
    - Țineți întotdeauna ștecherul atunci când îl scoateți din priza de alimentare principală. Nu trageți de cablul de alimentare. Acest lucru poate provoca un scurtcircuit.
    - Nu utilizați un cablu de alimentare sau o priză deteriorată sau o priză slăbită. Acest lucru poate duce la incendiu sau șoc electric.
28. Dacă produsul conține sau este livrat cu o telecomandă care conține baterii de tip pastilă:
    Avertisment:
    - „Nu înghițiți bateria, pericol de arsuri chimice” sau un mesaj echivalent.
    - [Telecomanda furnizată împreună cu] acest produs conține o baterie tip pastilă. Dacă bateria este înghițită, poate provoca arsuri interne grave în doar 2 ore și poate duce la deces.
    - Țineți bateriile noi și uzate departe de copii.

- Dacă compartimentul pentru baterii nu se închide bine, încetați utilizarea produsului și țineți-l departe de copii.
- Dacă bănuiți că bateriile ar fi putut fi înghițite sau introduse în orice parte a corpului, solicitați imediat asistență medicală.

29. Atenție privind utilizarea bateriilor:
    - Există pericol de explozie dacă bateria este înlocuită incorect. Înlocuiți-o numai cu una de același tip sau echivalentă.
    - Bateria nu poate fi expusă la temperaturi extreme ridicate sau scăzute, la presiune atmosferică scăzută la altitudine mare în timpul utilizării, depozitării sau transportului.
    - Înlocuirea bateriei cu un tip incorect poate duce la o explozie sau la scurgerea de lichid sau gaz inflamabil.
    - Aruncarea bateriei în foc sau într-un cuptor încins, precum și zdrobirea sau tăierea mecanică a bateriei pot duce la o explozie.
    - Lăsarea bateriei într-un mediu cu temperaturi extrem de ridicate poate duce la o explozie sau la scurgerea de lichid sau gaz inflamabil.
    - O baterie supusă unei presiuni atmosferice extrem de scăzute, ceea ce poate duce la o explozie sau la scurgerea de lichid sau gaz inflamabil.
    - Trebuie acordată atenție aspectelor de mediu legate de eliminarea bateriei.

INSTALARE

- Despachetați toate piesele și îndepărtați materialul de protecție.
- Nu conectați aparatul la rețeaua electrică înainte de a verifica tensiunea de alimentare și înainte de a realiza toate celelalte conexiuni.

Accesorii incluse:

Manual de utilizare

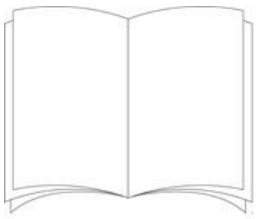

Adaptor de alimentare

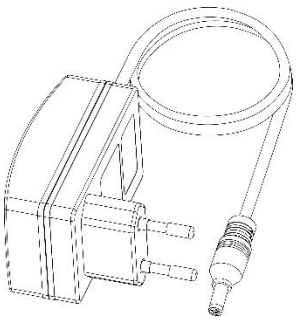

Amplasarea comenzilor

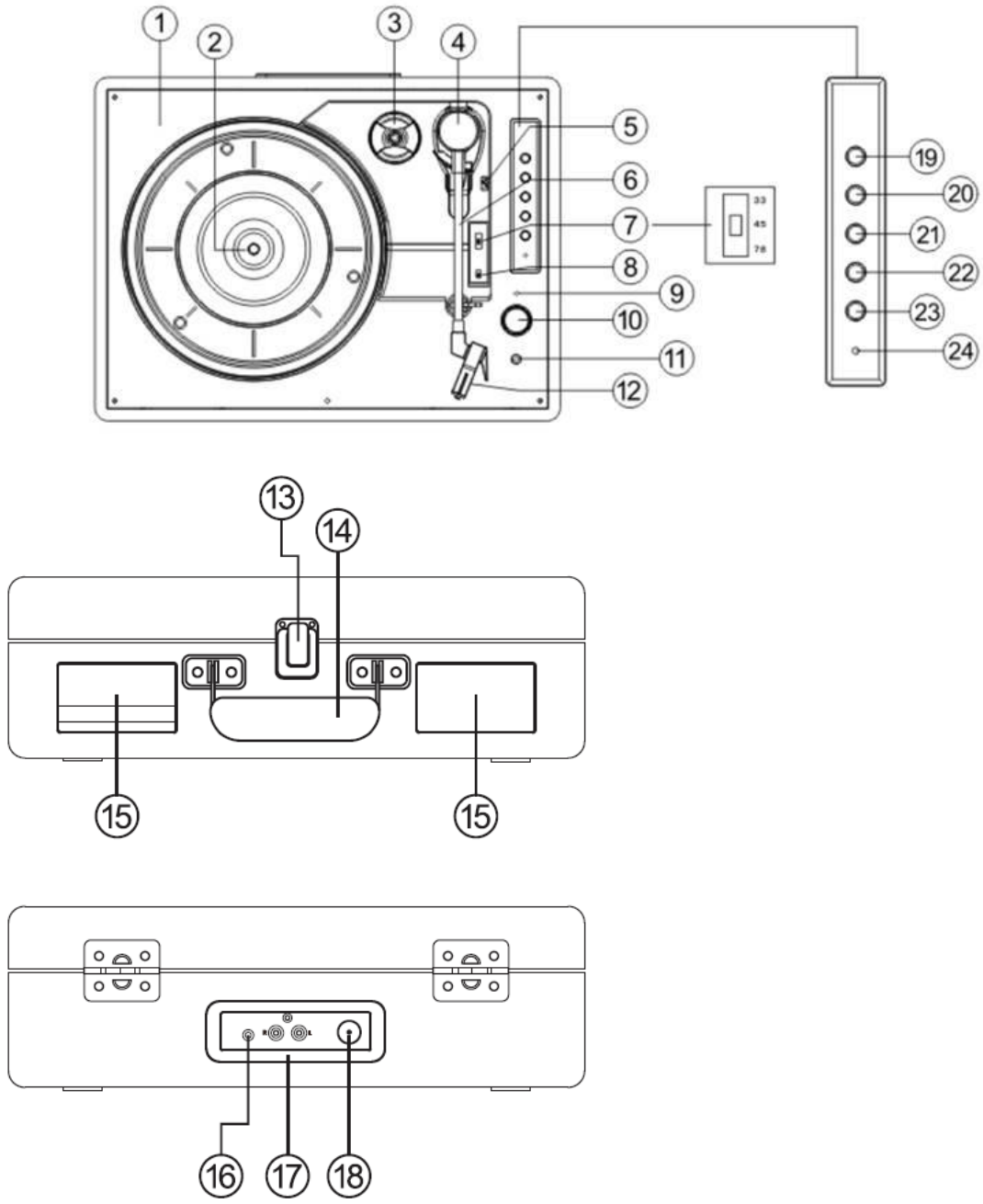

1. Platou
2. Arborele platoului rotativ
3. Adaptor pentru orificiul central
4. Braț
5. Manetă de cueing
6. Clemă pentru brațul de citire
7. Selector de viteză al platanului

8. Comutator de control al opririi automate (dacă discul se oprește înainte de sfârșitul ultimei melodii, comutați oprirea automată pe OFF)
9. Indicator de încărcare
10. Comutator de alimentare/ Control volum
11. Mufă pentru căști
12. Stylus
13. Buton de blocare
14. Mâner de transport
15. Difuzor
16. Mufă de intrare auxiliară
17. Ieșire de linie canal R/L
18. Mufă de intrare DC
19. Pereche
20. Piesa anterioară
21. Piesa următoare
22. Redare/pauză
23. Mod
24. Indicator de mod, va clipi când bateria este descărcată

Mod

1. Apăsaţi scurt butonul „Mod” pentru a selecta modul de redare.
2. LED-ul albastru va clipi atunci când se realizează asocierea Bluetooth.
3. LED-ul albastru va rămâne aprins când Bluetooth-ul este conectat
4. LED-ul roșu va fi aprins când este în modul platan.
5. LED-ul verde se va aprinde când este în modul Aux in.

Utilizarea platoului rotativ

1. Aşezaţi carcasa pick-up-ului pe o suprafață plană și orizontală.
2. Introduceți cablul adaptorului în mufa DC din partea din spate a carcasei și conectați adaptorul la priza de alimentare.
3. La prima utilizare, asigurați-vă că ați îndepărtat colierul de cablu de pe brațul pick-up-ului.
4. Scoateți capacul acului și păstrați-l într-un loc sigur pentru utilizare ulterioară

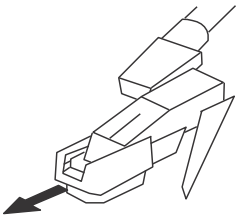

5. Mutaţi selectorul de viteză la viteza (33, 45 sau 78 rpm) corespunzătoare discului redat
6. Rotiți butonul de volum pentru a porni platoul, iar indicatorul de mod se va aprinde în roșu
7. Așezați un disc pe axul platanului și deblocați brațul
8. Folosiți maneta de ridicare pentru a ridica brațul și mutați-l astfel încât acul să fie poziționat chiar în interiorul marginii discului sau aliniat cu începutul piesei care urmează să fie redată.
9. Coborâți încet brațul și, după un scurt interval, discul va începe să se redea
10. Reglați volumul la nivelul dorit rotind butonul de control al volumului
11. Când se ajunge la sfârșitul discului, platoul se va opri
12. Folosiți din nou maneta pentru a ridica brațul (platoul va începe să se rotească din nou), mutați-l înapoi la clemă și coborâți-l în suport. Platoul se va opri.
13. Fixați brațul folosind clema și puneți la loc capacul acului după utilizare și întotdeauna înainte de a muta platoul
14. Pentru a opri platoul în orice moment, ridicați brațul de redare de pe disc și rotiți butonul de volum complet în sens invers acelor de ceasornic.

Notă
Unele discuri au o gaură centrală mai mare și poate fi necesar să montați adaptorul pentru gaura centrală pe axul platanului înainte de a așeza discul pe platan. Repuneți întotdeauna capacul acului și fixați brațul platanului folosind clema înainte de a muta platanul.

AVERTISMENT: dacă discul se oprește din rotire înainte de sfârșitul ultimei melodii (nu toate discurile sunt la fel), atunci puneți selectorul AUTO/STOP (8) pe OFF.

Utilizarea cu un dispozitiv auxiliar

1. Echipamentul audio analogic auxiliar poate fi conectat și amplificat prin intermediul platanului
2. Conectați echipamentul auxiliar folosind un cablu jack de 3,5 mm (cablu neincluse) la mufa LINE IN.
3. Apăsați butonul de redare de pe echipamentul auxiliar și utilizați comenzile de redare ca de obicei pe dispozitivul auxiliar
4. Volumul poate fi reglat folosind butonul de volum de pe platan sau comenzile de pe dispozitivul auxiliar conectat.
5. Pentru a opri aparatul în orice moment, rotiți butonul de volum complet în sens invers acelor de ceasornic

Utilizarea căștilor (nu sunt incluse)

A fost prevăzută o mufă stereo pentru căști, astfel încât platoul rotativ să poată fi utilizat fără a deranja pe ceilalți. Conectați căștile la punctul marcat cu simbolul pentru căști, situat lângă butonul de volum, și reglați volumul de ascultare la nivelul dorit. Presiunea sonoră excesivă din căști și căști intraauriculare poate provoca pierderea auzului. Difuzoarele platoului rotativ nu vor funcționa atunci când sunt conectate căștile.

Conectarea pick-up-ului la difuzoare externe

Pentru conectarea pick-up-ului la difuzoare externe (prin intermediul unui amplificator adecvat)

Utilizați un cablu twin phono la twin phono (nu este inclus) pentru a conecta mufele de ieșire RCA la intrarea audio a amplificatorului. Asigurați-vă că mufele roșii sunt introduse în prizele roșii, iar cele albe în prizele albe.

Utilizarea cu un dispozitiv Bluetooth

Verificați dacă pick-up-ul dvs. este în modul Bluetooth. Dacă nu sunteți deja în modul Bluetooth, apăsați scurt butonul Mode până când intrați în modul Bluetooth (LED-ul albastru se va aprinde). Acesta va începe să caute dispozitive Bluetooth (LED-ul albastru clipește în timpul asocierii).

În modul Bluetooth:

1. Dispozitivul dvs. va căuta dispozitive Bluetooth.
2. Pe dispozitiv (de exemplu, iPhone/iPad/Android/alt telefon/tabletă/computer), activați conectivitatea Bluetooth și asigurați-vă că este „detectabil”.

Notă: Dacă este necesar, consultați instrucțiunile dispozitivului dvs. pentru a adăuga sau configura Bluetooth.

3. Selectați „Adăugați un dispozitiv nou”, dacă este necesar.

Notă: Unele produse vor căuta automat un dispozitiv nou, astfel încât opțiunea „Adăugați un dispozitiv nou” nu este disponibilă.

4. Când este găsit, dispozitivul dvs. va fi afișat ca „Lenco TT-120”. Selectați-l și începeți asocierea.
5. Când asocierea este finalizată, se va afișa „Bluetooth conectat”.
6. Acum că ați asociat dispozitivul cu platoul, acesta se va conecta la acesta atunci când se află în raza de acțiune, care este de aproximativ 10 metri sau mai puțin (33 de picioare sau mai puțin), în linie dreaptă.
7. Dispozitivul dvs. va rămâne asociat cu platoul rotativ, cu excepția cazului în care decideți să îl deconectați sau să anulați asocierea.
8. Puteţi apăsa scurt butonul „Pair” pentru a vă reconecta.

Redare prin Bluetooth

1. Apăsați „Back” pentru piesa anterioară de pe dispozitivul dvs. Bluetooth.
2. Apăsați „Next” pentru melodia următoare de pe dispozitivul dvs. Bluetooth.
3. Apăsați „Redare/pauză” pentru a reda sau a pune în pauză dispozitivul Bluetooth.

„Acest produs are funcție **de recepție** Bluetooth, **dar nu permite transmiterea de sunet prin Bluetooth**: aceasta înseamnă că puteți recepționa fără fir un semnal audio Bluetooth de la o sursă externă, cum ar fi un smartphone.”

Încărcarea modelului TT-120

Introduceți un cablu de încărcare în priza DC 5V de pe panoul din spate. Indicatorul LED roșu se va aprinde. Încărcarea poate dura până la 2 ore. Când bateria este complet încărcată, indicatorul LED se va stinge. Când bateria este descărcată, LED-ul de mod (24) va clipi.

CUM SE ÎNLOCUIEȘTE ACUL

Pentru a înlocui acul, vă rugăm să consultați instrucțiunile de mai jos.

Scoaterea acului din cartuș

1. Așezați o șurubelniță la vârful stiloului și apăsați în jos, conform direcției „A”.
2. Scoateți stylusul trăgându-l în față și apăsând în jos.

Instalarea stylusului

1. Țineți vârful stylusului și introduceți-l apăsând în direcția „B”, așa cum se arată.
2. Împingeți stylusul în sus, conform direcției „C”, până când acesta se blochează în poziția vârfului.





Pini de ghidare

NOTĂ

Vă recomandăm să curățați discurile cu o cârpă antistatică pentru a vă bucura la maximum de ele.

De asemenea, dorim să subliniem că, din același motiv, acul ar trebui înlocuit periodic (aproximativ la fiecare 250 de ore de redare)

SFATURI PENTRU O PERFORMANȚĂ MAI BUNĂ A PLATANULUI

1. Când deschideți sau închideți capacul pick-up-ului, manipulați-l cu grijă, ținându-l fie de centru, fie de fiecare parte.
2. Nu atingeți vârful acului cu degetele; evitați să loviți acul de platoul pick-up-ului sau de marginea discului.
3. Curățați frecvent vârful acului – folosiți o perie moale, cu mișcări doar „din spate în față”.
4. Dacă trebuie să folosiți un lichid de curățare a acului, folosiți-l cu moderație.
5. Ștergeți ușor carcasa pick-up-ului cu o cârpă moale. Folosiți doar o cantitate mică de detergent delicat pentru a curăța pick-up-ul.
6. Nu aplicați niciodată substanțe chimice agresive sau solvenți pe niciuna dintre componentele sistemului de redare.

Înlocuirea bateriei

1. Deșurubați cele 4 șuruburi din partea superioară a panoului de comandă din lemn, apoi deplasați panoul spre dreapta.

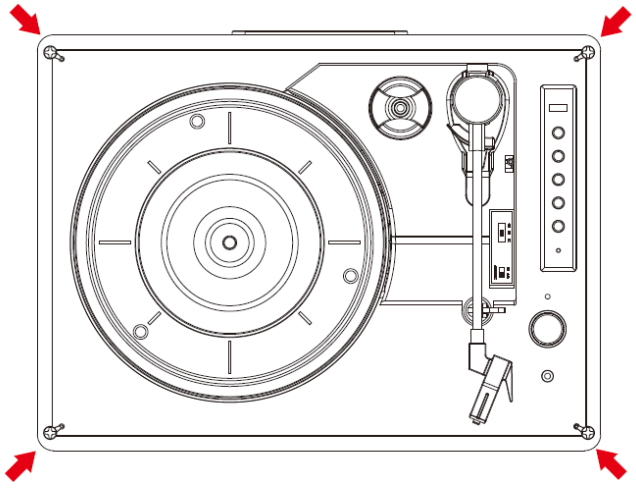

2. După ce ați deplasat panoul, deșurubați șurubul care fixează bateria.

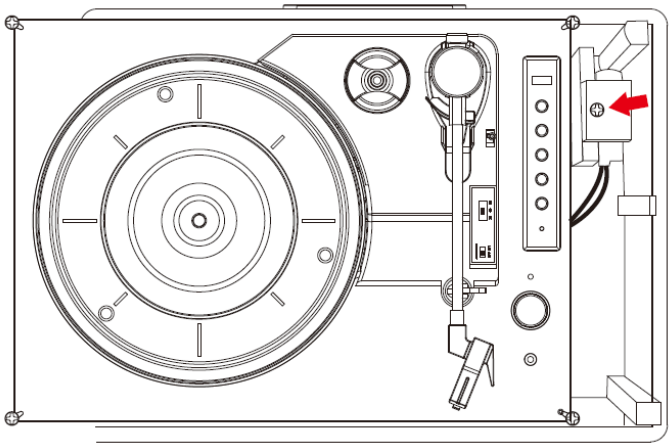

3. Accesați bateria.

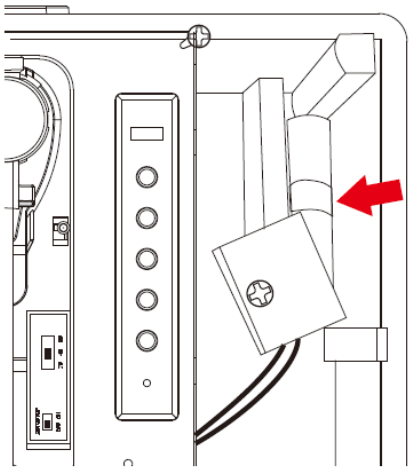

4. Deconectați conectorul cablului bateriei.

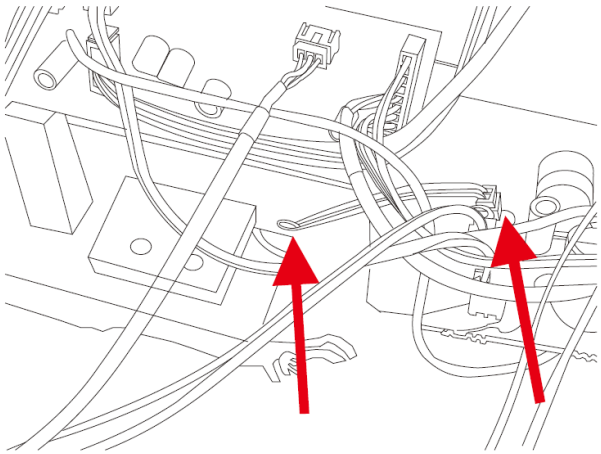

SPECIFICAȚII

Tip	Transmisie cu curea
Motor de antrenare	Motor de curent continuu
Viteză	33 1/3 rpm, 45 rpm, 78 rpm
variație de viteză	<0,35%
Platan	200 mm

cartuș	
Tip	capsulă ceramică
Acul	0,7 mil
forță optimă de urmărire	6 grame
ieșire	300-500 mV
răspuns în frecvență	, +/-20 dB
diafonie	10 dB
raport semnal-zgomot (S/N)	18 dB

General	
Adaptor	Intrare CA 100-240 V, 50/60 Hz, 0,3 A max. ieșire 5 V c.c., 1 A
produs	5 V c.c., 1 A
ieșire audio (ieșire de linie)	300-500 mV
consum de energie	5 W

Adaptor de alimentare:	Ieșire DC 5V 1A Intrare AC 100-240V, 50/60Hz, max. 0,3A
Numele de asociere Bluetooth:	Lenco TT-120
Mufă pentru căști:	3,5 mm
Temperatură de funcționare:	0 °C–40 °C
Temperatura de depozitare:	-20 °C – 70 °C

Baterie litiu încorporată:	18650/1200 mAh/3,7 V
Putere de încărcare:	5,0 V c.c. ≥ 1500 mA
Timp de încărcare a bateriei	aproximativ 2 ore
Durata de redare a bateriei	până la 5 ore în modul pick-up și 8 ore în modul Bluetooth la 1/3 din volum

Datorită îmbunătățirii continue, caracteristicile și designul pot fi modificate fără notificare prealabilă
Adaptor de alimentare (numai pentru UE)
Utilizați numai sursa de alimentare menționată în instrucțiunile de utilizare

Informații	Valoare și precizie
Numele sau marca comercială a producătorului, înregistrarea comercială și adresa	DongGuan Obelieve Electronic Co.,Ltd Parcul industrial Huazhaoxin B-4/F, zona industrială Golden Phoenix, orașul Fenggan, orașul Dongguan, provincia Guangdong, China
Identificator model	0BL-0501000E
Tensiune de intrare	100-240 V
Frecvență de intrare CA	50/60 Hz
Tensiune de ieșire	5 V
Curent de ieșire	1 A
Putere de ieșire	5 W
Eficiență medie în regim activ	73,62
Consum de energie fără sarcină	≤ 0,10

Garanție

Commaxx B.V. oferă servicii și garanție în conformitate cu legislația europeană, ceea ce înseamnă că, în cazul reparațiilor (atât în timpul, cât și după perioada de garanție), trebuie să contactați distribuitorul local.
Notă importantă: Nu este posibilă trimiterea directă a produselor care necesită reparații către Commaxx B.V.

Notă importantă: Dacă acest aparat este deschis sau accesat de un centru de service neautorizat în orice fel, garanția expiră.
Acest dispozitiv nu este potrivit pentru utilizare profesională. În cazul utilizării profesionale, toate obligațiile de garanție ale producătorului vor fi anulate.

Declinare de responsabilitate

Actualizările firmware-ului și/sau ale componentelor hardware sunt efectuate în mod regulat. Prin urmare, unele dintre instrucțiunile, specificațiile și imaginile din această documentație pot diferi ușor de situația dvs. particulară. Toate elementele descrise în acest ghid sunt doar cu titlu ilustrativ și este posibil să nu se aplice unei situații particulare. Niciun drept legal sau pretenție nu poate fi obținut din descrierea făcută în acest manual.

Eliminarea dispozitivului vechi

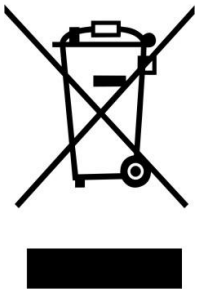

Acest simbol indică faptul că produsul electric sau bateria respectivă nu trebuie eliminată ca deșeu menajer obișnuit în Europa. Pentru a asigura tratarea corectă a deșeurilor provenite de la produs și baterie, vă rugăm să le eliminați în conformitate cu legile locale aplicabile privind eliminarea echipamentelor electrice sau a bateriilor. Procedând astfel, veți contribui la conservarea resurselor naturale și la îmbunătățirea standardelor de protecție a mediului în tratarea și eliminarea deșeurilor electrice (Directiva privind deșeurile de echipamente electrice și electronice).

DECLARAȚIE DE CONFORMITATE

Prin prezenta, Commaxx declară că echipamentul radio de tip [Classic Phono TT-120] este conform cu Directiva 2014/53/UE. Textul integral al declarației de conformitate UE este disponibil la următoarea adresă de internet:
https://doc.nedis.com/ro-ro/TT120BNWH

Tip RF	Gama de frecvențe (MHz)	Putere (dBm)
Bluetooth	2402-2480	<6



AVERTISMENT: Pentru a preveni posibile leziuni ale auzului, nu ascultați la volum ridicat pentru perioade lungi de timp.

Servicii

Pentru mai multe informații și asistență tehnică, vă rugăm să vizitați www.lenco.com

Commaxx B.V. Wiebachstraat 37, 6466 NG Kerkrade, Olanda.

UPOZORNENIE:
Použitie ovládacích prvkov alebo nastavení alebo vykonávanie postupov iných, ako sú uvedené v tomto dokumente, môže mať za následok nebezpečné vystavenie žiareniu.

OPATRENIA PRED POUŽITÍM

MAJTE NA PAMÄTI TOTO:

1. Nezakrývajte ani neblokujte žiadne ventilačné otvory. Pri umiestňovaní zariadenia na policu ponechajte okolo celého zariadenia voľný priestor 5 cm (2”).
2. Inštalujte v súlade s dodaným návodom na použitie.
3. Zariadenie držte ďalej od zdrojov tepla, ako sú radiátory, ohrievače, sporáky, sviečky a iné výrobky generujúce teplo alebo otvorený oheň. Zariadenie sa môže používať iba v miernom podnebí. Je potrebné vyhnúť sa extrémne chladným alebo teplým prostrediam. Prevádzková teplota je medzi 0 °C a 35 °C.
4. Vyhnite sa používaniu zariadenia v blízkosti silných magnetických polí.
5. Elektrostatický výboj môže narušiť normálne používanie tohto zariadenia. V takom prípade zariadenie jednoducho resetujte a reštartujte podľa návodu na použitie. Počas prenosu súborov s ním zaobchádzajte opatrne a pracujte v prostredí bez statickej elektriny.
6. Upozornenie! Nikdy nevkladajte žiadne predmety do produktu cez vetracie otvory alebo iné otvory. Produktom preteká vysoké napätie a vloženie predmetu môže spôsobiť úraz elektrickým prúdom a/alebo skrat vnútorných súčastí. Z rovnakého dôvodu nevylejte vodu ani inú tekutinu na produkt.
7. Nepoužívajte v mokrých alebo vlhkých priestoroch, ako sú kúpeľne, parné kuchyne alebo v blízkosti bazénov.
8. Zariadenie nesmie byť vystavené kvapkaniu alebo striekajúcej vode a uistite sa, že na zariadení ani v jeho blízkosti nie sú umiestnené predmety naplnené tekutinami, ako napríklad vázy.
9. Toto zariadenie nepoužívajte, ak môže dôjsť ku kondenzácii. Ak sa zariadenie používa v teplej a vlhkej miestnosti, môžu sa vo vnútri zariadenia vytvoriť kvapky vody alebo kondenzácia a zariadenie nemusí fungovať správne; nechajte zariadenie vypnuté 1 alebo 2 hodiny pred zapnutím napájania: zariadenie by malo byť suché pred zapnutím napájania.
10. Hoci je toto zariadenie vyrobené s najväčšou starostlivosťou a pred opustením továrne niekoľkokrát skontrolované, stále je možné, že sa vyskytnú problémy, ako pri všetkých elektrických spotrebičoch. Ak si všimnete dym, nadmerné nahromadenie tepla alebo akékoľvek iné neočakávané javy, mali by ste ihneď odpojiť zástrčku z hlavnej elektrickej zásuvky.
11. Toto zariadenie musí byť napájané zo zdroja energie uvedeného na štítku so špecifikáciami. Ak si nie ste istí typom napájania používaným vo vašej domácnosti, poraďte sa so svojím predajcom alebo miestnou energetickou spoločnosťou.
12. Udržujte mimo dosahu zvierat. Niektoré zvieratá rady hrýzú napájacie káble.
13. Na čistenie zariadenia používajte mäkkú suchú handričku. Nepoužívajte rozpúšťadlá ani tekutiny na báze benzínu. Na odstránenie silných škvŕn môžete použiť vlhkú handričku s riedidlom.
14. Dodávateľ nezodpovedá za poškodenie alebo stratu údajov spôsobenú nesprávnou funkciou, nesprávnym používaním, úpravou zariadenia alebo výmenou batérie.
15. Nepretrhávajte pripojenie, keď zariadenie formátuje alebo prenáša súbory. V opačnom prípade môžu dôjsť k poškodeniu alebo strate údajov.
16. Ak má zariadenie funkciu prehrávania z USB, USB kľúč by mal byť pripojený priamo do zariadenia. Nepoužívajte predlžovací USB kábel, pretože môže spôsobiť rušenie, čo môže viesť k strate dát.

17. Štítok s technickými údajmi je umiestnený na spodnej alebo zadnej strane zariadenia.
18. Toto zariadenie nie je určené na používanie osobami (vrátane detí) s fyzickým, zmyslovým alebo mentálnym postihnutím alebo s nedostatkom skúseností a vedomostí, pokiaľ nie sú pod dohľadom alebo pokiaľ nedostali pokyny o správnom používaní zariadenia od osoby zodpovednej za ich bezpečnosť.
19. Tento výrobok je určený výhradne na neprofesionálne použitie a nie je určený na komerčné alebo priemyselné použitie.
20. Uistite sa, že je zariadenie nastavené do stabilnej polohy. Poškodenie spôsobené používaním tohto výrobku v nestabilnej polohe, vibráciami alebo nárazmi alebo nedodržaním akéhokoľvek iného varovania alebo bezpečnostného opatrenia uvedeného v tejto používateľskej príručke nebude kryté zárukou.
21. Nikdy neodstraňujte kryt tohto zariadenia.
22. Nikdy nekladte toto zariadenie na iné elektrické zariadenia.
23. Neumožňujte deťom prístup k plastovým vreckám.
24. Používajte iba príslušenstvo určené výrobcom.
25. Všetky servisné zásahy zverte kvalifikovanému servisnému personálu. Servis je potrebný, ak bolo zariadenie akýmkoľvek spôsobom poškodené, napríklad napájací kábel alebo zástrčka, ak sa do zariadenia vyliala tekutina alebo do neho spadli predmety , ak bolo zariadenie vystavené dažďu alebo vlhkosti, nefunguje normálne alebo spadlo na zem.
26. Dlhodobé vystavenie hlasným zvukom z osobných prehrávačov hudby môže viesť k dočasnej alebo trvalej strate sluchu.
27. Ak je produkt dodávaný s napájacím káblom alebo sieťovým adaptérom:
    - V prípade akýchkoľvek problémov odpojte napájací kábel a servis zverte kvalifikovanému personálu.
    - Nestúpajte na napájací adaptér a nezachytávajte ho. Buďte veľmi opatrní, najmä v blízkosti zástrčiek a miesta, kde kábel vychádza. Na napájací adaptér nekladte ťažké predmety, ktoré by ho mohli poškodiť. Udržujte celé zariadenie mimo dosahu detí! Pri hre s napájacím káblom sa môžu vážne zraniť.
    - Počas búrky alebo ak zariadenie dlhší čas nepoužívate, odpojte ho zo zásuvky.
    - Zásuvka musí byť inštalovaná v blízkosti zariadenia a musí byť ľahko prístupná.
    - Nepreťažujte zásuvky ani predlžovacie káble. Preťaženie môže spôsobiť požiar alebo úraz elektrickým prúdom.
    - Zariadenia s konštrukciou triedy 1 by mali byť pripojené k hlavnej zásuvke s ochranným uzemnením.
    - Zariadenia s konštrukciou triedy 2 nevyžadujú uzemnenie.
    - Pri vyťahovaní zo zásuvky hlavného napájania vždy držte za zástrčku. Neťahajte za napájací kábel. Mohlo by to spôsobiť skrat.
    - Nepoužívajte poškodený napájací kábel alebo zástrčku ani voľnú zásuvku. Mohlo by to spôsobiť požiar alebo úraz elektrickým prúdom.
28. Ak výrobok obsahuje alebo je dodávaný s diaľkovým ovládačom obsahujúcim mincové/článkové batérie:
    Upozornenie:
    - „Nehltajte batériu, nebezpečenstvo chemického popálenia“ alebo podobný text.
    - [Diaľkové ovládanie dodávané s] Týmto výrobkom obsahuje mincovú/gombíkovú batériu. Ak sa batéria prehltne, môže spôsobiť vážne vnútorné popáleniny už za 2 hodiny a môže viesť k smrti.
    - Nové aj použité batérie uchovávajte mimo dosahu detí.
    - Ak sa priestor na batérie nedá bezpečne uzavrieť, prestaňte výrobok používať a uchovávajte ho mimo dosahu detí.
    - Ak máte podozrenie, že došlo k prehltnutiu batérií alebo ich vniknutiu do akejkoľvek časti tela, okamžite vyhľadajte lekársku pomoc.

29. Upozornenie týkajúce sa používania batérií:
    - Pri nesprávnej výmene batérie hrozí nebezpečenstvo výbuchu. Vymieňajte iba za rovnaký alebo ekvivalentný typ.
    - Batéria nesmie byť počas používania, skladovania alebo prepravy vystavená extrémne vysokým alebo nízkym teplotám ani nízkemu atmosférickému tlaku vo vysokej nadmorskej výške.
    - Výmena batérie za nesprávny typ môže spôsobiť výbuch alebo únik horľavej kvapaliny alebo plynu.
    - Vyhadzovanie batérie do ohňa alebo do horúcej rúry, mechanické drvenie alebo rezanie batérie môže spôsobiť výbuch.
    - Nechanie batérie v prostredí s extrémne vysokou teplotou môže spôsobiť výbuch alebo únik horľavej kvapaliny alebo plynu.
    - Vystavenie batérie extrémne nízkej atmosférickej tlakovej hladine, čo môže spôsobiť výbuch alebo únik horľavej kvapaliny alebo plynu.
    - Je potrebné venovať pozornosť environmentálnym aspektom likvidácie batérií.

INŠTALÁCIA

- Vybalte všetky diely a odstráňte ochranný materiál.
- Prístroj nepripájajte k elektrickej sieti skôr, ako skontrolujete napätie v sieti a skôr, ako vykonáte všetky ostatné pripojenia.

Súčasťou balenia je:

Návod na použitie

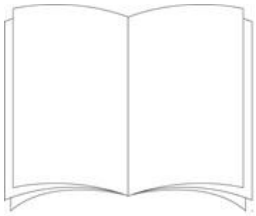

Napájací adaptér

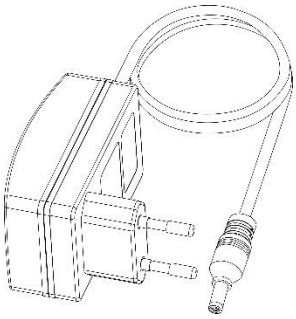

Umiestnenie ovládacích

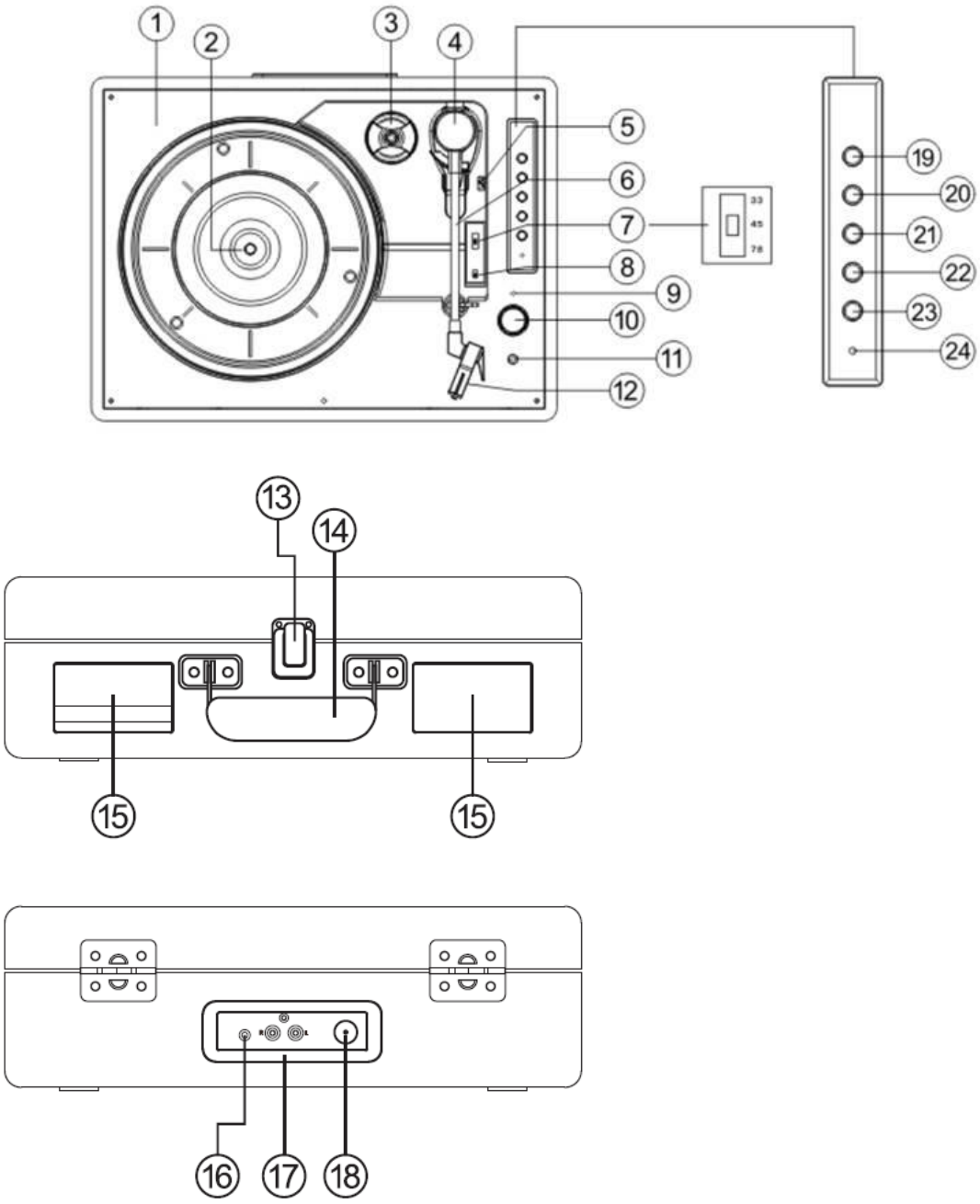

1. Gramofón
2. Hriadeľ gramofónu
3. Adaptér stredového otvoru
4. Ramienko gramofónu
5. Páčka na vyhľadávanie
6. Svorka ramienka gramofónu
7. Voliteľ rýchlosti gramofónu

8. Ovládací prepínač automatického zastavenia (ak sa platňa zastaví pred koncom poslednej skladby, prepnite automatické zastavenie do polohy OFF)
9. Indikátor nabíjania
10. Vypínač/ovládanie hlasitosti
11. Konektor pre slúchadlá
12. Stylus
13. Zaisťovacia západka
14. Rukoväť na prenášanie
15. Reproduktor
16. Aux vstup
17. Výstupný kanál R/L
18. Konektor DC in
19. Pár
20. Predchádzajúca skladba
21. Nasledujúca skladba
22. Prehrávanie/pozastavenie
23. Režim
24. Indikátor režimu, bliká, keď je batéria slabá

Režim

1. Krátkym stlačením tlačidla „Mode“ vyberiete režim prehrávania.
2. Modrá LED dióda bude blikať počas párovania cez Bluetooth.
3. Po pripojení Bluetooth bude svietiť modrá LED dióda.
4. Červená LED dióda svieti, keď je zariadenie v režime gramofónu.
5. Zelená LED dióda svieti, keď je zariadenie v režime Aux in.

Používanie gramofónu

1. Položte puzdro gramofónu na rovnú plochu.
2. Zapojte napájací kábel do konektora DC na zadnej strane skrinky a zapojte adaptér do elektrickej zásuvky.
3. Pri prvom použití sa uistite, že je z ramienka prehrávača odstránená káblová spona.
4. Odstráňte kryt ihly a odložte ho na bezpečné miesto pre budúce použitie.

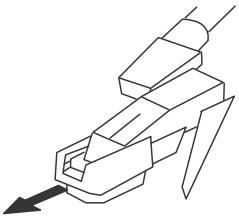

5. Nastavte volič rýchlosti na rýchlosť (33, 45 alebo 78 ot./min.), ktorá zodpovedá prehrávanej platni.
6. Otočením ovládača hlasitosti zapnite gramofón a indikátor režimu sa rozsvieti červenou farbou.
7. Položte platňu na hriadeľ gramofónu a uvoľnite ramienko
8. Pomocou páčky na zdvihnutie ramienka zdvihnite ramienko a posuňte ho tak, aby sa ihla nachádzala tesne vnútri okraja platne alebo bola zarovnaná so začiatkom skladby, ktorú chcete prehrať.
9. Pomaly spustite ramienko a po krátkej chvíli sa začne prehrávať platňa.
10. Nastavte hlasitosť na požadovanú úroveň otočením ovládača hlasitosti.
11. Keď sa dosiahne koniec platne, gramofón sa zastaví
12. Znovu použite páčku na zdvihnutie ramienka (gramofón sa opäť roztočí), presuňte ho späť do úchytu a spustite do držiaka. Gramofón sa zastaví.
13. Po použití a vždy pred premiestnením gramofónu zaistite ramienko pomocou spony a nasaďte kryt ihly.
14. Ak chcete gramofón kedykoľvek vypnúť, zdvihnite ramienko na platni a otočte ovládačom hlasitosti úplne proti smeru hodinových ručičiek.

Poznámka
Niektoré platne majú väčší stredový otvor a môže byť potrebné nasadiť adaptér stredového otvoru na hriadeľ gramofónu pred umiestnením platne na gramofón. Pred premiestnením gramofónu vždy nasaďte kryt ihly a zaistite rameno gramofónu pomocou spony.

VAROVANIE: ak sa platňa prestane otáčať pred koncom poslednej skladby (nie všetky platne sú rovnaké), nastavte prepínač AUTO/STOP (8) do polohy OFF.

Používanie s pomocným zariadením

1. Prídavné analógové audio zariadenia je možné pripojiť a zosilniť prostredníctvom gramofónu
2. Pripojte pomocné zariadenie pomocou kábla s konektorom 3,5 mm (kábel nie je súčasťou balenia) do konektora LINE IN.
3. Stlačte tlačidlo prehrávania na doplnkovom zariadení a ovládajte skladby na doplnkovom zariadení ako zvyčajne
4. Hlasitosť je možné nastaviť pomocou ovládača hlasitosti na gramofóne alebo pomocou ovládacích prvkov na pripojenom príslušenstve.
5. Ak chcete zariadenie kedykoľvek vypnúť, otočte ovládačom hlasitosti úplne proti smeru hodinových ručičiek

Používanie slúchadiel (nie sú súčasťou balenia)

Gramofón je vybavený stereo konektorom pre slúchadlá, aby ste ho mohli používať bez rušenia okolia. Pripojte slúchadlá do konektora označeného symbolom slúchadiel v blízkosti ovládača hlasitosti a nastavte hlasitosť na požadovanú úroveň. Nadmerný akustický tlak zo slúchadiel môže spôsobiť poškodenie sluchu. Reproduktory gramofónu nebudú fungovať, ak sú pripojené slúchadlá.

Pripojenie gramofónu k externým reproduktorom

Pri pripájaní gramofónu k externým reproduktorom (prostredníctvom vhodného zosilňovača)

Použite dvojitý phono-phono kábel (nie je súčasťou balenia) na pripojenie výstupných konektorov RCA k audio vstupu zosilňovača. Uistite sa, že červené konektory sú zapojené do červených zásuviek a biele do bielych.

Používanie s Bluetooth zariadením

Skontrolujte, či je gramofón v režime Bluetooth. Ak ešte nie ste v režime Bluetooth, krátko stlačte tlačidlo Mode, kým sa nedostanete do režimu Bluetooth (rozsvieti sa modrá LED). Gramofón začne vyhľadávať zariadenia Bluetooth (modrá LED bliká počas párovania).

V režime Bluetooth:

1. Vaše zariadenie bude vyhľadávať Bluetooth.
2. Na zariadení (napr. iPhone/iPad/Android/iný telefón/tablet/počítač) zapnite pripojenie Bluetooth a uistite sa, že je zariadenie „zistiteľné“.

Poznámka: V prípade potreby si prečítajte pokyny k vášmu zariadeniu, ako pridať alebo nastaviť Bluetooth.

3. V prípade potreby vyberte možnosť „Pridať nové zariadenie“.

Poznámka: Niektoré produkty automaticky vyhľadávajú nové zariadenia, a preto nie je k dispozícii možnosť „Pridať nové zariadenie“.

4. Po nájdení sa vaše zariadenie zobrazí ako „Lenco TT-120“. Vyberte ho a začnite párovanie.
5. Po dokončení párovania sa zobrazí hlásenie „Bluetooth pripojené“.
6. Teraz, keď ste spárovali svoje zariadenie s gramofónom, pripojí sa k nemu, keď sa nachádza v dosahu, ktorý je približne 10 metrov alebo menej (33 stôp alebo menej), v priamom výhľade.
7. Vaše zariadenie zostane spárované s gramofónom, pokiaľ sa nerozhodnete ho odpojiť alebo „odpárovať“.
8. Pre opätovné pripojenie môžete krátko stlačiť tlačidlo „Pair“.

Prehrávanie cez Bluetooth

1. Stlačením tlačidla „Back“ prejdete na predchádzajúcu skladbu vo vašom zariadení Bluetooth.
2. Stlačením tlačidla „Next“ prejdete na ďalšiu skladbu vo vašom zariadení Bluetooth.
3. Stlačením tlačidla „Prehrávanie/pozastavenie“ spustíte alebo pozastavíte prehrávanie na vašom zariadení Bluetooth.

„Tento produkt disponuje funkciou **prijímania signálu** cez Bluetooth, **nie je však možné ním vysielať žiadny zvuk cez Bluetooth**: to znamená, že môžete bezdrôtovo prijímať zvukový signál cez Bluetooth z externého zdroja, napríklad zo smartfónu.“

Nabíjanie TT-120

Zapojte nabíjací kábel do zásuvky DC 5V na zadnom paneli. Rozsvieti sa červená LED kontrolka. Nabíjanie môže trvať až 2 hodiny. Keď je batéria úplne nabitá, LED kontrolka zhasne. Keď je batéria slabá, LED kontrolka režimu (24) bude blikať.

AKO VYMENIŤ IHLU

Pri výmene ihly postupujte podľa nižšie uvedených pokynov.

Vyberanie ihly z kazety

1. Priložte skrutkovač na špičku ihly a zatlačte smerom nadol, ako je znázornené v smere „A“.
2. Vyberte stylus tak, že ho potiahnete dopredu a zatlačíte smerom nadol.

Inštalácia stylusu

1. Držte špičku stylusu a vložte stylus zatlačením v smere „B“.
2. Zatlačte stylus nahor v smere „C“, kým sa stylus nezaklapne do polohy špičky.





Vodiace kolíky (vnútri)

POZNÁMKY

Odporúčame vám čistiť platne antistatickou handričkou, aby ste si ich mohli vychutnať na maximum.

Z rovnakého dôvodu by ste mali ihlu pravidelne vymieňať (približne každých 250 hodín prehrávania).

TIPY PRE LEPŠÍ VÝKON GRAMOFÓNU

1. Pri otváraní alebo zatváraní krytu gramofónu s ním zaobchádzajte opatrne a uchopujte ho buď uprostred, alebo po bokoch.
2. Nedotýkajte sa špičky ihly prstami; vyhnite sa nárazom ihly o tanier gramofónu alebo okraj platne.
3. Špičku ihly často čistite – používajte mäkkú kefku a pohybujte ňou iba smerom „zozadu dopredu“.
4. Ak musíte použiť čistiaci prostriedok na ihlu, používajte ho veľmi šetrne.
5. Jemne utrite kryt gramofónu mäkkou handričkou. Na čistenie gramofónu používajte len malé množstvo jemného čistiaceho prostriedku.
6. Nikdy nepoužívajte agresívne chemikálie ani rozpúšťadlá na žiadnu časť gramofónu.

Výmena batérie

1. Odskrutkujte 4 skrutky v hornej časti dreveného ovládacieho panela a posuňte panel doprava.

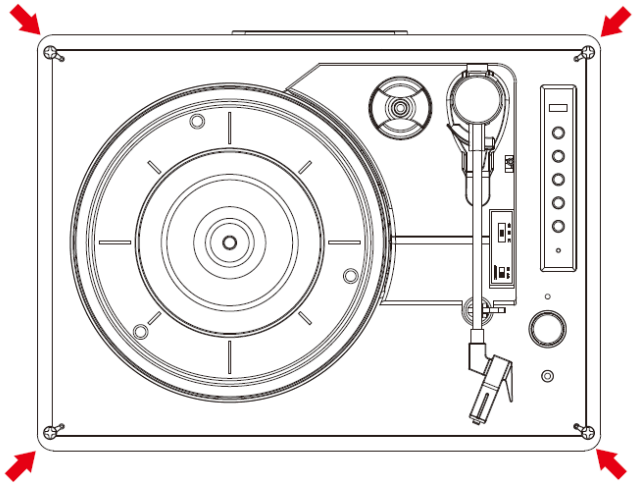

2. Po posunutí panela odskrutkujte skrutku, ktorou je batéria upevnená.

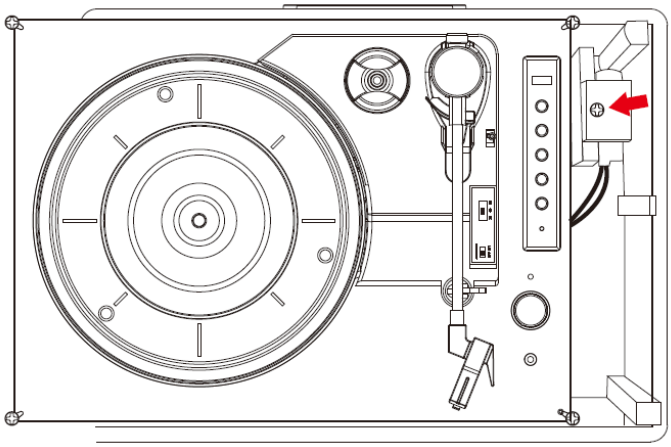

3. Získajte prístup k batérii.

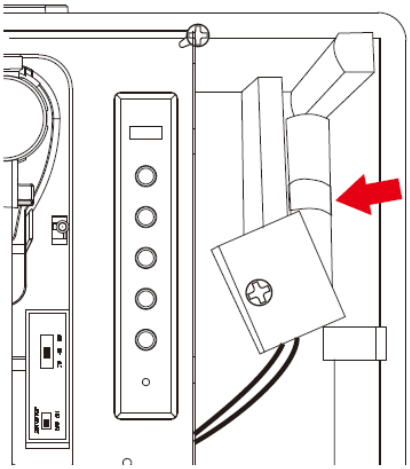

4. Odpojte konektor kábla batérie.

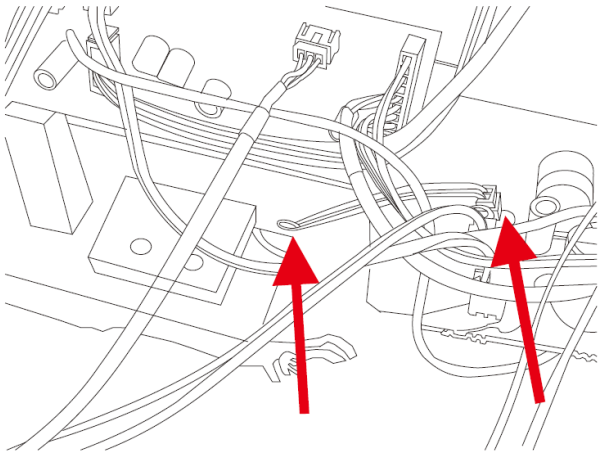

TECHNICKÉ ÚDAJE

Typ	Pohon remeňom
Pohon	DC motor
Rýchlosť	33 1/3 ot./min, 45 ot./min, 78 ot./min
kolísanie a chvenie	<0,35 %
gramofónový tanier	200 mm

vložka	
Typ	keramická hlavica
ihla	0,7 mil
optimálna sledovacia sila	6 gramov
výstup	300–500 mV
frekvenčná charakteristika	, +/- 20 dB
presluch	10 dB
pomer signálu k šumu (S/N)	18 dB

Všeobecné	
Adaptér	Vstup AC 100–240 V, 50/60 Hz, max. 0,3 A výstup DC 5 V, 1 A
produkt	DC 5 V, 1 A
audio výstup (line out)	300–500 mV
príkon	5 W

Napájací adaptér:	Výstup DC 5 V 1 A Vstup AC 100–240 V, 50/60 Hz, max. 0,3 A
Názov pri párovaní cez Bluetooth:	Lenco TT-120
Konektor pre slúchadlá:	3,5 mm
Prevádzková teplota:	0 °C – 40 °C
Skladovacia teplota:	-20 °C až 70 °C

Vstavaná lítiová batéria:	18650/1200 mAh/3,7 V
Nabíjací výkon:	DC 5,0 V ≥ 1500 mA
Doba nabíjania batérie	približne 2 hodiny
Doba prehrávania na batériu	až 5 hodín v režime gramofónu a 8 hodín v režime Bluetooth pri 1/3 hlasitosti

Vzhľadom na neustále vylepšovanie sa funkcie a dizajn môžu zmeniť bez predchádzajúceho upozornenia
Napájací adaptér (len pre EÚ)
Používajte iba napájací adaptér uvedený v návode na použitie

Informácie	Hodnota a presnosť
Názov výrobcu alebo ochranná známka, obchodná registrácia a adresa	DongGuan Obelieve Electronic Co.,Ltd Huazhaoxin Industrial park B-4/F, priemyselná zóna Golden Phoenix, mesto Fenggan, mesto Dongguan, provincia Guangdong, Čína
Identifikátor modelu	0BL-0501000E
Vstupné napätie	100 – 240 V
Vstupná frekvencia striedavého prúdu	50/60 Hz
Výstupné napätie	5 V
Výstupný prúd	1 A
Výstupný výkon	5 W
Priemerná účinnosť v prevádzke	73,62
Spotreba energie bez zaťaženia	≤ 0,10

Záruka

Spoločnosť Commaxx B.V. poskytuje servis a záruku v súlade s európskymi právnymi predpismi, čo znamená, že v prípade opráv (počas aj po uplynutí záručnej lehoty) by ste sa mali obrátiť na svojho miestneho predajcu.
Dôležitá poznámka: Nie je možné zasielať produkty, ktoré vyžadujú opravu, priamo spoločnosti Commaxx B.V.

Dôležitá poznámka: Ak je toto zariadenie akýmkoľvek spôsobom otvorené alebo sa k nemu dostane neoficiálne servisné stredisko, záruka zaniká.
Toto zariadenie nie je vhodné na profesionálne použitie. V prípade profesionálneho použitia budú všetky záručné záväzky výrobcu neplatné.

Upozornenie

Aktualizácie firmvéru a/alebo hardvérových komponentov sa vykonávajú pravidelne. Preto sa niektoré pokyny, špecifikácie a obrázky v tejto dokumentácii môžu mierne líšiť od vašej konkrétnej situácie. Všetky položky opísané v tejto príručke slúžia iba na ilustračné účely a nemusia platiť pre konkrétnu situáciu. Z opisu uvedeného v tejto príručke nemožno odvodiť žiadne zákonné práva ani nároky.

Likvidácia starého zariadenia

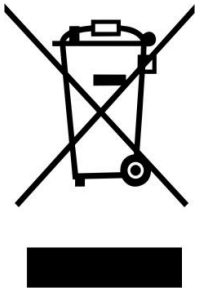

Tento symbol označuje, že príslušný elektrický výrobok alebo batéria sa v Európe nesmú likvidovať ako bežný domový odpad. Aby ste zabezpečili správne nakladanie s odpadom z výrobku a batérie, likvidujte ich v súlade s platnými miestnymi zákonmi alebo požiadavkami na likvidáciu elektrických zariadení alebo batérií. Tým prispejete k ochrane prírodných zdrojov a zlepšeniu štandardov ochrany životného prostredia pri spracovaní a likvidácii elektrického odpadu (smernica o odpade z elektrických a elektronických zariadení).

VYHLÁSENIE O ZHODE

Spoločnosť Commaxx týmto vyhlasuje, že rádiové zariadenie typu [Classic Phono TT-120] je v súlade so smernicou 2014/53/EÚ. Úplné znenie vyhlásenia o zhode EÚ je k dispozícii na tejto internetovej adrese:
https://doc.nedis.com/sk-sk/TT120BNWH

Typ RF	Frekvenčný rozsah (MHz)	Výkon (dBm)
Bluetooth	2402–2480	<6



UPOZORNENIE: Aby ste predišli možnému poškodeniu sluchu, nepočúvajte hudbu pri vysokej hlasitosti po dlhú dobu.

Služby

Ďalšie informácie a podporu nájdete na stránke www.lenco.com

Commaxx B.V. Wiebachstraat 37, 6466 NG Kerkrade, Holandsko.

DİKKAT:
Burada belirtilenler dışındaki kontrollerin veya ayarların kullanılması ya da prosedürlerin uygulanması, tehlikeli radyasyona maruz kalmanıza neden olabilir.

KULLANIM ÖNCESİ ÖNLEMLER

BU TALİMATLARI AKLINIZDA TUTUN:

1. Havalandırma deliklerini kapatmayın veya engellemeyin. Cihazı bir rafa yerleştirirken, cihazın çevresinde 5 cm (2 inç) boşluk bırakın.
2. Ürünle birlikte verilen kullanım kılavuzuna uygun olarak kurun.
3. Cihazı radyatör, ısıtıcı, soba, mum ve diğer ısı yayan ürünler veya açık alev gibi ısı kaynaklarından uzak tutun. Cihaz sadece ılıman iklimlerde kullanılabilir. Aşırı soğuk veya sıcak ortamlardan kaçınılmalıdır. Çalışma sıcaklığı 0° ile 35°C arasındadır.
4. Cihazı güçlü manyetik alanların yakınında kullanmaktan kaçının.
5. Elektrostatik deşarj, bu cihazın normal kullanımını bozabilir. Böyle bir durumda, kullanım kılavuzunu izleyerek cihazı sıfırlayın ve yeniden başlatın. Dosya aktarımı sırasında lütfen dikkatli davranın ve statik elektrik olmayan bir ortamda çalışın.
6. Uyarı! Havalandırma deliklerinden veya açıklıklardan cihaza asla herhangi bir nesne sokmayın. Cihazda yüksek voltaj akımı bulunur ve bir nesne sokulması elektrik çarpmasına ve/veya dahili parçaların kısa devre yapmasına neden olabilir. Aynı nedenle, cihazın üzerine su veya sıvı dökmeyin.
7. Banyo, buharlı mutfaklar veya yüzme havuzlarının yakınları gibi ıslak veya nemli alanlarda kullanmayın.
8. Cihaz damlama veya sıçramaya maruz kalmamalıdır ve vazo gibi sıvı dolu nesnelerin cihazın üzerine veya yakınına konulmadığından emin olun.
9. Yoğuşma oluşabileceği durumlarda bu cihazı kullanmayın. Cihaz, nemli ve sıcak bir odada kullanıldığında, cihazın içinde su damlacıkları veya yoğuşma oluşabilir ve cihaz düzgün çalışmayabilir; cihazı açmadan önce 1 veya 2 saat boyunca kapalı tutun: cihaz, güç verilmeden önce kurutulmalıdır.
10. Bu cihaz, azami özenle üretilmiş ve fabrikadan çıkmadan önce birkaç kez kontrol edilmiş olsa da, tüm elektrikli cihazlarda olduğu gibi sorunların ortaya çıkması mümkündür. Duman, aşırı ısınma veya başka herhangi bir beklenmedik durum fark ederseniz, fişi derhal ana prizden çekmelisiniz.
11. Bu cihaz, teknik özellik etiketinde belirtilen güç kaynağıyla çalıştırılmalıdır. Evinizde kullanılan güç kaynağının türünden emin değilseniz, satıcınıza veya yerel elektrik şirketine danışın.
12. Hayvanlardan uzak tutun. Bazı hayvanlar güç kablolarını ısırmayı sever.
13. Cihazı temizlemek için yumuşak ve kuru bir bez kullanın. Solvent veya benzin bazlı sıvılar kullanmayın. Zor lekeleri çıkarmak için seyreltilmiş deterjanla nemlendirilmiş bir bez kullanabilirsiniz.
14. Tedarikçi, cihazın arızalanması, yanlış kullanımı, değiştirilmesi veya pilin değiştirilmesinden kaynaklanan hasar veya veri kaybından sorumlu değildir.
15. Cihaz formatlanırken veya dosya aktarımı yapılırken bağlantıyı kesmeyin. Aksi takdirde veriler bozulabilir veya kaybolabilir.
16. Cihazda USB oynatma işlevi varsa, USB bellek çubuğu doğrudan cihaza takılmalıdır. USB uzatma kablosu kullanmayın, çünkü bu parazite neden olarak veri kaybına yol açabilir.
17. Derecelendirme etiketi, cihazın alt veya arka panelinde işaretlenmiştir.
18. Bu cihaz, fiziksel, duyusal veya zihinsel engelli veya deneyim ve bilgi eksikliği olan kişiler (çocuklar dahil) tarafından, gözetim altında olmadıkları veya güvenliklerinden sorumlu kişi tarafından cihazın doğru kullanımı konusunda talimat almadıkları sürece kullanılmak üzere tasarlanmamıştır.
19. Bu ürün sadece profesyonel olmayan kullanım için tasarlanmıştır; ticari veya endüstriyel kullanım için uygun değildir.

20. Cihazın sabit bir konuma ayarlandığından emin olun. Bu ürünün dengesiz bir konumda kullanılması, titreşim veya darbelere maruz kalması ya da bu kullanım kılavuzunda yer alan diğer uyarı ve önlemlerin dikkate alınmaması sonucu meydana gelen hasarlar garanti kapsamında değildir.
21. Bu cihazın kasasını asla çıkarmayınız.
22. Bu cihazı asla başka bir elektrikli ekipmanın üzerine koymayın.
23. Çocukların plastik torbalara erişmesine izin vermeyin.
24. Yalnızca üretici tarafından belirtilen ek parçaları/aksesuarları kullanın.
25. Tüm servis işlemlerini kalifiye servis personeline yaptırın. Cihazın güç kablosu veya fişi gibi herhangi bir parçası hasar gördüğünde, cihazın üzerine sıvı döküldüğünde veya cihazın iç 'e nesneler düştüğünde, cihaz yağmur veya neme maruz kaldığında, normal çalışmadığında veya düşürüldüğünde servis gereklidir.
26. Kişisel müzik çalarların çıkardığı yüksek seslere uzun süre maruz kalmak, geçici veya kalıcı işitme kaybına yol açabilir.
27. Ürün, güç kablosu veya AC güç adaptörü ile birlikte teslim edilirse:
    - Herhangi bir sorun meydana gelirse, AC güç kablosunu çıkarın ve onarım için yetkili servise başvurun.
    - Güç adaptörünün üzerine basmayın veya sıkıştırmayın. Özellikle fişlerin ve kablonun çıkış noktasının yakınında çok dikkatli olun. Güç adaptörünün üzerine ağır nesneler koymayın, bu adaptöre zarar verebilir. Cihazın tamamını çocukların erişemeyeceği bir yerde tutun! Güç kablosuyla oynarken kendilerine ciddi zarar verebilirler.
    - Yıldırım fırtınası sırasında veya uzun süre kullanılmayacaksa bu cihazın fişini çekin.
    - Priz, ekipmanın yakınına kurulmalı ve kolayca erişilebilir olmalıdır.
    - AC prizlerini veya uzatma kablolarını aşırı yüklemeyin. Aşırı yükleme yangına veya elektrik çarpmasına neden olabilir.
    - Sınıf 1 yapılı cihazlar, koruyucu topraklama bağlantısı olan bir ana prize bağlanmalıdır.
    - Sınıf 2 yapıya sahip cihazlar için topraklama bağlantısı gerekmez.
    - Ana prizden fişi çıkarırken daima fişin sapından tutun. Güç kablosunu çekmeyin. Bu, kısa devreye neden olabilir.
    - Hasarlı bir güç kablosu veya fiş ya da gevşek bir priz kullanmayın. Aksi takdirde yangın veya elektrik çarpmasına neden olabilir.
28. Ürün, düğme pil içeren bir uzaktan kumanda içeriyorsa veya bu tür bir uzaktan kumanda ile birlikte teslim ediliyorsa:
    Uyarı:
    - “Pili yutmayın, Kimyasal Yanık Tehlikesi” veya eşdeğer bir uyarı.
    - [Bu ürünle birlikte verilen] uzaktan kumanda, düğme pil içerir. Pil yutulursa, sadece 2 saat içinde ciddi iç yanıklara neden olabilir ve ölüme yol açabilir.
    - Yeni ve kullanılmış pilleri çocuklardan uzak tutun.
    - Pil bölmesi sıkıca kapanmıyorsa, ürünü kullanmayı bırakın ve çocuklardan uzak tutun.
    - Pillerin yutulmuş veya vücudun herhangi bir yerine girmiş olabileceğini düşünüyorsanız, derhal tıbbi yardım alın.
29. Pillerin kullanımıyla ilgili uyarı:
    - Pil yanlış takılırsa patlama tehlikesi vardır. Yalnızca aynı veya eşdeğer tipte pillerle değiştirin.
    - Pil, kullanım, depolama veya nakliye sırasında aşırı yüksek veya düşük sıcaklıklara, yüksek irtifada düşük hava basıncına maruz bırakılamaz.
    - Pilin yanlış tipte bir pil ile değiştirilmesi, patlamaya veya yanıcı sıvı veya gaz sızıntısına neden olabilir.
    - Pilin ateşe veya sıcak fırına atılması ya da mekanik olarak ezilmesi veya kesilmesi patlamaya neden olabilir.
    - Pili, patlamaya veya yanıcı sıvı veya gaz sızıntısına neden olabilecek aşırı yüksek sıcaklıktaki bir ortamda bırakmak.

- Bir pilin, patlamaya veya yanıcı sıvı veya gaz sızıntısına neden olabilecek aşırı düşük hava basıncına maruz kalması.
- Pil imhasının çevresel yönlerine dikkat edilmelidir.

KURULUM

- Tüm parçaları ambalajından çıkarın ve koruyucu malzemeleri kaldırın.
- Şebeke gerilimini kontrol etmeden ve diğer tüm bağlantılar yapılmadan önce üniteyi şebekeye bağlamayın.

Dahil olan aksesuarlar:

Kullanım kılavuzu

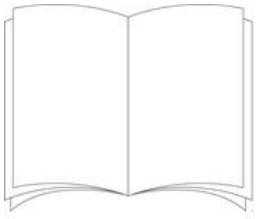

Güç adaptörü

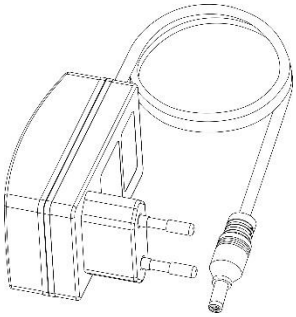

Kontrollerin Konumu

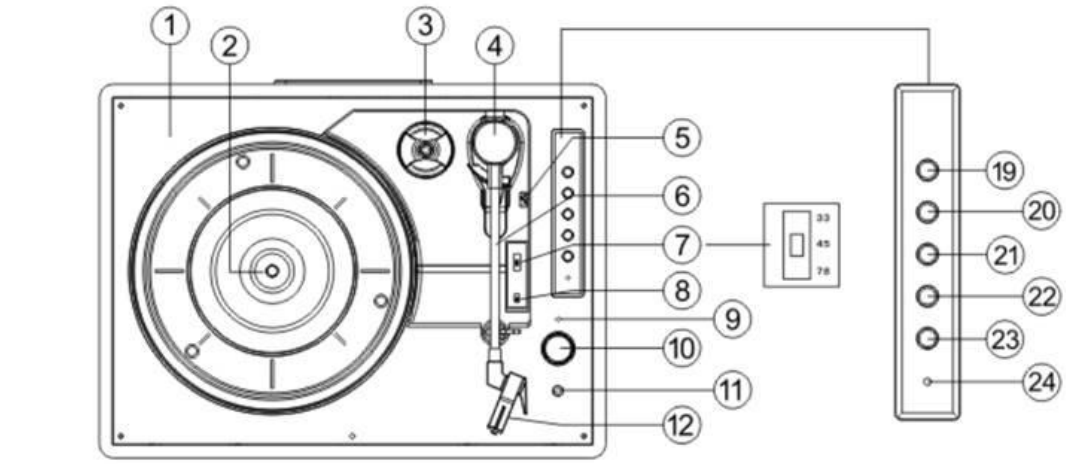

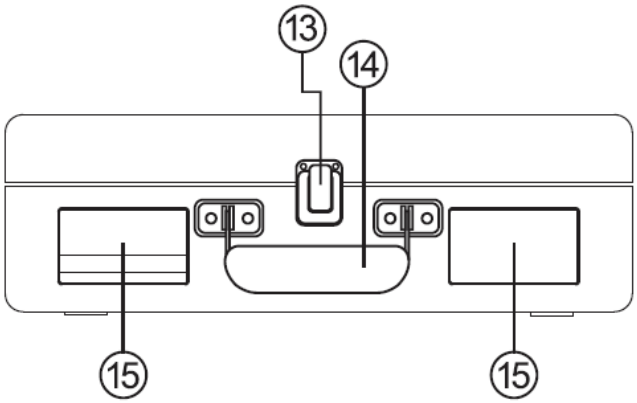

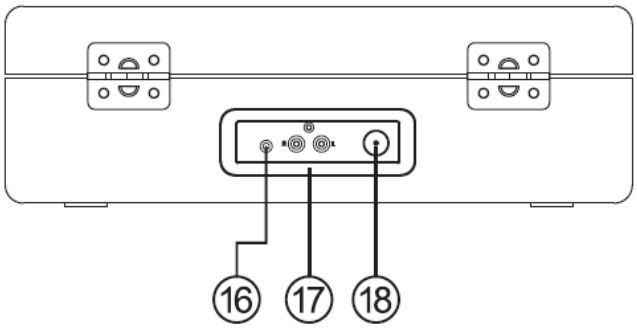

1. Pikap tablası
2. Pikap mili
3. Merkez delik adaptörü
4. Ton kolu
5. Cueing kolu
6. Ton kolu klipsi
7. Pikap hız seçici

8. Otomatik durdurma kontrol anahtarı (plak son şarkının bitiminden önce durursa, otomatik durdurma anahtarını OFF konumuna getirin)
9. Şarj göstergesi
10. Güç anahtarı/ Ses kontrolü
11. Kulaklık jakı
12. Kalem
13. Kilit mandalı
14. Taşıma kolu
15. Hoparlör
16. Aux girişi
17. Hat çıkışı kanalı R/L
18. DC giriş jakı
19. Çift
20. Önceki parça
21. Sonraki parça
22. Çal/duraklat
23. Mod
24. Mod göstergesi, pil azaldığında yanıp söner

Mod

1. Çalma modunu seçmek için “Mod” düğmesine kısa süreli basın.
2. Bluetooth eşleştirme sırasında mavi LED yanıp sönecektir.
3. Bluetooth bağlandığında mavi LED yanacaktır.
4. Pikap modundayken kırmızı LED yanacaktır.
5. Aux giriş modundayken yeşil LED yanar.

Pikapın kullanımı

1. Pikap kutusunu düz ve dengeli bir yüzeye yerleştirin.
2. Adaptör kablosunu kasanın arkasındaki DC jakına takın ve adaptörü elektrik prizine takın.
3. İlk kullanımda, kablo bağının oynatıcı kolundan çıkarıldığından emin olun.
4. İğne kapağını çıkarın ve ileride kullanmak üzere güvenli bir yerde saklayın.

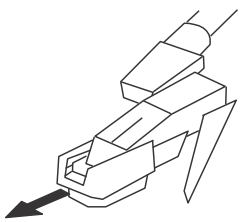

5. Hız seçiciyi, çalınacak plağa uygun hıza (33, 45 veya 78 rpm) getirin.

6. Ses düğmesini çevirerek pikabı açın; mod göstergesi kırmızı renkte yanacaktır
7. Plak çalar miline bir plak yerleştirin ve ton kolunun klipsini açın
8. Kaldırma kolunu kullanarak ton kolunu kaldırın ve iğne, plağın kenarının hemen içine veya çalınacak parçanın başlangıcına hizalanacak şekilde kolu hareket ettirin.
9. Kolunu yavaşça indirin; kısa bir süre sonra plak çalmaya başlayacaktır.
10. Ses kontrol düğmesini çevirerek sesi istediğiniz seviyeye ayarlayın.
11. Plak bittiğinde pikap duracaktır
12. Kolu tekrar kullanarak ton kolunu kaldırın (plak çalar tekrar dönmeye başlayacaktır), klipse geri getirin ve yuvaya indirin. Plak çalar duracaktır.
13. Kullanımdan sonra ve pikabı hareket ettirmeden önce her zaman klipsi kullanarak ton kolunu sabitleyin ve iğne kapağını takın
14. Pikapı istediğiniz zaman kapatmak için, ton kolunu plağın üzerinden kaldırın ve ses düğmesini saat yönünün tersine sonuna kadar çevirin.

Not
Bazı plakların merkez deliği daha büyüktür ve plağı pikaba yerleştirmeden önce merkez deliği adaptörünü pikap miline takmanız gerekebilir. Pikabı hareket ettirmeden önce daima iğne kapağını takın ve klipsi kullanarak pikap kolunu sabitleyin.

UYARI: Plak son şarkının bitiminden önce dönmeyi durdurursa (tüm plaklar aynı değildir), AUTO/STOP seçiciyi (8) OFF konumuna getirin.

Yardımcı cihazla kullanım
1. Yardımcı analog ses ekipmanı, pikap aracılığıyla bağlanabilir ve amplifiye edilebilir
2. Yardımcı ekipmanı 3,5 mm jak kablosu (kablo dahil değildir) kullanarak LINE IN jakına bağlayın.
3. Yardımcı ekipmanın oynat düğmesine basın ve yardımcı cihazdaki parça kontrollerini her zamanki gibi kullanın
4. Ses seviyesi, pikap üzerindeki ses düğmesi veya bağlı yardımcı cihazdaki kontroller kullanılarak ayarlanabilir.
5. Cihazı istediğiniz zaman kapatmak için ses düğmesini saat yönünün tersine sonuna kadar çevirin

Kulaklık kullanımı (dahil değildir)
Pikap, başkalarını rahatsız etmeden kullanılabilmesi için bir stereo kulaklık jakı ile donatılmıştır. Kulaklığı, ses düğmesinin yanındaki "headphone" (kulaklık) işaretli noktaya takın ve dinleme sesini istediğiniz seviyeye ayarlayın. Kulaklık ve kulaklıkların

aşırı ses basıncı işitme kaybına neden olabilir. Kulaklık takıldığında pikap hoparlörleri çalışmaz.

Pikapın harici hoparlöre bağlanması

Pikapı harici hoparlörlere bağlarken (uygun bir amplifikatör aracılığıyla)
RCA çıkış jaklarını amplifikatörün Audio in girişine bağlamak için bir çift phono - çift phono kablosu (dahil değildir) kullanın. Kırmızı fişlerin kırmızı soketlere, beyaz fişlerin ise beyaz soketlere takıldığından emin olun.

Bluetooth cihazıyla kullanım

Pikapınızın Bluetooth modunda olup olmadığını kontrol edin. Henüz Bluetooth modunda değilseniz, Bluetooth moduna geçene kadar Mod düğmesine kısa süreli basın (Mavi LED yanacaktır). Bluetooth cihazlarını aramaya başlayacaktır (Eşleştirme sırasında mavi LED yanıp söner).

Bluetooth Modunda:

1. Cihazınız Bluetooth aramaya başlayacaktır.
2. Cihazda (ör. iPhone/iPad/Android/diğer telefonlar/tablet/bilgisayar), Bluetooth bağlantısını açın ve cihazın "tespit edilebilir" durumda olduğundan emin olun.

Not: Gerekirse, Bluetooth'u eklemek veya kurmak için cihazınızın talimatlarına bakın.

3. Gerekirse, "Yeni cihaz ekle" seçeneğini seçin.

Not: Bazı ürünler yeni bir cihazı otomatik olarak arar ve bu nedenle "Yeni cihaz ekle" seçeneği kullanılamaz.

4. Cihazınız bulunduğunda, "Lenco TT-120" olarak görüntülenir. Seçin ve eşleştirmeye başlayın.
5. Eşleştirme tamamlandığında "Bluetooth Bağlandı" mesajı görüntülenecektir.
6. Cihazınızı pikapla eşleştirdiğinize göre, cihazınız yaklaşık 10 metre veya daha az (33 fit veya daha az) mesafede ve görüş alanında olduğunda pikapla bağlanacaktır.
7. Bağlantıyı kesmeye veya "eşleşmeyi kaldırmaya" karar vermedikçe, cihazınız pikapla eşleşmiş olarak kalacaktır.
8. Yeniden bağlanmak için "Eşleştir" düğmesine kısa süreli basabilirsiniz.

Bluetooth ile çalma

1. Bluetooth cihazınızda önceki parçaya geçmek için "Geri" düğmesine basın.
2. Bluetooth cihazınızın bir sonraki parçasını dinlemek için "İleri" düğmesine basın.
3. Bluetooth cihazınızda çalma veya duraklatma için "Çal/duraklat" düğmesine basın.

“Bu ürün Bluetooth **alıcı** işlevine sahiptir; **ancak bu ürünle Bluetooth ses iletimi yapamazsınız**: bu, akıllı telefon gibi harici bir kaynaktan gelen Bluetooth ses sinyalini kablosuz olarak alabileceğiniz anlamına gelir.”

TT-120'yi Şarj Etme

Şarj kablosunu arka paneldeki DC 5V soketine takın. Kırmızı LED göstergesi yanacaktır. Şarj işlemi 2 saate kadar sürebilir. Pil tamamen şarj olduğunda, LED göstergesi SÖNECEKTİR. Pil azaldığında, Mod LED'i (24) yanıp sönecektir.

İĞNEYİ DEĞİŞTİRME

İğneyi değiştirmek için lütfen aşağıdaki talimatlara bakın.

Kartuştan iğneyi çıkarma

1. Bir tornavidayı stylus'un ucuna yerleştirin ve "A" yönünde gösterildiği gibi aşağı doğru itin.
2. Kalemi öne doğru çekip aşağı doğru bastırarak çıkarın.

Kalemin takılması

1. Kalemin ucunu tutun ve “B” yönünde gösterildiği gibi bastırarak kalemi takın.
2. Kalem uç konumuna kilitlenene kadar kalemi “C” yönünde yukarı doğru itin.





Kılavuz Pimler (iç kısı

NOT

Plaklarınızdan en iyi şekilde yararlanabilmeniz için, plaklarınızı antistatik bir bezle temizlemenizi öneririz.

Aynı nedenden ötürü, iğnenizin periyodik olarak (yaklaşık her 250 saatlik çalma süresinden sonra) değiştirilmesi gerektiğini de belirtmek isteriz.

DAHA İYİ PLAK ÇALAR PERFORMANSI İÇİN İPUÇLARI

1. Pikap kapağını açarken veya kapatırken, kapağı ortasından veya her iki yanından tutarak nazikçe hareket ettirin.

2. İğne ucuna parmaklarınızla dokunmayın; iğnenin pikap tabağına veya plak kenarına çarpmasını önleyin.
3. İğne ucunu sık sık temizleyin; sadece "arkadan öne" hareketlerle yumuşak bir fırça kullanın.
4. İğne temizleme sıvısı kullanmanız gerekiyorsa, çok az miktarda kullanın.
5. Pikap gövdesini yumuşak bir bezle nazikçe silin. Pikabı temizlemek için sadece az miktarda yumuşak deterjan kullanın.
6. Pikap sisteminin hiçbir parçasına asla sert kimyasallar veya çözücüler uygulamayın.

Pil Değişimi

1. Ahşap kontrol panelinin üstündeki 4 vidayı sökün ve paneli sağa kaydırın.

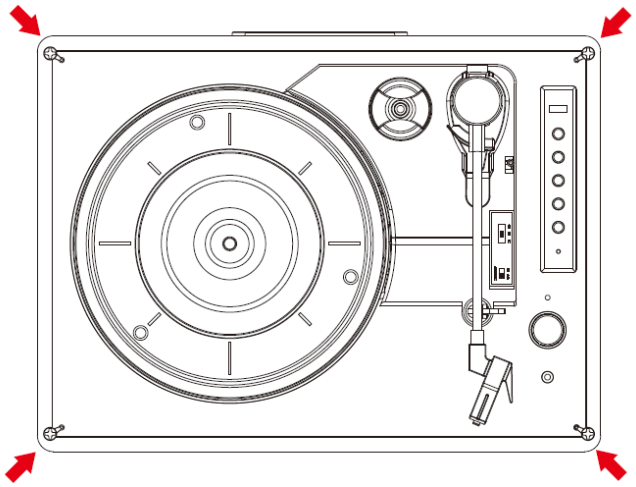

2. Paneli kaydırdıktan sonra, pili sabitleyen vidayı sökün.

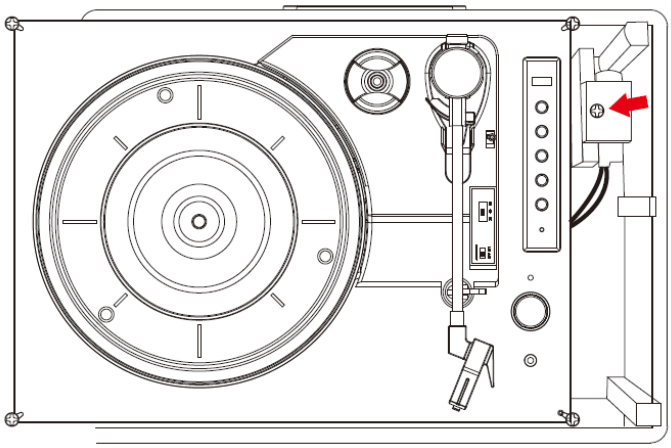

3. Pile erişin.

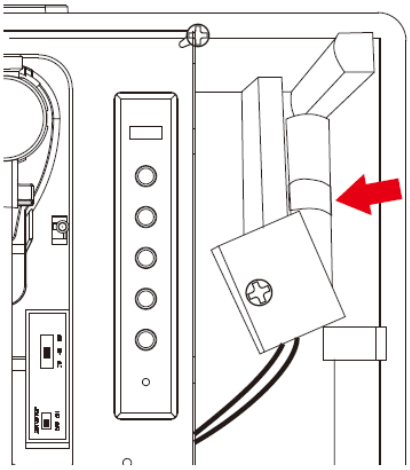

4. Pilin kablo konnektörünü çıkarın.

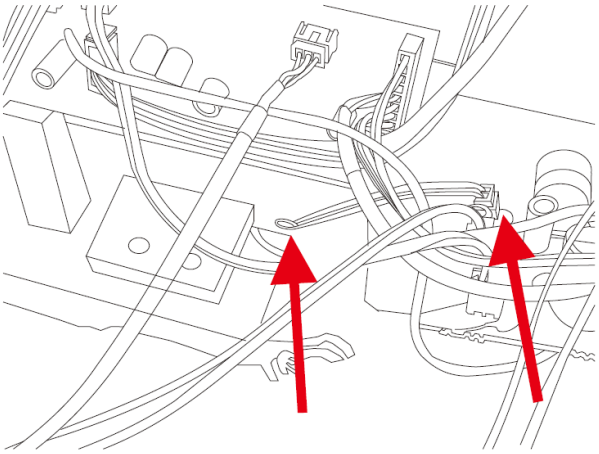

TEKNİK ÖZELLİKLER

Tip	Kayış tahrikli
tahrik motoru	DC motor
hız	33 1/3 rpm, 45 rpm, 78 rpm
vay ve titreme	<%0,35
plak çalar tabağı	200 mm

kartuş	
Tip	seramik kartuş
İğne	0,7 mil
optimum izleme kuvveti	6 gram
çıkış	300-500 mV

frekans tepkisi	, +/-20 dB
çapraz konuşma	10 dB
sinyal-gürültü oranı (S/N)	18 dB

Genel

Adaptör	Giriş AC 100-240V, 50/60Hz, maks. 0,3A Çıkış DC5V 1A
ürün	DC 5 V 1 A
ses çıkışı (hat çıkışı)	300-500mv
güç tüketimi	5 W

Güç adaptörü:	Çıkış DC 5V 1A Giriş AC 100-240V, 50/60Hz, maks. 0,3A
Bluetooth eşleştirme adı:	Lenco TT-120
Kulaklık girişi:	3,5 mm
Çalışma Sıcaklığı:	0°C-40°C
Depolama Sıcaklığı:	-20 °C – 70 °C
Dahili Lityum pil:	18650/1200 mAh/3,7 V
Şarj gücü:	DC 5,0 V ≥ 1500 mA
Pil şarj süresi	yaklaşık 2 saat
Pil çalışma süresi	1/3 ses seviyesinde pikap modunda 5 saate kadar ve Bluetooth modunda 8 saate kadar

Sürekli iyileştirme çalışmaları nedeniyle, özellikler ve tasarım önceden haber verilmeksizin değiştirilebilir
Güç adaptörü (Yalnızca AB için)
Yalnızca kullanım kılavuzunda belirtilen güç kaynağını kullanın

Bilgi	Değer ve hassasiyet
Üretici adı veya ticari markası, ticari tescili ve adresi	DongGuan Obelieve Electronic Co.,Ltd

	Huazhaoxin Endüstri Parkı B-4/F, Golden Phoenix Endüstri Bölgesi, Fenggan kasabası, Dongguan şehri, Guangdong eyaleti, Çin
Model Tanımlayıcı	0BL-0501000E
Giriş voltajı	100-240V
Giriş AC frekansı	50/60 Hz
Çıkış voltajı	5 V
Çıkış akımı	1A
Çıkış Gücü	5W
Ortalama aktif verimlilik	73,62
Yüksüz güç tüketimi	≤ 0,10

Garanti

Commaxx B.V., Avrupa yasalarına uygun olarak servis ve garanti hizmeti sunmaktadır; bu, onarım gerektiren durumlarda (garanti süresi içinde ve sonrasında) yerel bayinizle iletişime geçmeniz gerektiği anlamına gelir.

Önemli not: Onarım gerektiren ürünleri doğrudan Commaxx B.V.'ye göndermek mümkün değildir.

Önemli not: Bu ünite herhangi bir şekilde resmi olmayan bir servis merkezi tarafından açılırsa veya bu merkez tarafından müdahale edilirse garanti geçersiz hale gelir.

Bu cihaz profesyonel kullanım için uygun değildir. Profesyonel kullanım durumunda, üreticinin tüm garanti yükümlülükleri geçersiz hale gelir.

Sorumluluk Reddi

Firmware ve/veya donanım bileşenleri düzenli olarak güncellenmektedir. Bu nedenle, bu belgede yer alan bazı talimatlar, teknik özellikler ve resimler, sizin durumunuzdan biraz farklı olabilir. Bu kılavuzda açıklanan tüm öğeler yalnızca örnek amaçlıdır ve belirli bir duruma uygulanmayabilir. Bu kılavuzda yer alan açıklamalardan herhangi bir yasal hak veya yetki elde edilemez.

Eski Cihazın Bertarafı

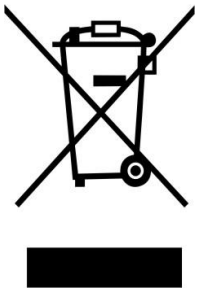

Bu sembol, ilgili elektrikli ürünün veya pilin Avrupa'da genel evsel atık olarak atılmaması gerektiğini belirtir. Ürün ve pilin doğru şekilde bertaraf edilmesini sağlamak için, lütfen bunları elektrikli ekipman veya pillerin bertarafına ilişkin geçerli yerel yasalara uygun olarak atın. Böylece, doğal kaynakların korunmasına ve elektrikli atıkların işlenmesi ve bertarafında çevre koruma standartlarının iyileştirilmesine katkıda bulunmuş olursunuz (Elektrikli ve Elektronik Ekipman Atıkları Direktifi).

UYUM BEYANI

Commaxx, [Classic Phono TT-120] tipi radyo ekipmanının 2014/53/EU sayılı direktife uygun olduğunu beyan eder. AB uygunluk beyanının tam metni aşağıdaki internet adresinde mevcuttur:
https://doc.nedis.com/tr-tr/TT120BNWH

Tip RF	Frekans aralığı (MHz)	Güç (dBm)
Bluetooth	2402-2480	<6



UYARI: Olası işitme hasarını önlemek için, uzun süre yüksek ses seviyesinde dinlemeyin.

Hizmet

Daha fazla bilgi ve yardım masası desteği için lütfen www.lenco.com adresini ziyaret edin.

Commaxx B.V. Wiebachstraat 37, 6466 NG Kerkrade, Hollanda.